پوهنوال دوکتور دل اقا (وقار)
شرعیاتو پوهنځی- فقه او قانون څانګه

اجتهاد څه ته وايي او مجتهد څوک دی؟

لنډیز:
اجتهاد چې د اسلامي شریعت د مهمو منابعو څخه ګڼل کېږي، له ارزښت او اهمیت څخه یې سترګې نه شي پټېدلی؛ ځکه همدا اجتهاد دی چې پر مټ یې مجتهد هغه فرعي قضایاوې چې په قرانکریم او نبوي احادیثو کې یې په اړه ښکاره او واضح حکم موجود نه وي، له اصلي مسایلو سره پرتله کوي او د ګډو وجوهاتو پر بنسټ ترې د شریعت په رڼا کې د ورځنیو علمي ستونزو حل راوباسي. په دې علمي او څېړنیزه لیکنه کې د دغه مهم مسلک تعریف، ارزښت، ثبوت، شروط، ارکان او نورې بېلابېلې برخې څېړل شوې دي.

سریزه:

د اسلامي شریعت یو ځانګړی صفت دادی چې دا یو ژوندی، پرمختللی او داسې قانون دی چې د وخت د غوښتنو او د زمان د پرمختګونو سره سم او موازي حرکت لري او که نړۍ هر څومره پرمختګ او ترقي وکړي، خو بیا هم د اسلامي شریعت اوچتو معیارونو ته نه شي رسېدلی او که کله هم نړۍ داسې یوې مرحلې ته ورسېږي چې شریعت ورته لاسرسی او رسیده ګي ونه کړي، بیا به قیامت قایم او د ځمکې پر مخ به څوک پاتې نه وي.
اسلامي شریعت د خپل تاریخ د اولې ورځې څخه په دنیاوي او شرعي مسایلو کې د اجتهاد ژوندۍ نمونې او د مجتهدینو قوي ستې لري چې علومو او فنونو د همدې مجتهدینو د زیار او هاند په برکت ډېره وده وکړه او د اړتیا وړ او مهمې فرعي قضایاوې یې د اصلي مسایلو سره پرتله کړې او بیا یې د مشترکو وجوهاتو پر بنسټ علمي مسایل د شریعت په رڼا کې څېړلي او د ټولنې د علمي ستونزو د حل لپاره یې معقولې او اسانه لارې چارې لټولي او په ګوته کړې دي.
اسلامي شریعت په هغه قضایاو کې د اجتهاد جواز ورکوي چې په قطعي دلایلو ولاړ نه وي او په قرانکریم او نبوي احادیثو کې ښکاره او واضح حکم ونه لري. خو که په قرانکریم، نبوي احادیثو او د شریعت په نورو مصادرو کې ښکاره او واضح حکم ولري، بیا نو اجتهاد او مجتهدینو ته اړتیا نه لیدل کېږي. که په اسلامي شریعت کې مطلق اجتهاد ګران او ناممکن وي، خو ډله ییز اجتهاد اسانه او هر وخت ممکن دی، تردې چې اوسمهال د علماو څېړنیزې ټولنې جوړې او په مختلفو علومو او فنونو کې مسلکي څېړنې ترسره کوي. (۱)
مونږ د موضوع د ښه وضاحت په غرض لاندې مسایل تر څېړنې لاندې نیسو:

- د اجتهاد لغوي او اصطلاحي معنی
- مجتهد چا ته وايي
- د اجتهاد شرطونه
- د اجتهاد ارکان
- د رسول الله (صلی الله علیه وسلم) څخه د اجتهاد ثبوت
- په اجتهاد کې د غلطۍ او تېروتنې ګناه

- پايله او وړاند يزونه
- خلاصة البحث

<u>موخې:</u>
د هرې چارې ترسراوی د يو شمېر موخو او اهدافو لپاره کېږي، زمونږ ددې علمي او څېړنيزې مقالې د ليکنې اهداف درې دي:

- په اسلامي شريعت کې د اجتهاد او مجتهد د ارزښت، اهميت، حيثيت او مقام وضاحت او ددې اختلافي موضوع روښتيا.
- د شرعي علومو زده کوونکو او د مسلک مينه والو ته د علمي او درسي ممد موادو برابرونه.
- د پوهاندۍ علمي رتبې ته د لوړېدو لپاره د يو شرط(د علمي او تحقيقي مقالې ليکل) پوره کول.

<u>مواد او کړنلاره:</u>
څرنگه چې زمونږ مقاله کتابتوني څېړنه ده او ساحوي بڼه نلري، نو په همدې خاطر يې په ليکلو کې د قرانکريم د بېلابېلو تفسيرونو، د نبوي احاديثو او د فقهاوو د معتبرو کتابونو او نورو گڼو اثارو نه گټه اخيستل شوې ده. دغه راز په مقاله کې لومړی لوی- لوی عنوانونه په گوته شوي او بيا د نوموړو مطالبو په اړه په ترتيب سره ليکنه او څېړنه شوې ده. د يوې علمي او شرعي اصطلاح لغوي تحليل او بيا يې د معتبرو اثارو څخه شرعي تعريف شوی دی. د قرانکريم په ايتونو استدلال شوی او د هر ايت سورت او نمبر په گوته شوی دی. د يوې مسئلې د ثبوت لپاره په ترتيب سره په قراني ايتونو، نبوی احاديثو او د فقهاوو په اقوالو باندې استدلال شوی او د فقهاوو په اقوالو کې ترجيحي نظريات په گوته شوي دي.

۱- د اجتهاد لغوي او اصطلاحي تعريف:
اجتهاد په لغت کې کوښښ او ستونزو گاللو ته وايي او په اصطلاح کې د يوه شرعي حکم د معلومولو په غرض وروستي کوښښ ته اجتهاد وايي.

امام غزالي د اجتهاد تعريف همدې ته ورته الفاظو سره کړی، نوموړی وايي: د يو کار په اجراء کولو کې اخري کوښښ او پوره هلو ځلو ته اجتهاد وايي او يا په بل عبارت، د يوه کار په لټه کې دومره کوښښ چې د نور کوښښ څخه پاتې راشي، دې ته اجتهاد وايي.

امام ابوبکر الرازي د اجتهاد تعريف په يو بل انداز سره کړی دی، هغه وايي: د يو شرعي عملي حکم راکاږلو کې هلو ځلو ته اجتهاد وايي.

دا چې زمونږ موخه د شرعي حکم استنباط او د اجتهاد وسيع مفهوم مو هدف نه دی، نو د اجتهاد په تعريف کې ويلی شو چې د شرعي مصادرو څخه د يوه فقهي عملي حکم استنباط کې اخري کوښښ ته اجتهاد وايي.

۲- مجتهد چا ته وايي:
د اجتهاد کلمه مصدر او مجتهد د افعال د باب څخه اسم فاعل دی چې د کوښښ کوونکي په معنی سره راځي او د علماو په اصطلاح کې هغه چا ته وايي چې د اجتهاد د ملکې او استعداد لرونکی وي. يا په بل عبارت هغه څوک چې د تفصيلي دلايلو (نصوصو) څخه د شرعي عملي احکامو د راويستلو قدرت او وړتيا ولري عبارت د مجتهد څخه دی او که څوک دا صلاحيت او استعداد ونه لري، هغه ته فقيه او مجتهد نه ويل کېږي.

۳- د اجتهاد شرطونه:

په اسلامي شريعت کې اجتهاد اوچت مقام لري، نو ځکه د ټولنيزو فقهي او عملي مسايلو په اړوند د شريعت حکم معلومول هر څوک نه شي کولی او ګرانه ده چې نوموړي مقام ته لاسرسی پيدا کړي، له همدې کبله علماو د اجتهاد لپاره يو لړ شرطونه په لاندې توګه وضع کړي دي:

لومړی شرط- په عربي ژبې پوهېدل:

دا چې د اسلامي شريعت اصول قرآنکريم او نبوي احاديث په عربي فصيحه ژبه کې دي، نو د اجتهاد لپاره د عربي ژبې زده کړې او فهم ته ټولو زيات ضرور دی، په ځانګړې توګه صرف، نحوه، بلاغت، ادب، بديع، بيان، دا هغه وسايل دي چې د يو مجتهد لپاره د اجتهاد په ډګر کې دومره ارزښت لري لکه د يو مجاهد لپاره چې د جنګ په ډګر کې توره او سپر ارزښت لري او چې څومره يې ژبه پياوړې او قوي وي، په هماغه اندازه به يې اجتهاد قوي او پياوړی وي.

دويم شرط: د قرآنکريم پوهه(فهم):

هر مسلمان ته پکار ده چې د قرآنکريم د احکامو څخه ځان خبر او د قرآني هدایاتو په رڼا کې خپل ژوند عيار کړي، خو د يو مجتهد لپاره د شرعي نصوصو او د هغه آياتونو پېژندګلوي چې د احکامو څخه بحث کوي، تر ټولو اړينه ده. د احکامو آياتونه د يو شمېر څېړونکو له خوا په ګوته شوي چې د پينځه سوه(۵۰۰) آياتونو په شاوخوا کې جوړېږي، خو يو شمېر نور علماء بيا د احکامو د آياتونو د حصر سره موافق نه دي. دوی استدلال کوي چې د احکامو آياتونه د پيغمبرانو په قصو او مثالونو کې هم تر سترګو کېږي.

په هر صورت کې د احکامو په آياتونو کې ځانګړي تفسيرونه ليکل شوي، لکه د جصاص او ابن العربي د قرآني احکامو تفسير او آن تردې چې يو شمېر مفسرين يوازې د فقهي احکامو په تفسير کې پوره تاکيد کوي، لکه د امام قرطبي او قاضي ثناالله پاني پتي تفسير(مظهري). ددې ترڅنګ د يوه مجتهد لپاره دا ډېره اړينه ده چې ناسخ او منسوخ آياتونه اګر که لږ هم دي، وپېژني او په همدې ترتيب د هغو آياتونو پېژندل چې د نزول د اسبابو څخه شمېرل کېږي.

درېيم شرط- د نبوي سنتو پېژندل:

د اجتهاد د شرطونو څخه يو هم د نبوي سنتو په هکله پوره معلومات دي، يعنې مجتهد بايد صحيح او مبهم حديث وپېژني، د راويانو د حال- احوال، د هغوی د ضبط او عدالت، تقوا او فقاهت په هکله معلومات ولري. احاد او متواتر، متهد او غريب، ناسخ او منسوخ، د جرحې او التعديل ماخذونه او اسباب او نبوي احاديثو پورې اړوند اساسي مسايل په پوره دقت سره وپېژني. اګر چې حديث پوهانو او مشايخو په دې هکله ډېر ستر- ستر خدمتونه ترسره کړي او د احکامو احاديث يې په ځانګړو کتابونو کې د پوره سوچ او تفصيل سره تدوين او ترتيب کړي چې په دې اړوند د شپږګونو صحيح کتابونو(صحاح سته) ترڅنګ د امام مشوکاني نيل الاوطاو او سبل السلام، شرح بلوغ المرام او د امام محمدبن اسماعيل الصغاني شرحه د يادولو وړ ده.

څلورم شرط- د اصولو فقې په هکله معلومات:

د اجتهاد د شرطونو په لړ کې بل شرط د اصول فقې په هکله معلومات دي چې مجتهد د شريعت دلايل د استنباط طريقې، راجح او مرجوح، د ترجيح اساسات او مقررات او ټول هغه مسايل او احکام چې په اصول فقه کې لوستل کېږي، وپېژني او په دې هکله علما ډېر ښه اثار او لاسته راوړنې لري.

پينځم شرط- د اجماع د ځايونو پېژندنه:

مجتهد بايد په اسلامي شريعت کې د اجماع او د علماو د اتفاق نقطې وپېژني، ترڅو اجتهاد د علماو د اجماع سره په ټکر کې واقع نه شي او يا د هغوی د اجماع مخالفت ونکړي.

شپږم شرط- د شريعت د مقاصدو پېژندل:

د اجتهاد د شرطونو څخه بل شرط د شریعت د مقاصدو پېژندګلوي، د احکامو د علتونو تحلیل، د ټولنې او خلکو مصالح په نظر کې نیول دي. د شریعت د مقاصدو پېژندنه ډېر لوی مفهوم لري چې د خلکو د عاداتو او دودونو د پېژندګلوی په ګډون ډېر نور مهم مسایل دي چې د شریعت د مقاصدو په کتار کې راځي. د بېلګې په توګه د حدودو په هکله د شریعت عامه پالیسي د حدودو رفع کول دي، لکه چې رسول الله (صلی الله علیه وسلم) فرمايي: ((فادروا الحدود بالشبهات)).

ژباړه: حدود په شبهو (شک) سره رفع او له منځه یوسئ. نو د همدې پالیسۍ په نظر کې نیولو سره به محکمه او عدالت خپل اجراات ترسره کوي.

اوم شرط- د اجتهاد لپاره فطري استعداد:

د فطري استعداد او بیدارۍ څخه مطلب دا چې د ښه او زور فکر، قوي عقل، صحیح او تېز ذهن او د پوره بصیرت خاوند وي او د اجتهاد سره د دین د خدمت په منظور خاصه مینه او علاقه ولري. د بېلګې په توګه که یو سړی د شعر او شاعرۍ استعداد ونه لري، نو یوازې د ژبې ګرامر او د وزن او قافیې پېژندل ورڅخه شاعر نه شي جوړولی، په همدې توګه مجتهدین د نورو علماو په پرتله که څه امتیاز او برتري لري، هغه یوازې د اجتهاد لپاره د دوی قابلیت ،اهلیت او الهي استعداد و چې د وخت امامان ورڅخه جوړ شول.

د اجتهاد د مواردو پېژندګلوي:

په اسلامي شریعت کې د اجتهاد د ځایونو او مواردو پېژندګلوي هم ډېره محدوده ده، دا ځکه چې د شریعت ټول مسایل او احکام د اجتهاد وړ نه او په لویو مسایلو کې اجتهاد ته ضرورت نه لیدل کېږي. ځکه خو د اصولو علما وایي چې اجتهاد په هغو مسایلو کې ترسره کېږي چې قطعي او ښکاره دلیل ونه لري او هغه مسایل چې په ښکاره او قطعي دلیل سره ثابت شوي وي لکه لمونځ، روژه او زکات، اجتهاد ته ضرورت نه لري. دا هغه ښکاره اصول او وجایب دي چې د میا او ملا په شمول ټولو ته معلوم دي. خو په هغه احکامو کې چې قطعي او ښکاره دلیل نه وي، بلکې په ظني نصوصو باندې ثابت وي نو په همدې مسایلو کې اجتهاد ته ضرورت شته او هر مجتهد بیا ددغسې احکامو په هکله خپل- خپل دلایل وړاندې کوي، ترڅو چې یو حدیث د یو مجتهد په وړاندې ثابت، خو د بل په وړاندې نه وي ثابت شوی بلکې د صحت په درجه کې یې فرق لیدل کېږي. نو ځکه ورباندې عمل نه کوي او په همدې ډول هغه مسایل چې په شریعت کې ورته هېڅ دلیل پیدا نه شي.

د اجتهاد وړ مسایل ګڼل کېږي (۵+) الوجیز فی اصول الفقه ص ۴۰۶.

پس هغه مسایل او قضایا چې د شریعت په مصادرو او مدارکو کې ښکاره حکم او دلیل ونلري، د مجتهد فیها مسایلو په نوم یادېږي او مجتهدین په دا ډول مسایلو کې اجتهاد کولی شي.

٤- اجتهاد:

د اجتهاد د درې ګونو ارکانو څخه یو په خپله اجتهاد دی. هغه مسایل چې په اسانۍ او د اجهد او شفقت څخه پرته ترلاسه کېږي، د اجتهاد په نوم یادېږي.

۵- د اجتهاد ارکان:

د اصولي فقې علماو د اجتهاد لپاره ځانګړي ارکان په ګوته کړي چې په لاندې کرښو کې ورته اشاره کوو:

الف- مجتهد:

د مجتهد لغوي او اصطلاحي تعریف مخکې ذکر شوی، خو دلته یې د موضوع د یوه رکن په حیث یادونه کوو. د مجتهد لپاره د اجتهاد د شرطونو ترڅنګ دوه نور اصول چې د شریعت د ماخذونو او مدارکو په هکله معلومات او د ښه سیرت په شمول دمنکراتو څخه ډډه کول هم ضروری ګڼل شوي دي.

ب- مجتهد فيه:
هغه شرعي حکم ته وايي چې قطعي او ښکاره دليل ونلري، نو مجتهدين د نوموړي شرعي حکم د لاسته راوړلو لپاره هلې ځلې کوي او د خپل اجتهاد په نتيجه کې يوې فيصلې او حکم ته رسېږي چې همدې ته فيصلې ته مجتهد فيه وايي. يا په بل عبارت، مجتهد فيه هغه قضيه ده چې تېروتونکي او غلطۍ ته يې ګناهګار او ګناه نه شو ويلی.
د البحر المحيط فی اصول الفقه مولف همدې ته ورته تعريف په دې توګه لري:
مجتهد فيه هغه شرعي، عملي او علمي حکم ته وايي چې په دې اړوند قاطع دليل موجود نه وي، نو د داسې يوې مسئلې په هکله د شريعت حکم معلومولو ته مجتهد وايي.
ښکاره خبره ده چې اجتهاد په هغه مسايلو کې رامنځته کېږي چې په قرآنکريم او نبوي احاديثو کې يې په اړه واضح هدايت او ښکاره لارښوونې موجودې نه وي. پس هغه مسايل او قضايا چې د شريعت په مصادرو او مدارکو کې ښکاره حکم او دليل ونلري، د مجتهد فيها مسايلو په نوم يادېږي او مجتهدين په دې ډول مسايلو کې اجتهاد کولی شي.

۲- د رسول الله (صلی الله عليه وسلم) څخه د اجتهاد ثبوت:

رسول الله (صلی الله عليه وسلم) لکه د نورو پيغمبرانو په څېر د يو لړ حوادثو او قضاياو په هکله د اجتهاد څخه کار اخيستی، خو د معتزله و په شمول يو شمېر علما په دې نظر دي چې د رسول الله (صلی الله عليه وسلم) د شان سره اجتهاد نه ښايي. هغه کسان چې د رسول الله (صلی الله عليه وسلم) د اجتهاد په جواز حکم کوي، لاندې دلايل لري:
لومړی: (إِنَّآ أَنزَلۡنَآ إِلَيۡكَ ٱلۡكِتَٰبَ بِٱلۡحَقِّ لِتَحۡكُمَ بَيۡنَ ٱلنَّاسِ بِمَآ أَرَىٰكَ ٱللَّهُۚ وَلَا تَكُن لِّلۡخَآئِنِينَ خَصِيمٗا﴿١٠٥﴾)
ژباړه: په رښتيا چې تاته مو په حقه سره کتاب را نازل کړی، ترڅو د خلکو تر منځ پر هغه څه باندې چې الله در ښودلي، فيصله وکړې او د خاينانو ملاتړ(دفاع) مه کوه. دلته د مطلقې ښوونې ذکر شوی، خو که هغه ښوونه د نص په اساس وي او که د اجتهاد له مخې وي، رسول الله (صلی الله عليه وسلم) په دې مکلف دی چې د خلکو تر منځ فيصلې وکړي.
دويم: فقهاء په دې نظر دي چې د رسول الله (صلی الله عليه وسلم) څخه په اجتهادي چارو کې د خطاء او غلطۍ امکان شته، دا په خپله په دې دلالت کوي چې هغه اجتهاد وکړي. د هغه د اجتهاد په ثبوت کې علماء په لاندې آيت هم استدلال کوي، لکه چې الله تعالی جل جلاله فرمايي:
((عَفَا ٱللَّهُ عَنكَ لِمَ أَذِنتَ لَهُمۡ))
ژباړه: الله جل جلاله دې تاته بښنه وکړي، ولې دې ورته اجازه ورکړه.
دا د تبوک غزا ته اشاره ده چې د منافقينو يوه ډله د جهاد څخه د پاتې کېدو په غرض رسول الله (صلی الله عليه وسلم) ته راغله او خپل عذرونه يې وړاندې کړل.
پورتنی آيت په دې دلالت کوي چې هغه اجتهاد کړی، آن تردې چې په اجتهاد کې ورڅخه تېروتنه شوې ده. د همدې آيت په تاييد کې بل ځای فرمايي: ((لَّوۡلَا كِتَٰبٞ مِّنَ ٱللَّهِ سَبَقَ لَمَسَّكُمۡ فِيمَآ أَخَذۡتُمۡ عَذَابٌ عَظِيمٞ﴿٦٨﴾))
ژباړه: که چېرې د الله جل جلاله پخوانۍ فيصله نه وی، نو تاسو ته به پر هغه څه چې مو اخيستي، ستر عذاب در رسېدلی وی.
بيا رسول الله (صلی الله عليه وسلم) وفرمايل: ((لو نزل من السماء عذاب، ما نجا منه الاابن الخطاب.))
ژباړه: که چېرې د اسمان څخه عذاب را نازل شوی وی، نو د خطاب د زوی څخه پرته به بل چا نجات نه وی موندلی.
دا د بدر د بنديانو هغې مشهورې پېښې ته اشاره ده چې د هغوی د وژلو، بښنې او يا د فديې په اخيستلو کې د صحابو ترمنځ اختلاف راغی. لنډه دا چې د رسول الله (صلی الله عليه وسلم) په شمول ټولو په دې توافق وکړ چې د فديې په عوض کې بنديان آزاد شي، يوازې حضرت عمر(رض) هغه شخص و چې د فديې د اخيستلو يې مخالفت وکړ، هماغه و چې وحې

د حضرت عمر د رايې په تاييد کې نازله شوه. فقهاء په دې نظر دي چې په اجتهادي مسايلو کې د هغه (ص) تېروتنه د امت د نورو افراد په څېر ده.

امام غزالي د رسول الله (صلی الله علیه وسلم) د اجتهاد په هکله وايي: ((په دنیاوي چارو کې د هغه د تېروتنې او خطاء امکان شته. لکه په مدينه منوره کې د خرما د ګردې د انتقال څخه خلک منع کول، خو کله چې هغوی دا کار وکړ، نو په هغه کال د خرما باغونو ښه بار او مېوه ونه نيوه. خلک رسول الله (صلی الله علیه وسلم) ته د شکايت لپاره راغلل ، هغه (ص) وفرمايل: تاسو په خپلو دنياوي چارو او معاملو پخپله ښه پوهېږئ.)) يعنې مطلب دا چې د ګردې انتقال ته د پخوا په څېر ادامه ورکړئ. په همدې ډول د بدر په غزا کې د قوماندې مرکز د رسول الله (صلی الله علیه وسلم) له خوا انتخاب شوی و، صحابوو عرض وکړ، که چېرې دا ځای د الله جل جلاله په حکم سره انتخابوئ نو مونږ اعتراض نه لرو، خو که د جنګي تخنيک او تکتيک له مخې وي، بيا هغه بل ځای ځکه غوره دی چې اوبو ته نږدې دی. رسول الله (صلی الله علیه وسلم) وفرمايل: دا د جنګي تکتيک له مخې دی. هماغه و چې د صحابو قول ته يې ترجيح ورکړه او د خپلې رايې څخه تېر او ځای يې بدل کړ.

خو په ديني چارو کې په تېروتنې او خطا باندې د پاتې کېدو امکان نشته، بلکې د خطا په صورت کې د الهی وحې په وسيله سمدستي د جواب په لور ورته لارښوونه کېږي. د مثال په توګه کله چې رسول الله (صلی الله علیه وسلم) د قريشو د مشرانو هر يو عتبه، مشبيه، ابوجهل او وليدبن مغيره سره د هغوی د دعوت په غرض په خبرو بوخت و چې عبدالله ابن ام مکتوم راغی او ويې ويل: ای پيغمبره د هغه څه چې الله جل جلاله درته لارښوونه کړې، ماته يې ووايه. هغه په دې پوه نه و چې رسول الله (صلی الله علیه وسلم) مشغول دی، نو ځکه يې دا خبره تکرار کړه. خو رسول الله (صلی الله علیه وسلم) ځواب ورنکړ، تندي يې تروه او تبعه يې ورانه شوه. هماغه و چې سورت عبس رانازل شو. په دې سورت کې د رسول الله (صلی الله علیه وسلم) لپاره د هغه د اجتهادي تېروتنې په سبب تهديد او وعيد متوجې دی.

دريېم: دا چې د مجتهد لپاره د تېروتنې او غلطۍ سره بيا هم يو اجر شته، نو رسول الله (صلی الله علیه وسلم) ولې ددې اعزاز او وياړ څخه بې برخې شي، لکه چې فرمايي:

((اذا اجتهد الحاکم واجبات فله اجران و ان اجتهد فاخطاء فله اجر واحد))

ژباړه:کله چې يو حاکم (قاضي او يا چارواکی) اجتهاد وکړي او بيا په خپل اجتهاد کې بريالی او هدف ته ورسېږي، نو د هغه لپاره دوه اجره دي او که چېرې خطا شي نو بيا د يوه اجر مستحق دی. پس رسول الله (صلی الله علیه وسلم) هم بايد په اجتهادي چارو کې د اجر او ثواب مستحق وګڼل شي.

څلورم: رسول الله (صلی الله علیه وسلم) نه يوازې دا چې په خپله اجتهاد کړی، بلکې د هغه حضور کې صحابوو د اجتهاد څخه کار اخيستی. لکه چې رسول الله (صلی الله علیه وسلم) حضرت سعدبن معاذ ته حکم وکړ چې د بنوقريظه و په هکله په خپل اجتهاد باندې پرېکړه وکړي.

په همدې ډول رسول الله (صلی الله علیه وسلم) عمرو بن عاص او عقبه بن عامر د دوه کسانو ترمنځ د حاکم په توګه وټاکل او بيا يې ورته وويل: ((که چېرې سمه پرېکړه مو وکړه، نو د لسو نېکيو مستحق به وګرځئ او که چېرې خطاء او غلط شوئ، نو د يوې ښېګڼې مستحق به وګرځئ.

پنځم: رسول الله (صلی الله علیه وسلم) کله چې حضرت معاذ بن جبل يمن ته د استازي په توګه لېږه، نو ور څخه يې وپوښتل چې د خلکو فيصلې به څرنګه کوې؟ هغه وويل: د الله جل جلاله په کتاب. رسول الله (صلی الله علیه وسلم) ورته وفرمايل: که چېرې د الله جل جلاله په کتاب کې دې حکم پيدا نکړ؟ نو بيا يې وويل: د رسول الله (صلی الله علیه وسلم) په سنتو باندې به حکم کوم. رسول الله (صلی الله علیه وسلم) ورته بيا وفرمايل: که چېرې په سنتو کې دې حکم پيدا نه کړ؟ نو هغه وويل: چې د خپلې رايې څخه به کار اخلم. رسول الله (صلی الله علیه وسلم) د الله جل جلاله د حمد او ثنا څخه وروسته د هغه ستاينه وکړه.

شپږم: د رسول الله (صلی الله علیه وسلم) څخه مخکې پیغمبرانو هم د اجتهاد څخه کار اخیستی، لکه حضرت داود او سلیمان علیه السلام په خپل اجتهاد باندې حکم کړی او هغه دا چې د یوه سړي ګډو (رمې) د بل سړي فصل (باغ) خوړلی و، کله چې قضیه حضرت داود علیه السلام ته راغله، نو هغه فیصله وکړه چې ټوله رمه دې د باغ خاوند ته ورکړل شي، خو کله چې په لاره کې د حضرت سلیمان علیه السلام سره مخ شول، نو هغه خپل پلار حضرت داود علیه السلام ته راغی او ورته یې وویل: ((نوموړې پرېکړه بدله کړه، غوره خبره داده چې د باغ خاوند دې رمه له ځان سره وساتي او د هغه د رمې د شېدو، بچو او وړیو څخه دې ګټه واخلي او د رمې مالک دې د باغ پالنه او روزنه وکړي، ترڅو چې باغ خپلې ثمرې او مېوې ته د پخوا په څېر ورسېږي، بیا به د باغ خاوند خپل باغ او د رمې مالک به خپله رمه ترلاسه کړي. نوموړې فیصله د حضرت داود علیه السلام ډېره خوښه شوه او ویې ویل، همدغه روغه فیصله ده او د حضرت سلیمان علیه السلام د فیصلې تایید یې وکړ.

لکه چې فرمایي: ((فَفَهَّمْنَٰهَا سُلَيْمَٰنَ ۚ وَكُلًّا ءَاتَيْنَا حُكْمًا وَعِلْمًا))[٦]

ژباړه: مونږ حضرت سلیمان په قضیه (فیصله) باندې پوه کړ او هر یو ته مو علم او د فیصلې کولو استعداد او صلاحیت ورکړی و.

نو د پورته دلایلو څخه څرګندېږي چې د رسول الله (صلی الله علیه وسلم) لپاره د اجتهاد جواز شته او هغه عملاً اجتهاد کړی څه چې د هغه په وړاندې صحابه و هم د اجتهاد څخه کار اخیستی او د هغه (صلی الله علیه وسلم) په غیاب کې یې هم اجتهاد کړی دی.

اوس د هغو کسانو د دلایلو یادونه کوو چې د رسول الله صلی الله علیه وسلم د اجتهاد څخه انکار کوي. دا ډله علما د خپل نظر په تایید کې په دې توګه استدلال کوي:

لومړی: که چېرې د رسول الله (صلی الله علیه وسلم) لپاره اجتهاد جایز وی، نو د وحې انتظار به یې نه کاوه.

دویم: کله چې د رسول الله (صلی الله علیه وسلم) لپاره اجتهاد جایز وی، نو ګڼ شمېر خلکو به ورڅخه د اجتهادي کړنو روایات رانقل کړي وی.

درېیم: که اجتهاد جایز وی، نو بیا به د نسخې په توګه به کې تغیر رامنځته شوی وای او د تغیر په صورت کې به د رایې او نظر په تغیر باندې متهم شوی وای چې دا د پیغمبر صلی الله علیه وسلم د شان سره زیب نه کوي.

ددې مسایلو په ځواب کې د اجتهاد د جواز پلویان په سراحت سره وایي:

لومړی: د وحې انتظار د اجتهاد د جواز مانع نه شي کېدای. د وحې انتظار په هغه صورت کې حتمي دی چې نوموړې قضیه مجتهد فیها نه وي. یعنې یوه اساسي او اصولي قضیه وي، نو بیا به د وحې انتظار کوی او یا دا چې د اجتهاد څخه په ښکاره ډول منع شوې وي، له دې وراخوا هغه ته د اجتهاد جواز شته دی.

دویم: د رسول الله (صلی الله علیه وسلم) څخه د اجتهاد د نقل کېدو په هکله ډېر څه شته چې کېدای شي ځینو خلکو ته معلوم نه وي. په دې هکله د معلوماتو دمخه نه کول د اجتهاد د منع کېدو لپاره دلیل نه شي کېدای.

درېیم: د رایې د تغیر قضیه دومره اعتبار نه لري، دا ځکه چې په وحې (قرآنکریم) کې د نسخې په سبب رسول الله (صلی الله علیه وسلم) د رایې د تغیر په اساس متهم شوی دی، لکه چې الله جل جلاله په دې اړوند د کفارو د اتهام یادونه کوي: ((قالو انما انت مفتر)) ژباړه: هغو وویل، ته خو په یقیني توګه افترا کوونکی یې. پس که چېرې د اجتهاد د مقام څخه محروم شي، نو بیا به د مجتهدینو د ثواب څخه هم بې برخې شي، یعنې مطلب دا چې مجتهدین به په ثواب کې ورڅخه مخکې شي. خو دا ځکه صحیح نه ده چې د نبوت او رسالت د درانه پېټي ثواب د هرڅه نه زیات دی.

۷- په اجتهاد کې د غلطۍ او تېروتنې ګناه:

د مجتهد د غلطۍ په سبب د مواخذې او ګناه مسئله په تمامه معنی منتفي شوې ده. مطلب دا چې په شرعي احکامو کې د اجتهاد د شرطونو او کل په نظر کې نیولو سره مجتهد ته د ګناه مسئولیت نه متوجې کېږي. علما وایي: هره غلطي ګناه ده

او هر ګناهګار په غلطه دی او د چا څخه چې د ګناه نفې وشوه، نو هغه د غلطۍ څخه هم معاف شو، دا ځکه چې په قضاياوو کې نظريات دوه ډوله دي:

۱- قطعي مسايل

۲- طبي مسايل

په قطعي مسايلو کې غلطي کوونکی ګناهګار دی، لکه پينځه وخته لمانځه، روژې، زکات او حج فرضيت؛ د غلا، زنا، قتل او شرابو تحريم. خو په ظني مسايلو کې ګناه نشته، فقها په دې نظر دي چې په ظنياتو کې د مجتهد نظر درست او حق دی. دا ځکه چې په ظنياتو کې د الله (جل جلاله) له خوا ثابت او ځانګړی حکم موجود نه دی. خو ځينې بيا په دې نظر دي چې هر مجتهد په حقه نه، بلکې په يوه قضيه کې يوازې يو مجتهد په حقه او نور ټول په خطا کې لوېدلي دي. دا ځکه چې په نوموړې قضيه کې د الله جل جلاله په نزد مشخص او ثابت حکم موجود دی.

يو شمېر نور فقها بيا وايي چې که چېرې په يوه قضيه کې قطعي دليل موجود و خو مجتهد ورته لاره پيدا نه کړه، په داسې حال کې چې مجتهد ورته لاس رسی درلوده او د هغه په قدرت او توان کې وه، نو په دې صورت کې مختلف ګډل کېږي او ګناه يې وجوبي بڼه لري او کله چې ګناه لازمه او وجوبي شوه، نو غلطي هم وجوبي سرحد ته رسېږي. لنډه دا چې په يوه ناممکنه قضيه کې مجتهد هدف ته د رسېدو په غرض مکلف نه دی، خو د يوه ممکن شي پرېښودل سرغړونه او ګناه ده.

۸- قديم مجتهدين:

د پخوانيو او قديمو مجتهدينو څخه زمونږ هدف صحابه کرام او په صحابه و کې مشهور مجتهدين څلور راشده خليفه ګان، د حضرت عمر له خوا ټاکل شوی شپږ کسيز کمېسون، حضرت عبدالله بن عباس، حضرت عبدالله بن مسعود، ام المؤمنين حضرت عايشه او عشرة مبشرة (رضی الله عنهم)دي.

د حنفي مذهب يو شمېر پوهان حضرت ابوهريرة، حضرت انس، حضرت جابر او عبدالله بن عمر د مجتهدينو صحابه و په ډله کې نه شمېري، خو دا خبره غلطه ده دا ځکه چې حضرت ابن عمر د صحابه و په دور کې فتوی ورکړې او د امامت او خلافت صلاحيت يې درلود، خو د تقوی په سبب يې د خلافت څخه تنازل وکړ. په همدې توګه حضرت ابوهريرة د قضاء منصب سنمبال کړی. حضرت انس او حضرت جابر هم د صحابه و په دور کې د مفتيانو حيثيت درلوده او فتواوې به يې صادرولې. دغه راز په تابعينو کې مشهور مجتهدين عبارت دي له سعيدبن المسيب، اوزاعي، نخعي، شعبي، حسن بصري، ابن سيرين، د څلورګونو مذاهبو امامان، امام ابويوسف، امام محمد او داسې نور.

<u>پايله او وړانديزونه:</u>

- زه له ټولو هغو کسانو څخه چې الله جل جلاله ورته استعداد او صلاحيت ورکړی، هيله کوم چې د يو لړ فقهي مسايلو په هکله په ډله ييز اجتهاد لاس پورې کړي. که په فردي او شخصي توګه اجتهاد مشکل او د شرايطو پوره کول يې ګران وي، نو په ډله ييزه توګه ممکن او اسانه دی.
- يو شمېر هغه کسان چې په قضاياوو کې يې معلومات ډېر ضعيف او کمزوري وي، اړينه نه ده چې د اجتهاد لپاره بلې ووهي، بلکې په مذهب کې دې دننه اجتهاد وکړي.
- د شريعت د امامانو او مجتهدينو ديني خدمات د قدر وړ دي، د هڅو يې ستاينه وشي او هغوی ته د مغفرت دعا وشي.
- په مجتهدينو او امامانو پسې بد رد ويل اخلاقي جرم دی. هغوی د اسلام څخه د سر په قيمت دفاع کړې او د اسلام د سرلوړۍ لپاره يې تاريخي کارنامې ترسره کړي دي. مونږ ورته د الله جل جلاله څخه بخښنه غواړو او په جنت کې ورته د اوچتو درجو غوښتنه کوو.

خلاصة البحث:

عرفنا الاجتهاد لغة و اصطلاحاً، ثم تحدثنا من اهم المسايل الشاملة فی هذا البحث العلمی و هی کالآتی:

۱- لایجوز الاجتهاد فی مقابل النص قطعاً .

۲- تحدثنا حول اجتهاد الرسول صلی الله علیه وسلم و راجحنا قول من یقول بجواز الاجتهاد لرسول الله صلی الله علیه وسلم.

۳- ثم عرفنا المجتهدین من الصحابة والتابعین و من جاء بعدهم من الائمة.

۴- و نقول آن ابواب الاجتهاد مفتوحة بمصراعیه لمن توفر فیه شروط الاجتهاد المشهورة.

۵- عرفنا شروط الاجتهاد فلا بد من توفر فیه لمن اراد ان یجتهد فی المسایل الشرعیة العملیه.

نسأل الله تبارک و تعالی آن یوفقنا لما یحبه ویرضاه.

اخځونه:

۱ - القران الکریم.

۲ – البخاري، ابوعبدالله محمدبن اسماعیل، الجامع الصحیح، دار ابن کثیر، بیروت(۱۴۰۷- ۱۹۸۷م).

۳ – التشریع والفقه فی الاسلام، موسسة الرساله (۱۴۱۹هـ- ۱۹۸۹م).

۴ – الزرکشی، ابوعبدالله بدرالدین، البحرالمحیط، دارالکتبی، الطبعة الاولی(۱۴۱۴هـ- ۱۹۹۴م).

۵ – زایدان، عبدالکریم، الوجیز فی اصول الفقه، موسسة الرسالة.

۶ – سعدی، ابوحبیب، القاموس الفقهی، ادارة القران والعلوم الاسلامیه، کراتشی- باکستان.

۷ – الشیرازی، ابواسحاق ابراهیم بن علی بن یوسف، التبصره فی اصول الفقه، دارالفکر- دمشق، الطبعة الاولی، ۱۴۰۳هـ.

۸ – الغزالی، ابوحامد، المستصفی، دارالکتب العلمیة(۱۴۱۳هـ- ۱۹۹۳م).

۹ – الصابونی، محمدعلی، التفسیرالواضح المیسر، بیروت- لبنان(۱۴۱۲هـ- ۲۰۰۱م).

۱۰ – الملاعلی قاری،مرقاة المفاتیح- شرح مشکاة المصابیح، کتاب الحدود ۱۹۳/۱۱.

۱۱ – النووی، شرح الاربعین عطیة بن محمد سالم، دروس صوتیة.

پوهنوال شاه ولي خان
پوهندوی جانس (زړن)
ژبو او ادبياتو پوهنځی- پښتو څانګه

د خوشال او نړيوالو ادبي څېرو پرتليزه څېړنه

لنډيز:

په دغه څېړنيزه علمي مقاله کې د پښتو ژبې د ستر شاعر خوشال خان خټک او د نړيوالو ادبي سترو څېرو تر منځ پرتلنه او د دوی ترمنځ پر ګډو وجوهاتو څېړنه او سپړنه شوې ده، چې په دې علمي څېړنيزه مقاله کې د لرغوني يوناني شاعر څخه نيولې بيا تر روسي ليکوال ليف تولستوی پورې د نړۍ ليکوالان له ستر خوشال سره پرتله شوي دي، په ځانګړې توګه خوشال او انګريزي ليکوال جان لاک، خوشال او جرمني ليکوال ليسنګ، خوشال او روسي ليکوال پوشکين او خوشال او روسي ليکوال دستايفسکي سره په هراړخيزه توګه پرتله شوي دي. مقاله په عنوان، لنډيز، سريزې، موخې، مواد او کړنلارې، پايلې، مناقشې، Abstract او اخځليکونو باندې پای ته رسېدلې ده.

سريزه:

دا چې د لوړو زده کړو وزارت د منل شوي درسي نصاب مطابق د ننګرهار پوهنتون د ژبو او ادبياتو پوهنځي په پښتو ديپارتمنت کې خوشال پېژندنه پوهنوال شاه ولي خان تدريسوي او د نړيوالو ادبياتو تاريخ پوهندوی جانس (زړن) تدريسوي، ددغې علمي څېړنيزې مقالې هغه برخه چې د ستر خوشال بابا پورې اړه لري درانه استاد پوهنوال شاه ولي خان پرې کار کړی او هغه برخه چې د نړيوالو لويو شاعرانو پورې اړه لري استاد پوهندوی جانس (زړن) پرې کار کړی دی. له دې علمي مقالې څخه د ژبو او ادبياتو پوهنځي د ټولو څانګو استادان او محصلين استفاده کولای شي او د ممد درسي په حيث ترې ګټه اخيستل کېدای شي.

موخې:

ددې علمي څېړنيزې مقالې لوی هدف دادی چې په نشر سره يې د ژبو او ادبياتو پوهنځي ټول زده کوونکي د خپلې علمي سطحې د لوړتيا په خاطر ګټه واخلي او هم که په راتلونکي کې کوم څوک غواړي چې په دې برخه کې لاڅېړنې او سپړنې وکړي ديو ماخذ په حيث له دې مقالې څخه استفاده کولای شي. بل هدف يې د مقالې څېړونکي استادان کولای شي چې د خپلو علمي رتبو د لوړتيا په خاطر د يو شرط په حيث يې له امتياز څخه ګټه واخلي.

مواد او کړنلاره:

ددې علمي څېړنيزې مقالې د څېړلو له پاره لومړی عنوان انتخاب او بيا پلان ترتيب شو، وروسته د کورنيو او بهرنيو معتبرو ماخذونو په لټه کې شو چې په کې شپږ ماخذونه بهرني په روسي ژبه دي او پاتې دولس ماخذونه يې کورني په پښتو او دري ژبو دي. ددې علمي څېړنيزې مقالې په څېړنه او سپړنه کې د کتابخانې په څېړنه او سپړنه باندې اکتفا شوې ده.

تــــر قيامتـــــه بـــــه يــــــادېږي پـــــه جهـــــان کـــــې
هـــــر ســـــړى چـــــې خـــــداى پـــــه فضـــــل ارجمنـــــد کـــــړ
عشـــقه تـــــه تـــــر اورنـــــگ زيـــــب بادشـــــاه بهتـــــر يـــــې
چـــــې خوشـــــال دې پـــــه عـــــالم کـــــې ســـــر بلنـــــد کـــــړ
خوشال خټک

د نړيوالو ادبياتو په تاريخ کې خوشال خان خټک داسې يوه ځلانده څېره ده چې د يونان هومر (د ميلاد څخه وړاندې د اتمې پېړۍ پاى) السه (د اومې قبل الميلاد پېړۍ اخر او د شپږمې قبل الميلاد پېړۍ پيل) سافو (د اوومې ق م پېړۍ پاى او د شپږمې ق م پېړۍ په لومړيو کې) اسشيل (۵۲۴-۴۴۹ق م) (۱-۵) د روم ويرژيل(۷۰-۱۹) ليوي اندرونيک(۲۸۵-۲۰۴ ق م) گني نوي (۲۷۴-۲۰۱ ق م) تيت مک بلافت(۲۵۰-۱۸۴ ق م) تيت لوکرتيس (۹۸-۵۵ ق م) کوينت گورتسي فلک(۶۵-۸ ق م) پابلي اويدي نزان(۴۳-۱۸ ق م) سينگا متوفي(۶۵ ق م) فيدره، پيتروني، پابلي کورنيل تاسيست(۵۵- ۱۲۰ ميلادي) اپولي(۱۲۰ ميلادي زېږېدلى) په منځنيو پېړيو کې د ايټاليې دانته ايلگر (۱۲۶۵- ۱۳۲۱م) د رنسانس په دوره کې پـه ايټاليـه کې پتراکه(۱۳۰۴- ۱۳۷۴م) جوني پوگاچوف (۱۳۱۳- ۱۳۵۷ م) د فرانسې فرانسوا ريبلې(۱۴۹۴- ۱۵۵۳ م) هسپانوي ميگل دي سروانتس(۱۵۴۷- ۱۶۱۶م) د انگلستان جفري جيسار (۱۳۴۰-۱۴۰۰م) توماس مور(۱۴۸۶-۱۳۳۵ م) ويليام شکسپير۱۵۶۴-۱۶۱۶ م).

په اوولسمه ميلادي پېړۍ کې هسپانوي لوپي ديويگا(۱۵۶۲-۱۶۳۵ م) په فرانسه کې پير کورنيل(۱۶۰۶-۱۶۸۴م) ژان راسين(۱۶۳۹-۱۶۹۹ ميلادي)، موليير(۱۶۷۳-۱۶۲۲م)، ژان دوله فنتون(۱۶۹۵-۱۶۲۱م) د انگلستان ملتون(۱۶۷۴-۱۶۰۸م).

په اتلسمه ميلادي پېړۍ کې په انگلستان کې د اينيل ديفو (۱۷۳۱-۱۶۶۱م) ژان سويفت(۱۶۶۷-۱۷۴۵م) ريچاردسون(۱۷۱۲-۱۶۸۹م) فيلدينگ (۱۷۵۴-۱۷۰۷ميلادي).

د فرانسې ولتير(۱۶۹۴-۱۷۸۷م) ژان ژاک روسو(۱۷۱۲-۱۷۸۷ م) ديني ديدرو(۱۷۱۳-۱۷۸۴م).

د المان لسينگ (۱۷۲۹-۱۷۸۱م) فريدرش شيلر(۱۷۵۹-۱۸۰۵م) گويته(۱۷۴۹-۱۸۳۲م) (۲-۱۰)

هسپانوي کالديرون(۱۶۰۰-۱۶۳۹م).

الماني مارتين او پيځ(۱۵۹۷-۱۶۳۹م) پاول فليمينگ(۱۶۰۹-۱۶۴۰م).

د انگليستان جان دون(۱۵۷۲-۱۶۳۱م) چکي اموساکامينسکي(۱۵۹۲-۱۶۷۰) هنگري زلبرت سينځي مولنار (۱۵۷۴-۱۶۴۳م) پيوتر پازمن(۱۵۷۰-۱۶۳۷م) ميکلوش زريني(۱۶۲۰-۱۶۶۴م) دين ديوشي(۱۶۲۹-۱۷۰۴م) انگريزي سموليت(۱۷۲۱-۱۷۷۱م) سيترين(۱۷۱۳-۱۷۶۸م) اوبرت بيرنس(۱۷۵۹-۱۷۹۶م) بيند اجمينفرانکلن(۱۷۰۶-۱۷۹۰م) تاماس پيين(۱۷۳۷-۱۸۰۹م).

فرانسوي لبباژ(۱۶۶۷-۱۷۷۴م) مونتسکو(۱۷۸۹-۱۷۵۵م) ولتر (۱۶۴۹-۱۷۷۸م).

فرانسوي ايميل زولا۱۸۴۰-۱۹۰۲م) گي دي موپاسان(۱۸۵۰-۱۸۹۳م) اناتول فرانسس(۱۸۶۶-۱۹۴۴م).

د بيلجيم- شى- دى کاستر(۱۸۲۷-۱۸۹۷م) که ليمون(۱۸۴۴-۱۹۱۴م) م ميتر لينگ(۱۶۴۲-۱۶۴۹ م) ی پيرخارن(۱۸۸۵-۱۹۱۶م) هسپانوي بيرونتيو، پيريس گالدوس(۱۸۴۳-۱۹۲۰م) انيحليم گانيوتم(۱۸۶۶-۱۹۳۷م) ميگل دى او نامونو خوږو(۱۸۶۴-۱۹۳۶م) رومن ديل والي نيکلان ۱۸۶۹-۱۹۳۶م) الماني ، شپيل گاگين(۱۸۲۹-۱۹۱۱م) تيودر شتورم(۱۸۱۷-۱۸۸۸م) کالوپتمن(۱۸۶۲-۱۹۴۶م) گينريخ مان(۱۸۱۷-۱۹۵۰م) توماس من(۱۸۷۵-۱۹۰۰م).

سويزر لينډی لودويگ انځنگ روبر (۱۸۳۹-۱۸۸۹م) مارين، فون يبينيريشنباخ(۱۸۳۰-۱۹۱۶م) کارل- يميلا فرانسوا(۱۸۴۸-۱۹۰۴م).

ناروېژي ګینریک یبس(۱۸۲۸-۱۹۲۱م) انګریزي جوزیف ریادرید کیپلینګ(۱۸۲۵-۱۹۳۹م) اوسکاراوایلد(۱۸۵۲-۱۹۰۰م) توماس ګاردي(۱۸۴۰-۱۹۲۸م) جورج برنارد شاو(۱۸۵۶-۱۹۵۰م) اوبرت جورج اویلس(۱۸۲۶-۱۹۱۸م) جیک لوندن(۱۸۷۶-۱۹۱۲م) امریکایي مارکتوین تیودر درایزر(۱۸۱۷-۱۹۴۵م) یپتون سینکلیر(۱۸۷۸-۱۹۴۹م) پولنډي ایلیزا اژیشکه(۱۸۴۲-۱۹۱۰م) بالیسلاو-پروس(۱۸۴۷-۱۹۱۲م) چکوسلواکي سویتپلوک چنیخ(۱۸۴۲-۱۹۰۷م) مارنیناکو کو چینا(۱۸۲۰-۱۹۲۸م) کیوبایي خوسې مارتي(۱۸۵۳-۱۸۹۵م).

هندي ب، چوتو پاد خای(۱۸۳۸-۱۸۹۴م)، خارسي چندرا(۱۸۵۰-۱۸۸۵م) م.اقبال(۱۸۷۷-۱۹۳۸م) رابندر انات ټاګور(۱۸۲۱-۱۹۴۱م) م-پ- دویویدي(۱۸۲۱-۱۹۳۸م).

چینایي څاو سوسینیه(۱۷۲۴-۱۷۲۴م) لي باوزیه(۱۷۷۶-۱۹۰۶م) اوبو یاو(۱۸۲۶-۱۹۱۰م).(۴-۲)

فرانسوي وکتور هوګو(۱۸۰۲-۱۸۸۵م)، ژ. دی ستال(۱۷۶۶-۱۸۱۷م).

ف-ر- دی شاتریان(۱۷۶۷-۱۸۴۸م) شـــنودی(۱۷۸۰-۱۸۴۴م)، ا، دی وینـــي(۱۷۹۷-۱۸۲۳م) ستیندال(۱۷۸۳-۱۸۴۲م) انور بالزاک(۱۷۹۹-۱۸۵۰م) چارلز دیکنس(۱۸۱۲-۱۸۷۰م) انګریزي ګیل بیرت کیت چیسترتون(۱۸۷۴-۱۹۳۶م) جورج ریلوټ(۱۸۸۰-۱۸۱۹م) انتون ترولوپ(۱۸۱۵-۱۸۸۲م) امریکایي لانګفیلو(۱۸۰۷-۱۸۸۲م) رالف اولدو یمرسون(۱۸۰۳۰-۱۸۸۲م) انتون ترولوپ(۱۸۱۰-۱۸۸۲م) واشنګټون ایروینګ(۱۷۷۳-۱۸۵۹م) ادګاراالان پو(۱۸۰۹-۱۸۴۹م) جیمز فینمر کوپر(۱۷۸۹-۱۸۵۱م) ګیرمن میل ویل(۱۸۱۹-۱۸۹۱م) ناتانیل ګتورن(۱۸۰۴-۱۸۲۴م) (۵-۱۷).

ګینزیدویدتورو(۱۸۱۷-۱۸۹۲م) اولت اویتمین(۱۸۱۹-۱۸۹۲م).

د روسیې میخال واسیلیویچ لامونوسوف(۱۷۱۱-۱۷۶۵م) ګاوریل رومانیویچ دیر ژاوین(۱۷۴۳-۱۸۱۶م) دینیس ایوانویچ، فونویزین(۱۷۵۴-۱۷۹۲م) الکساندر نیکولایویچ رادیشف(۱۷۴۹-۱۸۰۲م) واسیلي اندرییویچ ژوکوفسکي(۱۷۸۳-۱۸۵۲م) کندراتیف فودریویچ ریلیف(۱۷۹۵-۱۸۲۶م) الکساندرسر ګیویچ کریبایدوف(۱۷۹۴-۱۸۲۹م) الکساندر سرګیویچ پوشکین(۱۷۹۹-۱۸۳۷م) میخایل یورویچ لیر منتوف(۱۸۱۴-۱۸۴۱م) نیکولای واسیلیویچ ګوګول(۱۸۰۹-۱۸۵۲م) ویساریون ګریګوریویچ بیلینکي(۱۷۱۱-۱۷۴۸م) (۴-۲)

لیوف تولستوی(۱۸۲۸-۱۹۱۰م) میخایل شوخوف(۱۹۵-۱۹۸۳م) (۱۲-۸) او نور...

۱_ دخوشال هنري تخلیق:

د نړۍ ډېر ستر ستر لیکوال که له خوشال خان خټک سره په یوه تله کې واچول شي؛ نو د خوشال پله به پرې بیا هم ډېره درنده وي، ځکه چې خوشال خان خټک هېڅ ډول مضمون پرې نښود، حقیقت یې له مجاز سره ونښلاوه، عشقي، بزمي، اخلاقي، ټولنیز، وطني، ملي، فلسفي، تصوفي، رزمي، حماسي، فکاهي او نور هر راز مطالب یې د شعر په جامه کې ونغښتل، د هر چا د ذوق له پاره یې د خپل شعر باغ او بڼ له رنګارنګ ګلونو ځخه ډک کړ.

ساده او اسان شعر یې ووایه، د افکارو مرغلرې یې د شعر په ښایسته مزي کې وپېیلې، د زړه د ټوټو ترجماني یې وکړه، د خبرو ملک یې فتح کړ او د پښتو ادب لوی استاد او د نړیوالو ټولو ادبي څېړو مخکښ شو.

خوشال خان خټک په فصاحت کې حسان، په رزم کې فردوسي، په اخلاقو کې سعدي، په فلسفه کې خیام، په عشق او تصوف کې حافظ، په عشرت کې بونواس او د فطرت د ښکلا انځورګر وبلل شو. د ده له شعر سره د پښتو ژبه په آب و تاب شوه. د بلبلو دنارو له پاره یې د وینا او خبرو باغ جوړ کړ، لکه چې وایي:

ما خوشال چې په پښتو شعر بیان کړ
د پښتو ژبه به اوس په اب و تاب شي
همېشه به پرې ناري وي د بلبلو

دا چې ساز کړ نن خوشال په ويل باغ

لنډه دا چې خوشال خان خټک د پښتو ادب يو لوی اديب، غښتلی شاعر، د پښتونولۍ ليوال، د ننګ او غيرت ټوټه، د نوې دورې د تورې او مېړانې بيرغ او د عزم او همت لوی غر او د نوې دورې لارښوونکی وګڼل شو.

خوشال خان خټک پرته له شعر نه په نثر کې هم د لوی لاس خاوند او د پښتو نثر يو قوي نثر ليکونکی، يو مؤرخ، لوی عالم او د مشهور مؤلف په صفت وستايل شو. همدا وجه ده چې نن ورځ د ده د علم، فرهنګ، توري او ننګ لوړ مقام ته نه يوازې پښتانه د احترام سرونه ټيټوي او دده د سپېڅلو هيلو د پوره کېدو هيله کوي، بلکې نړيوال فرهنګيان هم د خوشال خټک لوړ مقام ته خپل سرونه ټيټوي. (۹-۳)

کله چې د رنسانس په زانګو ايټاليه کې داننه وروسته جوني پوګاچيوف، پتراکه، ليوناردو داوينچي، رافايل او ميګل انژ پيدا شول؛ نو د لويديځ نور هېوادونه هم په دې سيالۍ کې وروسته پاتې نه شول، هر هېواد انساني ټولنې ته داننه ګان او رافيليان وړاندې کړل، چې يو له بله سره څنګ په څنګ دربدلي او سيالي کولی شي، خو افغاني ټولنې چې دوه پېړۍ د رنسانس د پيل نه وروسته د ادب او هنر نړۍ ته کومه ډالۍ وړاندې کړه، نه يوازې د رنسانس راپېدېخوا زمانه کې د هغه سيال او انډول پيدا نه شو، بلکې له رنسانس نه پخوا هم د هغه جوړه او انډول نه ښکاره کېږي. ښاغلی سيد رسول رسا د ارمغان خوشال په مقدمه کې وايي: ((که په ايټاليا کې داننه، په انګريزانو کې شکسپير، په جرمني کې ګويټه او نورو کې نور دي؛ نو مونږ هم څوک لرو چې فخر پرې وکړو، هغه خوشال خټک او رحمان بابا دي.))

په ننګيالي پښتون کې ښاغلی عبدالقدير فهيم وايي: ((موږ داسې څوک لرو چې بل يې نه لري او هغه خوشال خان خټک دی. خوشال خان خټک د نړۍ د سترو شاعرانو د لومړي قدم نه څو قدمه وړاندې روان دی، ځکه چې پوخ سردار او د لوړو جنګي صلاحيتونو خاوند دی. هغه د جنګي سالارانو نه څو ګامه تر مخه دی، ځکه چې د هسکې پايې شاعر دی، شاعر هم څنګه شاعر؟؟.)) (۱۰-۱۱)

ما (جانس زړن) د نړيوالو ادبياتو تاريخ له پيله تر پايه پورې لوستی. د نړيوالو ادبياتو تاريخ څلور خاصې دورې لري، چې لومړۍ دوره يې له (۵۰۰۰ق م)څخه راپيلېږي او د ۱۰۰۰ (ق م) پورې رارسېږي.

د دې دورې ايجاد عنعنوي بڼه لري او داسې څه نه تر سترګو کېږي چې د خوشال خټک سره پرتله شي. د نړيوالو ادبياتو دويمه ادبي دوره له (۱۰۰۰ ق م) څخه پيل کېږي او د (۵۰۰)ميلادي پورې دوام کوي. همدا دوره ده، چې حماسي، غنايي او ډراماتيک ايجاد په کې شوی، خو په دې دوره کې د خوشال خټک انډول نه تر سترګو کېږي. سره له دې چې د يونان په ادبي تاريخ کې پينځمه، څلورمه او دريمه ق م پېړۍ، د طلايي دورې په نامه يادېږي. په دې دوره کې د لرغوني يونان، روم او باختري ادبياتو يوه برخه شامله ده. د نړيوالو ادبياتو دريمه دوره له(۵۰۰)ميلادي څخه راپيلېږي او تر(۱۳۰۰)ميلادي پورې دوام کوي. په دې دور کې د اروپا د منځنيو پېړيو ادبيات راځي. په دې دوره کې په ايټاليه کې داننه دی چې درې اثار ورته منسوب دي، الهي کومېدي، نوی ژوند او يوه نثري مجموعه.

څلورمه دوره له(۱۳۰۰) ميلادي کال څخه راپيلېږي او تر دې دمه رارسېږي، په دې دوره کې د نړۍ ټول ادبيات راځي.(۱۱)

لنډه دا چې (دايلياد او اوديسي) د مصنف هومر له زمانې څخه را واخله تردې دمه پورې خپلو او پردو که هر څومره شاعران له خوشال بابا سره پرتله کړي دي، يو هم له دې مېړنې سره په کنډه برابر نه دی ختلی. هغه يو ډېر ښه صوفي شاعر دی، خو د رزم په کوڅه کې نه دی تېر شوی. هغه بل د حماسې اشعارو کوټلی پهلوان دی، مګر د تصوف د باغچې بوی هم نه دی پرې لګېدلی. دا بل د بزمي سندرو خوږ ژبی توتي دی، مګر له رزمي او حماسي دنيا څخه ناواقفه دی. هغه بل د اخلاقو او موعظې پخې خبرې کوي، خو د رندۍ جرئت ورسره نه شته. ليکن زموږ د خوشال د بڼ ونې ټولې پيوندي دي، که د سرې خپله زولۍ تنګه نه وي؛ نو په دې ګلشن کې هر راز ګلان شته دی. (۷-۱۲)

خوشال خان خټک د ښوونې او روزنې په برخه کې د اروپايي فيلسوفانو سره د پرتلنې وړ دی.

۲ _ خوشال او جان لاک:

مرحوم استاد محمد صدیق روهي په ادبي څېړنو کې د خوشال د ښوونې او روزنې نظر په دې توګه وړاندې کوي: ((د خوشال په دستار نامه کې ډېر مهم او اساسي مسایل بیان شوي دي. د خوشال دستارنامه د ښوونې او روزنې ټول عمده مسایل لکه د ښوونې او روزنې ایډیا او هدف، تعلیمي نصاب، د تدریس مېتود، د چاپېریال او وراثت موضوع او داسې نور په ډېر عالمانه ډول څېړي...))

استاد محمد صدیق روهي ویلي چې خوشال خان د ښوونې او روزنې په برخه کې د اروپایي فیلسوفانو سره د پرتلنې وړ دی. استاد زیاتوي، د ساري په ډول انګریزي فیلسوف جان لاک د سپینې لوحې (Tabul 9-h959) د نظر په وړاندې کولو سره په فلسفه کې انقلاب راوست، په تعجب سره وینو چې خوشال بابا په همدې وخت کې د سپینې لوحې نظریه وړاندې کړې ده.

جان لاک (۱۷۰۹-۱۲۱۳) عقېده درلوده چې د ماشوم ماغزه د سپینې لوحې په شان دي او له تجربې نه مخکې په ماغزو کې کومه فطري مفکوره نه شته. خوشال خان ختک (۱۲۸۹-۱۲۱۳) وایي: ((د هلک زړه سپین کوره کاغذ داسې دی، هر څه چې پرې وکاږې هغه صرف پرې پرېوزي"

۳_ د جان لاک (جنټلمین) او د خوشال (دستار نامه):

خوشال خان خټک په ښوونه او روزنه کې د جنس، طبقې او ټولنیز انتقادي موقفه توپیر نه کوي. د خان په نظر بادار او غلام، نر او ښځه ټول د علم په زده کړه مکلف دي. په دې برخه کې دخوشال نظریې د کامینوس له نظریو سره ورته والی لري. دغه راز خوشال خان د نرانو او ښځو له پاره جلا نصاب ټاکي، تشویق ته هم ډېر ارزښت ورکوي.

د ښوونې او روزنې د فلسفې په تاریخ کې د پلوتارک (مورالیم) او د کوینټ لیان(د بلاغت اصول) چې د محتوا له پلوه د خوشال خان له دستارنامې سره پوره شباهت لري، د نورماتییف فلسفې غوره نمونې دي، هماغسې چې پلوتارک– کوینټلیان- کامینوس او داسې نور د ښوونې او روزنې د نورماتیفي فلسفې په وړاندې کولو سره د فیلسوفانو په حیث شهرت موندلی دی؛ نو خوشال خټک هم د دې لقب مستحق دی (۱۳-۱۳) او د یو فیلسوف په توګه باید وپېژندل شي.

سرمحقق زلمی هېوادمل په خپل کتاب تنګیالی د زمانې په (۱۵۸) مخ کې وایي: ((باید دا خبره یاده کړو چې په لویدیځ کې د نیشنلېزم مفکوره د خوشال خټک له زمانې څخه راوروسته پیدا شوې ده.))

ډاکټر راج ولي شاه خټک لیکلي دي: ((د ژبې په بنیاد د قومیت تصور چې په لویدیځ کې د فرانسې له انقلاب نه وروسته پیدا شوی دی، خوشال خان خټک هغه لومړنی عالم دی، چا چې په لومړي ځل د پښتون نیشنلېزم تصور یا فکر وړاندې کړ.

سر محقق محمد صدیق روهي د خوشال خټک د نشنلیستي مفکورې په هکله چې دا مفکورې د ایټالیا هېوادپال مبارز مادزیني له مفکورو نه کمې نه دي، د انتقادي مفکورې په هکله باید ووایم چې د خوشال خان خټک په دیوان (کلیات) کې سواتنامه او فراقنامه کې چې د خوشال خان د انتقادي افکارو ښکارندويي کوي او دا اثار موږ ته راښایي چې خوشال خان خټک له قضایاو سره انتقادي برخورد لري، ځینې مسایل په مستقیم ډول نقدوي. (۱۸-۱۴)

۴- خوشال او لیسنګ:

په دې برخه کې خوشال خان خټک د الماني شاعر لیسنګ سره پرتله کېږي. ګویټه د المان یو بل شاعر په دې هکله لیکلي دي: ((د لیسنګ غوندې انسانانو ته موږ ضرورت لرو، ځکه چې هغه په شرافت او خپلې قوي ارادې سره لوی دی.)) د المان یو بل لیکوال ګیني وایي: ((لیسنګ د المان د هماغه وخت مطلقه حاکمیت تر انتقاد لاندې ونیوه، د اشرافي استبدادي مدنیت پر ضد یې د المان د خلکو غوسه، نفرت او کرکه راوپاروله، لیسنګ په خپل ژوند کې یو ژوندی نقد کوونکی و، ژوندی مباحثوي و، د لیسنګ نقد د المان پر ادبي، سیاسي، ټولنیز او فرهنګي ژوند کې ژوره او پراخه اغېزه لري.))(۱۵-۱۴)

همدارنګه د خوشال بابا په اثارو کې موږ ادبي نقد، ټولنیز او سیاسي او د بابا په خپل ځان نقدونه پیدا کوو. خوشال خټک هم د خپل دوران پر سیاسي نظام ډېرې نیوکې او کره کتنې کړي، خوشال بابا د ځینو درباریانو اعمال او کړه وړه غندي.

۵- خوشال او پوشکین:

خوشال خان خټک د روسي ادب او ژبې د پلار الکساندر پوشکین سره هم ځینې ګډ اړخونه لري. الکساندر سیرکیویچ پوشکین یو سل اولس کاله د خوشال بابا له مرګ څخه وروسته پیدا شوی دی. خوشال او پوشکین دواړه د خپلو ژبو لومړني او لوی شاعران دي.

خوشال خټک او پوشکین دواړه چې په خپلو وختونو کې راڅرګند شول، د لمر په شان یې وړانګې هرې خواته خپرې شوې. د دوی په رڼا کې واړه ستوري له نظره پټ شول، خوشال دی چې شعر یې جګ کړ، لکه پخپله چې وایي:

په پښتو شعر چې ما علم بلند کړ

د خبرو ملک مې فتح په سمند کړ

په همدې قصیده کې له نورو شاعرانو سره د ځان پرتله داسې کوي:

یو په حال او په ماضي کې داسې نه و

چې ښکاره یې د خبرو راته خوند کړ

د میرزا دیوان مې ومانده په ګوډي

مسخره مې ارزاني خویشکی زمند کړ

که دولت و که واصل و که دا نور وو

په خبرو مې د هر یوه ریشخند کړ

همدا وخت دی چې خوشال بابا د شعر علم اوچتوي، د خپل قوم په ژبه د قام له پاره شاعري کوي.

اوس غواړم چې د الکساندر پوشکین د زمانې او له هغه څخه وړاندې شاعرۍ ته هم یو نظر وکړم. له پوشکین څخه وړاندې واړه او غټ شاعران تېر شوي دي، د پوشکین د زمانې مشهور شاعر ګاوریل رومانویچ دیرژاوین(۱۷۴۳-۱۸۱۶م) دی، چې د الکساندر پوشکین استاد و، په ۱۸۱۵م کال پوشکین د لیسې په کلنۍ ازموینه کې خپل یو شعر ولوست. دیرژاوین د ازموینې اخیستونکو له ډلې پاڅېد او غږ یې وکړ: «روسي ژبه له مرګه خلاصه شوه، اوس که مړ شم باک نه لري.»

دیرژاوین خپل یو عکس پوشکین ته د یادګار په ډول ورکړ او پرې یې لیکلي و: «د مغلوب استاد نه غالب شاګرد ته». د پوشکین په وخت کې د روسي څارانو (پادشاهانو) په دربار کې فرانسوي ژبې داسې نیلې او ریښې زغلولې وې چې حتی په خپله روسي سردارانو او دربار ته نږدې خلکو به خپله مورنۍ ژبه روسي په فرانسوي لهجه ویله، مګر پوشکین که څه هم له پلاره او نیکه نه سردار او دربار ته منسوب و، خو شاعري یې د خپل قوم په ژبه او د خپل قام له پاره وه. له پوشکین نه وروسته په روسي ادب کې لوی لوی شاعران تېر شوي دي، لکه لیر منتوف، نکراسوف، یاسینن، مایکوفسکي او نور، خو په شاعرۍ کې د پوشکین سیال او انډول پیدا نشو. د خوشال په څېر دی هم د خپلې ژبې لومړنی او لوی شاعر تر اوسه پورې پاتې شوی دی.

خوشال خان خټک او الکساندر پوشکین دواړه د ازادۍ غوښتونکو ملګري وو، خوشال خټک د افغان په ننګ توره وتړله، د ازادۍ غوښتونکو ځوانانو ایمل خان او دریا خان سره ملګری شو، په سمه او دښته کې وګرځېد، په خیبر، کړپه او تاتره یې په ګډه دښمن ته د خپلې تورې زور وښود. د خوشال خټک ملګري ایمل خان مومند او دریاخان دواړه ښه په ننګ او پت کې مړه شول. د هغو په ننګ خوښ خو په مرګ یې دردمند دی، لکه بابا چې وایي:

ایمل خان دریاخان دواړه په ښه رنګ تېر شول په ننګ کې

د دواړو په فراق کې زما تل اه و ماتم دی

د خوشال خټک څخه د مرګ چېې ملګري يوړل، د پښتو په ننګ د ازادۍ په لار کې مجادله کوي، څکه خپه دی، لکه چې وايي:

که ما غونډې نور هم واى په دې کار به ډېر خوشال وم
چې ما غونډې څوک نشته څکه پروت رابانديې غم دی

خوشال خټک غمجن دی خو مايوسه او نهيلی نه دی، حوصله يې پرځای ده، لکه چې وايي:

د عالم ډېرې خبرې لور په لور تورې لښکرې
زړه مې نه خوځي له ځايه، غر خو هسې وي کنه

تر مقصد پورې رسېدل شرط دی، که په لاره کې د وينو ډنډونه وي او که ګړنګونه، ده د افغان په ننګ، د خپل قام په ننګ کلکه ملاتړلې وه. له دې ګړنګونو او ډنډونو څخه اوړي او د قام له لمنې څخه د غلامۍ تور داغ لرې کوي، په پښتنو باندې د نورو باداري ختموي او خپل قام د مرييتوب له ينجو خلاصوي. هلته په روسيه کې د خوشال د دې لارې ملګری الکساندر پوشکين هم د خپل ملک او خلکو د ازادۍ له پاره هڅې کوي. له ختيځ نه تر لويديځه او له شمال نه تر جنوبه ځومره د خدای مخلوق او ځمکه چې په روسي امپراتورۍ کې پرته وه؛ نو دا د يو څو کسو ډېرو لويو لويو ملکانو، سردارانو او خانانو مال و، عام وګړي او عادي بزګر د څارويو، ونو او بوټو نه پورته ارزښت او حيثيت نه درلود.

(کری پست نه وی- krepastnoe prawa) غير انساني قانون بزګر د پټي او ځمکې جز ګرځولی و، چا به چې خپله ځمکه خرڅوله؛ نو د پټي د پاسه د ولاړو ونو او بوټو په څېر به بزګران هم ورسره سودا کېدل. د روسي قوم دې بدې ورځې ته د الکساندر پوشکين سترګې ونه غړېدلې، په ولس کې د سياسي شعور د ويښولو له پاره يې له برچې نه تېره قلم راواخيست، غښتان او ملکان يې چې د ولس په غلامۍ او خپلې باداری خوشاله وو، په خپلو اشعارو کې وکنځل او وغندل، له (ديکابريستانو-Dekabrestan) د ازادۍ غوښتونکو له ډلې سره ملګری شو. دې سياسي ډلې چې پټ او ښکاره به يې د روسي ملت له پاره مدني او انساني حقوق غوښتل، د (زرغون څراغ) نومې ادبي ټولنې چې په همدې ډلې پورې تړلې وه، رسمي غړی شو. د ګريبايدوف او چادايوف ملګرتيا د ده په قومي اشعارو کې جوش او غلبله نوره هم ډېره کړه. خوشال خټک د خپل قام د ازادۍ په محاربه کې د ايمل خان مومند او دريا خان اپريدي په څېر ملګري لري. د خوشال خټک په څېر الکساندر پوشکين د خپل قوم له غاړې د مرييتوب د طوق لرې کولو په هلو ځلو کې د ديکابريستانو ملګری دی، که ګريبايدوف او ملګري يې دپوشکين قانون احساساتو ته پرواز وکړ؛ نو پوشکين هم په خپلو شعرونو کې د هغو نوم او افکار له پناه او مرګ څخه وساتل. خوشال خټک او پوشکين دواړو خپلو اولسونو ته د خپلواکۍ او ازادۍ رڼا واستوله. فرق دا و چې خوشال خټک توره او قلم دواړه په کار اچولي وو او پوشکين يوازې قلم په لاس کې نيولی و.

لکه څنګه چې خوشال خټک ريايي شيخان غندلي او کنځلي دي، په همدې ډول پوشکين هم په خپل يو شعر يعنې خنجر کې د هغو خلکو حق ادا کړی دی چې د مذهب توره يې په لاس کې او د پردې ترشا چې څه يې زړه غواړي؛ نو هغه کوي. د فرار په کلونو کې د خوشال په څېر پوشکين هم ډېر ښه او بې جوړې شعرونه وليکل لکه (kafkazskeplenek) يعنې د ققفاز بندي (Bratea karamazoa) (جګړه مار ورونه)، (د باغچه سرای فوارې) او نور..

خو خوشال او پوشکين دواړو د بند او فرار دورې تېرې کړې دي چې په نتيجه کې يې د پښتو او روسي ژبې ادب ته ډېره ګټه رسولې ده. خوشال خټک د پښتون قوم د تورې او قلم خاوند په ۱۲۹۸ ميلادي کال د فبرورۍ په شلمه په ډسمبر کې د پرديسۍ په حال کې په ابدي خوب ويده شو او هغه توره چې د افغان په ننګ يې اوچته کړې وه، ترې ولوېدله.

د افغان په ننګ مې وتړله توره ـ ننګيالی د زمانې خوشال خټک يم
روح يې ښاد او ياد دې يې تل زمونږ په زړونو کې تازه وي.

الکساندر پوشکين دا خپل فرض او دنده ګڼله چې سکروټې ونولي، ساړه زړونه تاوده کړي او په تودو کې لمبې بلې کړي، خو د ۱۸۳۷ميلادي کال په يوه ډېر ناځوانمردانه دسيسه کې په يوه دوييل کې د دانفسکي په لاس ووژل شو.

د پوشکين مرگ د عامو وگړو له پاره ملي ماتم و، ليکن د حکومتي کسانو له پاره لوی اختر و.
خوشال او پوشکين دواړه ستر شاعران دي چې د زمانې په تېرېدو او په اولس کې د سياسي او ټولنيز شعور په زياتېدو او پخېدو سره يې قدر نور هم زياتېږي.(۱۲-۸)
خوشال خټک يو داسې نابغه انسان و چې د انساني ژوند په هر اړخ يې ځلانده او ژور نظر درلوده. خوشال خان خټک د انساني ژوند د هر ضروري او مهم اړخ انځور په ډېر ښه ډول سره کړی دی. د خوشال په څېر انسانان په نړۍ کې که پيدا هم شي، خو په ټول به ورسره پوره ونه خيژي.
خوشال خټک څلوېښت زره شعرونه ليکلي دي چې زياتره يې له مرگه وروسته پاتې شوي دي. د راوړتي په نظر خوشال خټک تقريبا ۲۵۰ کتابونه ليکلي دي.

۲_خوشال خان خټک او دستايفسکي:

فيودر ميخايلويچ دستايوفسکي په ۱۸۲۱ميلادي کال تقريباً دوه پېړۍ وړاندې د غريبانو په يوه روغتون يعنې (د دردونو او بدبختيو مرکز) کې وزېږېد. پلار يې په همدغه روغتون کې د ډاکټر په حيث دنده اجرا کوله. دستايوفسکي د خوشال خټک څخه ۲۰۸ کاله وروسته وزېږېد. دستايوفسکي د بېوزلو به بېوزلۍ ښه پوه او بېوزله خلک يې نه شو هېرولی. په ۱۸۴۱ ميلادي کال کې يې د (بېوزلانو _Bednee lode) په نوم اثر وليکه. دستايوفيسکي ډېر اثار وليکل لکه: (روبل)، (د کور خاوند)، (اوانتوشکا) يې خپاره کړل. د دستايوفسکي د نوموړو کتابونو د خپرولو نه وروسته د پترو چوسکي په غونډو کې په فعاليت بوخت شو او د دغې غونډې په غړيتوب ومنل شو. دستايوفسکي د پينځه ويشتو کلونو و چې د ژوند حقايقو ته ځير شو. په کور کې به يې خبرې کولې، دغه غونډې او هڅې د وخت د دولت پر ضد يو امر گڼل کېده چې له بده مرغه په ۱۸۴۹م کال د لومړي نيکولای تزار په امر د پترو چوسکي د غونډې ټول غړي د دولت پر خلاف د توطيې په جرم بنديان او زندان ته واچول شول او د دسمبر په دوه ويشتم سهار د اعدام ډگر ته بوتلل شول، په دې وخت کې دستايوفسکي اووه ويشت کلن و چې په اعدام محکوم شو.
د داسې يو انسان په زړه باندې د شپاړسو گوليو د فير امر وشو چې هغه د خلکو د مينې نه ډک و يوه دقيقه تېره شوه، بله دقيقه تېره شوه، خو بيا هم د فير غږ نه اورېدل کېده، وروسته دغه امر په بله بڼه کې څرگند شو. هغه دا چې د ژاندارم يو مامور په خپل اوچت غږ سره خلک داسې مخاطب کړل:
((د اعدام په ځای په تبعيد او د شاقه کارونو په کولو محکوم شو.)) د اعدام لحظو په دستايوفسکي داسې ناوړه اثر وکړ چې د عمر تر پايه يې هېر نه شو.
دستايوفسکي په سايبريا کې د داسې ظالمو او وحشي بنديانو سره يوازې په بنديخانه کې واچول شو، چې په ټوله موده کې هيڅ ډول مطالعې او کتاب لوستلو ته پرې نه ښودل شو. يوازې د انجيل د لوستلو او مطالعه کولو اجازه يې درلوده. په بنديخانه کې له نوموړي سره د نورو ليدنه او کتنه بنده وه، سر او کار يې د يو زاړه سپي او يو وزر ماتي باز سره و. د سپي او باز ملگرتيا هم تر ډېره پايښت ونه کړ او له لسو کلونو بند وروسته په(۱۸۵۹)م کال په ماته ملا او کروپ ځان له زندانه ووت.
خوشال په اکوړه کې په ۱۲۳۱م کال کې زېږېدلی. په ۱۲۲۴م کال کې د کابل نوي نايب الحکومه چې د خوشال له زياتېدونکي زور او شهرت نه په وېره کې و، د مغل پاچا اورنگزيب غوږونه ډک کړل چې د خوشال خان خطر لرې کړي.
خوشال خان پېښور ته وغوښتل شو، چېرته چې هغه دوه مياشتې بندي و او بيا هندوستان ته د درنې بدرگې او درنو زنځيرونو لاندې واستول شو.
خټکو غوښتل چې لاره ونيسي او خوشال په زور ازاد کړي، ولې خوشال خان خټک هغوی پوه کړل چې هيڅ لاس ونه خوځوي، خوشال خان په ډهلي او رنتهبور کې تر دوه نيم کالو بندي ساتلو وروسته اگرې ته بوتلل شو او نظر بند کړی شو. د ځينو دوستانو په غوښتنه او مرسته اخر خوشال خان خټک په ۱۲۲۹ م کال له بنده ازاد کړی شو. خوشال خان خټک خپل

هېواد ته راستون شو او د اباسين دې غاړې يې د پښتونخوا د ازادۍ او د افغانانو د تباه شوي عزت راګرځولو لپاره يو ملي حرکت پيل کړ.

خوشال بابا د مغلو خلاف په ټولو محاذونو کې جنګ پيل کړ، کوم چې د يو ملي حرکت او بيدارۍ لپاره ضروري و. خوشال بابا او د هغه کورنۍ د پښتو ادبياتو بنياد کېښود، پښتو ژبه يې په خپلو ښايسته شعرونو، نظمونو او نثرونو غني کړه. هغه د پښتنو عفوه او بخشش، سخاوت او بهادري، مېلمه پالنه، وفاداري، غيرت، عزت النفس، له وطن سره مينه، د وطنوالو سره مينه او محبت د مختلفو قبيلو ترمنځ يوازې دی، چې د يو انقلابي او ناقابل تسخير مليت لپاره هغه ضروري ګڼي.

اوس ګورو چې فيدر ميخايلويچ دستايوفسکي له زندان نه د راوتو په وخت کې څه وکړل، دستايوفسکي چې کله له زندان څخه راووت (د مړو د کوريا دښتونه) په نوم کتاب يې وليکه، په نوموړي کتاب کې د زندان د دوو ملګرو (سپي او باز) برخه کې داسې حقايق وايي چې حتی ډېر سخت زړی انسان هم غمګين کوي. د ښېلګې په توګه د وخت د تزاري دولت شاه چې سخت مستبد انسان و، هم د هغه د لوستلو نه په ژړا شو. د دې کتاب د لوستلو نه دا هم ښه جوتېږي، چې تزار انسان ته په کوم ارزښت قايل و. دستايوفسکي په ... دوريميه (wremea) يا وخت په نامه مجله کې د (فلاکت نه ډکه مسئله) تر عنوان لاندې مقاله خپره کړه، د وخت حکومت تزار ته خبر ورکړ چې د دغې مقالې ټول مضمون د دولت د ټولو اقداماتو پر ضد دی، همغه و چې تزاري حکومت د دغې مجلې د مصادره کولو امر ورکړ. د دغې مجلې مصادره کولو د دستايوفسکي په زړه باندې دردوونکی اثر وکړ، دستايوفسکي مجبور شو چې په تشو لاسونو خپل ګران هيواد او ټاټوبی پرېږدي او اروپا ته ولاړ شي.

خوشال خټک او فيودر ميخايلويچ دستايوفسکي دوه شيان سره ګډ لري، يو زندان او بل باز. دستايوفسکي د خوشال په څېر غوښتل چې خپل هېواد او خلک د تزاري ظلم او استبداد څخه خلاص کړي. خوشال د مغلو په وړاندې مبارزه کوله او دستايوفسکي د تزاري استبداد پر ضد، کله چې فيودور ميخايلويچ دستايوفسکي اروپا ته لاړ، له دومره ستونزو سره مخامخ شو چې د يوې ګولۍ ډوډۍ د تر لاسه کولو په خاطر به يې وژونکي کارونه کول. سره له دې چې ده خورا ډېر کار کاوه او ډېر يې ځان ستړی کاوه، خو ګټلو پيسو يوازې د ده د کوټې کرايه هم نه شوه پوره کولای؛ نو ځکه د هغه وخت اروپا دستايوفسکي خپه کړ.

دستايوفسکي د پيسو مسئله چې په سرمايه داري نړۍ کې د انسان په روح ناوړه اغېزه کوي، په ۱۸۱۷م کال په ليکل شوي اثر (جنايات او مکافات) کې د يوه مضمون بنسټ او اساس ګرځولې وه.

د دستا يوفسکي وروستي اثر چې د (کارامازوف ورونه) نومېږي، روسي ملت ته وصيت نامه ده، چې له ډېرو غوره او په زړه پورې مضمونونو څخه ډک دی، نوموړی کتاب په ټوله روسيه کې خپور شو. په ۱۸۷۱م کال چې دی ۵۱ کلن و تر ډېرې سرګردانۍ، پرېشانۍ او غربت زغملو وروسته خپل هېواد ته راغی.

دستايوفسکي د بشري ټولنې د خوشبختۍ د تامين له پاره په مبارزه لاس پورې کړ او داسې يې وليکل: « .... په پوره مينه ژوند راباندې ګران دی، د ژوند کولو له پاره غواړم چې ژوند له نوي سره پيل کړم».

دستايوفسکي د اوږده رنځ وروسته په ۱۸۸۱م کال په ډېره غريبۍ کې مړ شو، د نوموړي له مرګ درې اونۍ وروسته ظالم او تباه کوونکی تزار هم له منځه ولاړ او د خپل عمل جزا يې وليده.(۱۸-۹)

خوشال خټک سردار او خان و، خو دستايوفسکي ډېر بېوزله او غريب انسان و، خوشال خټک د ژوند ټولو اړخونو ته متوجه و، د ژوند په ټولو اړخونو يې خپله شاعري کړې، خو دستايوفسکي يوازې د روسي ملت ازادۍ او انسان ته د انسان په سترګه ليدلو لپاره مبارزه کوله، خوشال د باز او ښکار سره هم مينه لرله او وايي:

خدايه ته په زړه کې اچوې دا مينې
چې په ښکار دې مبتلا کړم ته مې وينې

په داسې حال کې د خوشال په څېر دستايوفسکي هم د سپي او ښکار مينه درلوده، داسې مينه چې د سايبريا په زندان کې هم همدا وزر ماتی باز او سپی ورسره ملګري وو. خوشال د باز په اړه يو مشهور اثر بازنامه وليکله، د خوشال د ښکار انډول دستايوفسکي چې کله له زندان څخه راخوشې شو، د (د مړو د کور يادښتونه) نومي اثر کې د زندان د دوو ملګرو (وزرماتي باز او سپي) په برخه کې حقايق څرګندوي. خوشال خټک شاعر او ليکوال و، يعنې د نظم تر څنګ يې نثر هم ليکلو، په داسې حال کې چې دستايوفسکي يوازې نثر، ناول، رومان او داستان ليکلو. خوشال خټک ته خپل او پردي په درنه سترګه ګوري، حال دا چې دستايوفسکي هم د خپلو او پردو د احترام او ستاينې وړ ګرځېدلی او نن يې هم خلک په درنښت سره يادوي.

خوشال د پښتو ژبې د بډايه کولو او له نورو ژبو سره د سيالۍ کولو لپاره ليکنې کولې، په داسې حال کې چې دستايوفسکي د خپلو خلکو، خپلې ژبې او خپل ملت له پاره هڅه او هاند کولو.

لنډه دا چې که خوشال بابا د نړۍ له هر ليکوال سره مقايسه کړو کېدای شي چې په يونيم اړخ کې د نورو ليکوالو سره ګډ اړخ ولري، خو داسې ليکوال يا شاعر، چې هم شاعر وي، هم نثر ليکونکی، هم فيلسوف او هم جګړن .... وي نشو پيدا کولای. يو خوشال دی چې په هر تول او هره تله کې پوره خېژي.

پايله:

د خوشال او نړيوالو ادبي څېرو ترمنځ مقايسوي څېړنه کې دې پايلې ته ورسېدو چې په نړۍ کې ډېر داسې ليکوال شته چې د خوشال خټک سره پرتله کېدای شي، دې نتيجې ته هم ورسېدو چې نه يوازې خوشال د نړۍ له نورو ليکوالو سره د پرتلنې وړ دی، بلکې د پښتو ژبې نور لېکوال هم د نړيوالو لويو ليکوالو سره د پرتلنې وړ دي. ليکوال که هغه د هرې ژبې وي او که د هرې سيمې، ګډې وجې او ګډ اخلاقي مسئوليتونه لري، له ستر خوشال بابا سربېره بايد د پښتو ژبې نور ليکوال هم پرتله شي او په دې برخه کې لا ډېر کار وشي.

مناقشه:

کومه څېړنه چې د خوشال او نړيوالو ادبي څېرو د پرتلنې په اړه وشوه، په دې څېړنه کې دا ثابته شوه چې د نړۍ ټول ليکوالان که هغه په هره ژبه او که د هرې سيمې وي، د خپلو ټولنو او خلکو په وړاندې ګډ اخلاقي مسئوليتونه لري. په پای کې دا ويلای شو چې ليکوالان د نړيوالو په وړاندې هم ګډ مسئوليتونه لري او د نړۍ ليکوالان ډېرې ګډې وجې او ځانګړنې سره لري.

Abstract:

the greatest poet of Pashto language, mr.khushal khan khatak has been compared to the famous literary figures of the world and the similarities of their literary works has been clearly explored in this academic research article; the comparison has been started in this academic research article from the ancient Greek writers that expands to Russian writer leef thulsthoy; particularly, all aspects of mr.khushal khan khatak's literary work has been compared to English writer john lock, German writer leasing, Russian writer poshkin, Russian writer thistaysky. The article has been concluded with adding abstract, preface, objectives, conclusion, debate and references to the article.

اخځونه:

(۱-۳) ارتمونوف. س. د نړیوالو ادبیاتو تاریخ(۱۷-۱۸م) پېړۍ مسکو، پرسویشني(۱۹۸۸)کال په روسي ژبه.
(۲-۴) بگوسلاوسکي .و.ن. د نړیوالو ادبیاتو تاریخ(۱۹) پېړۍ مسکو، پرسویشني (۱۹۸۹م) کال په روسي ژبه.
(۳-۹) ریبنسوف – د شولوخوف ژوند(۱۹۸۵م) کال ۱۴مخ، په روسي ژبه.
(۴-۲) رومانوف- ن- ی- روسي ادبیات د اووم ټولگي لپاره، مسکو، پرسویشني(۱۹۸۸) کال په روسي ژبه.
(۵-۱) زړن- د یوناني مدنیت په رڼا کې د یوناني ادب لومړۍ دورې ودې او پرمختگ ته یوه کتنه. د پوهنملۍ تېزس.
(۲-۸) زړن، جانس، لیوف تولستوی او د ده د غوره اثارو پېژندنه، لیکوال مجله، دویم جلد، شپږمه گڼه، اگست(۱۹۹۳م) کال ۱۰مخ.
(۷-۱۲) زړن، جانس، د نړیوالو ادبیاتو دوره بندي، هیله مجله، دویم کال، دریمه گڼه (۱۳۷۷ل) کال، (۵۷-۲۷) مخونه.
(۸-۱۲) زړن، جانس، ادبیات باید ازاد وي، سحر مجله پینځمه او شپږمه گڼه، (۱۳۷۲م) کال(۷۸-۷۹) مخونه.
(۹-۱۸) ځدران- عبدالرحیم، فودر میخایلویچ دستایوفسکي، کابل مجله، ژبنۍ او ادبي څېړنې (۱۳۲۲م)کال (۳۳-۴۴) مخونه.
(۱۰-۲) میرزایوف، صابر او محب بارش، تاریخ ادبیات غرب، جلد دوهم – کابل پوهنتون(۱۲۲۳) کال.
(۱۱-۱۰) معتمد، محمد اکبر، ننگیالی پښتون، پښتو ټولنه، ۱۳۴۵م کال ۲ مخ.
(۱۲-۱۱) معتمد، محمد اکبر، ننگیالی پښتون، پښتو ټولنه، ۱۳۴۵م کال، ۲۸ مخ.
(۱۳-۱۳)معتمد، محمد اکبر، ننگیالی پښتون، پښتو ټولنه، ۱۳۴۵م کال،۲۰۹مخ.
(۱۸-۱۴)معتمد، محمد اکبر، ننگیالی پښتون، پښتو ټولنه، ۱۳۴۵م کال، ۲۱۱-۲۱۲مخونه.
(۱۴-۱۵) هېوادمل، زلمی، ننگیالی د زمانې، ۱۵۸مخ.
(۱۸-۵) د شلمې پېړۍ نړیوال ادبیات، ریالېزم، دولتي کمېسون شوروي اتحاد مسکو ویشابه شکولا، ۱۹۹۰کال، په روسي ژبه.
(۲-۳) میرزایوف، صابر او محب بارش، تاریخ ادبیات غرب، دویم ټوک، کابل پوهنتون، ۱۳۲۳ کال، ۱۳۲۳ کال ۱۳-۹ مخونه

پوهنوال دوکتور عبدالناصر جبارخېل
طب پوهنځی- داخله څانگه

میتابولیک سندروم

لنډيز:

میتابولیک سندروم د طبي ستونزو مجموعه ده چې یوځای رامنځته کېږي او د یو شمېر خطرناکو، وژونکو ناروغیو لپاره لکه د زړه، رگونو، شکر، ځيگر، پښتورگو او نورو لپاره د خطر لوړ فکتور جوړوي.
په صنعتي هېوادونو کې له ۲۰ نیولې تر ۳۰ سلنه وگړي میتابولیک سندروم لري، یعنې ویلی شو چې هر پینځم کس دا ناروغي لري. په امریکا کې ۲۵ سلنه جمعیت پرې اخته دی او د عمر په زیاتېدو سره یې پېښې زیاتېږي. په ډول ډول نومونو لکه میتابولیک سندروم یا (Cardio metabolic Syndrome)، سندروم انسولین سره، ټینگار کوونکي سندروم، **Raven's Syndrome** او (CHAO Syndrome) په نومونو یادېږي. د ډېرو اسانو او ساده لارو چارو په وسیله کولای شو چې د نوموړي سندروم څخه مخنیوی وکړو او پای کې د هغو وژونکو ناروغیو کچه راکمه کړو چې دا سندروم ورته لار هواروي.

سریزه:

څرنگه چې د نړۍ په کچه ورځ په ورځ د میتابولیک سندروم پېښې مخ په زیاتېدو دي، ویل کېږي چې د نړۍ ۴۰ سلنه خلک ددې سندروم څخه زوربېږي او ددې سره سم د شکرې ناروغۍ پېښې چې اوس یعنې ۲۰۱۰ زېږدیز کال کې (۲۸۵) میلیونه خلک او په کال ۲۰۳۰ کې به (۴۳۰) میلیونو ته ورسېږي، تقریباً ۷۵ سلنه په شکرې اخته ناروغان د میتابولیک سندروم لري.
له بلې خوا څرنگه چې د زړه او رگونو ناروغي اوس په نړیواله کچه د مړینې درېیم لامل دی، یعنې ۳۰ سلنه نړیواله مړینه دې ناروغیو پورې اړه لري. یوه شمېرنه ښیي چې په کال ۲۰۰۸ کې ۱۷،۸ میلیونه خلک او په کال ۲۰۱۰ کې ۲۰ ملیونه خلک د زړه د ناروغیو له امله مړه شوي او په اټکلي توگه په کال ۲۰۳۰ کې به ۲۲،۷ ملیونه خلک د زړه او رگونو د ناروغیو له امله مړه شي او ویل کېږي چې میتابولیک سندروم له دوه نه تر څلور چنده دا خطر زیات کړی دی. که چېرې د میتابولیک سندرم په هکله پوره معلومات ولرو او د هغې مخنیوی او درملنه په وخت او زمان سره چې په ډېرو اسانو لارو چارو ترسره کېږي وکړو، نو کولای شو چې د مرگ او اختلاطاتو پېښې راکمې کړو. نو په همدې بنسټ ما لازمه وگڼله چې د میتابولیک سندروم په اړوند یو څه علمي معلومات خپلو طبي کارکوونکو او وطنوالو ته وړاندې کړم.

موخه:

ددې مقالې د لیکلو موخه د میتابولیک سندروم او هغو خطرناکو اختلاطاتو پېژندل او دهغوی مخنیوی او د درملنې لارې چارې دي.

کږنلاره:

څرنګه چه ميتابوليک سندروم د نن ورځې معمول او با ارزښته ناروغي ده او د نړۍ ۳۰-۲۰ سلنه وګړي پرې اخته دي، نو ما اړينه وبلله چې ددې ناروغۍ تر سر ليک لاندې د نړۍ د باوري ټکسټ کتابونو، ژورنالونو او د انټرنيټ څخه ګټور معلومات راټول او د يوې علمي مقالې بڼه ورته ورکړم، چې له دې لارې خپلو خلکو ته د خدمت جوګه شم.

تعريف او تشخيص:

په مختلفو ځايونو کې مختلف تعريفونه د .M.S لپاره شوي دي، لکه چې IDF او International Diabetic Federation يې داسې تعريف وړاندې کوي: ((که يو شخص مرکزي چاغوالی (د منې په شان) ولري او ورسره لاندې حالات موجود وي،

د وينې ترای ګليسرايد dl/ 150 mg څخه لوړه، د وينې HDL کولسترول د 40 mg/dl څخه کم په نارينه وکې او په ښځوکې د dl/ 50 mg کم، د وينې فشار13 /85 mm Hg څخه لوړ او يا مخکې د HTN لپاره يې درملنه شوې وي، د وينې100mg / dl FBS څخه لوړ يا مخکې Diabetic تشخيص شوی وي او که چېرې30 kg/m^2 BMI څخه لوړ وي.))

WHO لاندې تعريف وړاندې کوي:

((شکرې ناروغي، د ګلوکوز د زغملو خراب والی، انسولين سره ټينګار، Impaired FBS، د وينې فشار 140/90يا له دې څخه لوړ تراى ګليسرايد1,695 mmol / Lit يا له دې څخه لوړ، HDL د o, 9 ملي مول پر لېتر څخه نارينه وکې کم او په ښځوکې د 1ملي مول پر لېتر څخه کم، مرکزي چاغوالی او Waist hip نسبت په نارينه وکې 0,90 څخه زيات او په ښځوکې 0,85 څخه زيات وي، BMI 30kg /m^2 څخه زيات، Microalbuminurea شتون په دقيقه کې د 20 مايکوګرام يا د البومين او کرياتينين نسبت 30 mg/gr څخه زيات.))

EGI تعريف: ((د انسولين سره ټينګار که د لاندې Criteria سره يوځای وي، مرکزي چاغوالی که د ګېډې Circumference په نارينه وکې 94 cm څخه زيات او په ښځوکې 80 يا له دې څخه زيات وي، ترای ګلسرايد 2. mmo/Lit TGاو يا له دې څخه زيات وي، HDL د يو ملي مول پر لېتر څخه کم يا د ناروغ د شحمي تشوشاتو لپاره تداوي شوی وي، د وينې فشار 140/90 يا له دې څخه زيات وي او يا د فشار ضد درمل وکاروي، 6,1mmO/Lit FBS وي او يا له دې څخه زيات وي.))

لېکن NCEP (National Cholesterol Education Program) داسې تعريف کړی:

((که چېرې درې لاندې نښې موجودې وي:

۱- د مرکزي چاغوالي د ګېډې Circumference 102 cm يا 40 انچه په نارينه وکې او يا له دې څخه زيات او په ښځوکې 88cm يا 36 انچه څخه زيات.

۲- Dyslipedemia تراګليسرايد 1,7 mmo/Lit (150 mg) څخه زيات. HDL کولسترول 40mg/dl نارينه وکې کم او په ښځينه وکې د 50mg/dl کې کم وي. د وينې فشار: 85/ 130 ملي متر ستون سيماب وي او يا له دې څخه زيات وي.

۳- د وينې د ولږې شکر د(FBS) د 60mmol/L يا 110mg/dl څخه زيات وي.))

A.H.A هم پورته تعريف تائيد کړی دی، وايي چې که د: FBS کچه د 100 mg /dl او يا له دې څخه لوړه وي.

اسباب:

حقيقي لامل تر اوسه معلوم نه دی، ددې ناروغۍ پتوفزيالوژي کړکېچنه ده او لږ څه توضيع شوې ناروغان، زاړه، چاغ، بې تمرينه او په مختلفو درجو سره انسولين سره ټينګار لري. زيات طبي حالات Genetic او محيطي فکتورونه د MS

منځته راتګ کې رول لري. د جنتيک فکتور په باره کې ويلی شو چې د وينې د فشار د لوړوالي کورنۍ تاريخچه د شکرې د ناروغۍ تاريخچه او د زړه ناروغيو تاريخچه د اهميت وړ ده.
يو شمېر نور فکتورنه لکه کم فزيکي فعاليت، زياته انرژي اخيستل، وزن زياتوالی د ارزښت وړ دي.
زيات کاربوهايدريت لرونکي خواړه خوړل، د فزيکي فعاليت نه کول، حتی غير د وزن د زياتېدو څخه، د سيستميک التهاب يو شمېر نښې لکه د **CPR** لوړوالی، د فيروجن، انټرولکين **TNF** او يو شمېر نورو لوړوالی هم رول لري. او همدارنګه د يوريک اسيد کچه لوړه وي.

پتو فيزيولوژي:

کله چې حشوي شحم زيات شو، نو **Adiposity** (شحمي حجرات) په پلازما کې د **TNF** کچې لوړوي چې د يو شمېر نورو موادو لکه **Adiponectin** ، **Resistin** ، **Pai** کچې ته تغير ورکوي. **TNF** نه يوازې دا چې التهابي سايتوکينونونه توليدوي، بلکې د انسولين په ټينګار کې هم رول لري. تجاربو په موږکانو کې ښودلې که چېرې ورته په خوړو کې يو پر درې برخه سکروز ورکړل شي، نو په ميتابوليک سندروم اخته کېدای شي. سکروز لومړی ترای ګليسرايد لوړوي چې حشوي شحم د زياتېدو لامل ګرځي او بالاخره د انسولين سره ټينګار رامنځته کوي.
د شحمي انساجو د زياتېدو سره د ايميون حجراتو شمېر هم زياتېږي چې په خپل نوبت سره په التهاب کې رول لري. مزمن التهاب د هايپرتنشن، ايتروسکلروزس او شکرې ناروغۍ خطر زياتوي. وروستيو څېړنو ښودلې چې دوامداره استرس د ميتابوليک سندروم په منځته راتګ کې رول لري، ځکه چې هورمونل بلانس د هايپوتلاميک **Pitutary Adrenal axis** ، **HPA-Axis** خرابوي. کله چې **HPA-Axis** وظيفه خرابه شوه، نو **Cortisol** په دوران کې زياتېږي او دا بيا د ګلوکوز او انسولين کچه لوړوي. انسولين په شحمي انساجو باندې اغېزه کوي چې بالاخره په احشاوو کې د شحمو د توليدېدنې، انسولين سره ټينګار، **Dyslipidemia** او د وينې فشار لوړوالي ته لار هواروي. همدارنګه په هډوکو اغېزه کوي چې د **Osteoporosis** لامل ګرځي.
د ميتابوليک سندروم زياتره اجزاوې د بې تمرينه ژوند سره تړاو لري، ځکه بې تمرينه ژوند شحمي انساج په مرکزي برخه کې راټولوي، **HDL** کولسترول ښکته کوي، ترای ګلسيرايد، د وينې فشار او ګلوکوز زياتوي. هغه خلک چې د ورځې د څلورو ساعتونو څخه زيات کمپيوتر، ويديو، يا ۳ ساعته تلوېزون ګوري، نظر هغه خلکو ته چې يو ساعت څخه کم ګوري، دوه چنده د ميتابوليک سندروم خطر سره مخامخ دي.
د عمر زياتوالی هم په **M.S** کې اهميت لري. د امريکا **40%** خلک چې عمر يې د **50** کالو څخه لوړ دی **MS** لري، په ښځو کې نظر نارينه و ته زيات دی.
په شکرې ناروغۍ اخته **75%** ناروغان **MS** لري. يوشمېر جنيتيک ناروغۍ لکه **Berardinellin Lipodystrophy** او کسبي **HIV** سره تړلې لېپودستروفي چې د انسولين سره د ټينګار خطر لوړوي هم د **MS** په منځته راتګ کې رول لري.
Bipolar تشويشات يا **Schizoaffective** تشويشات لکه **Schizophrenia** او يو شمېر نور عقلي تشويشات هم **MS** ته لار هواروي ځکه چې بې تمرينه ژوند زياتوي او غذايي عادت خرابه وي.
روماتيک ناروغۍ لکه **Psoriatic Arthritis** نوو مطالعاتو ښودلې چې **MS** سره اړيکې لري.

اعراض او علايم:

ميتابوليک سندروم په **5%** هغه خلکو کې چې نارمل وزن لري موجود دی او په **22%** هغه خلکو کې چې وزن يې زيات **over weight** وي او په **60%** چاغو خلکو کې شتون لري. همدارنګه هغه خلک چې په کال کې پينځه پونډه او يا له دې څخه زيات وزن اخلي، د ميتابوليک سندروم خطر سره مخ دي.

ناروغان د شکرې ناروغي او د وينې فشار د لوړوالي ګيلې لري. همدانګه د مرکزي چاغوالي څخه چې د مېنې په شان وي، ځوربري. په نارينه و کې د ګېډې قطر 40 انچه څخه زيات او په ښځو کې د 38 انچو څخه زيات وي. ناروغان معمولاً د ستړيا، کسالت څخه ګيله مند وي. همدارنګه د هغو تشوشاتو ګيلې چې په ميتابوليک سندروم کې ګډون لري لکه د شکرې ناروغي ګيلې (ډېر خوراک کوی، تنده، زياتې ميتيازې کول، سستي او نور). د وينې د لوړوالي فشار ګيلې (سردردي، زړه ټکان، **Epistaxis** او نور). د زړه حملات **Strok** د ښو څخه شکايت لری. کبد اى شى د شحمي کبد(**Fatty Liver**)، يوريک اسيد لوړوالی، **Polycystic Ovary Syndrome**، **acanthosis Nigricans** د ميتابوليک سندروم سره يوځاى وي.

په دې ناروغانو کې د ولړې، د وينې شکر **FBS** چې **110mg/dl** څخه لوړ تراى ګلسيرايد **150mg/dl** څخه لوړ او **HDL 40mg/dl** څخه ټيټ وي.

اختلاطات:

Atherosclerosis، د شکرې ناروغي، د زړه حملات، د پښتورګو ناروغي، محيطي شراينو ناروغي، **Strok** او **Nonalcoholic Fatty Liver** سره مخ کېږي.

مخنيوی:

ډول ډول ستراتيژي د ميتابوليک سندروم په مخنيوي کې منل شوې دي:

۱- داسې خواړه خوړل چې غوړي کم او ډول ډول تازه مېوې او سبزيجات ولري.

۲- د وزن کمول چې بايد **BMI** د **25** څخه کم وساتل شي.

۳- د وينې فشار او ګلوکوز کنترول.

۴- سګرېټ قطعه کول.

۵- منظم فزيکي تمرين کول، چې اقلاً **30** دقيقې هره ورځ يا هفته کې پينځه ورځې وي. ۶- کوښښ وشي چې ماهي او يا د ماهي غوړ په غذا کې کم تر کمه دوه ځله په اونۍ کې وکارول شي.

درملنه:

د درملنې بنسټيزه موخه د شکرې، زړه او رګونو د ناروغيو د خطر کموالی دی چې د **Diuretic, ACE Inhibitor,Statin,Fibrate** او شکرې ضد درمل کارول کېږي. ډاکتر بايد د ناروغ د ژوند سطحې ته بدلون ورکړي او داسې درمل وکاروي چې د وينې فشار، کولسترول، تراى ګلسيرايد شکر کم کړي او لاندې پاملرنې ترسره شي:

۱- د وزن کموالی **7** الی **10** سلنه د موجود وزن څخه کم شي، يعنې د **1000- 500** کالوري د ورځې استعمال کړي.

۲- په منظم ډول فزيکي تمرين اجرا شي، په ځانګړې توګه منډه وهل، بايسيکل سواري او لامبو وهل.

فزيکي تمرين يو شمېر زياتې ګټې لري چې په لنډ ډول يې يادونه کوو:

د زړه دندې ښې کوي، د وينې فشار او **LDL** کولسترول ښکته کوي، **HDL** کولسترول او د انسولين حساسيت لوړوي، وزن کموي د ښه والي او د خوشالۍ احساس پيدا کوی، د خوب نظم اصلاح کوي، **Depression** او خفګان کموي، **Fibrinolysis** زياتوي، د اندوتيل وظيفه ښه کوي، اتونوميک اعصابو تون زياتوي.

غذايي رژيم:

داسې غذايي رژيم ناروغ بايد وکاروي چې کاربوهايدريت او شحم يې کم وي. د **Mediterranean** غذايي رژيم چې په يونان، ايتاليا او نورو اروپايي هېوادونو کې شهرت لري، ګټه ترې اخيستل کېږي. په دې غذايي رژيم کې د زيتون تيل، مناسب کاربوهايدريت، پروتين چې د ماهي يا چرګ د غوښې څخه برابر شوي وي، کارول کېږي، چې دا ډول غذايي رژيم

د وزن په کموالي، د وینې فشار، کولسترول په اصلاح کې غوره رول لري. همدارنګه یو شمېر متخصصین د **Aspirin** ورکړه توصیه کوي.

مناقشه:

که چېرې یو شخص چاغ وي او د بدن کتله یې د $30kgm/m^2$ څخه زیات وي او ځینې نورې ناروغۍ (لکه د وینې ترای ګلسراید زیاتوالی ولري، د وینې فشار یې لوړ وي، د وینې شکره یې د لوړې په حالت کښې د **100mg/dc** څخه لوړه وي) د میتابولیک سندروم په نوم یادېږي.

په کال ۲۰۱۰ کې په ټوله نړۍ کې **۲۸۵** ملیونه خلک په دې سندروم اخته وو او داسې اټکل شوې چه په ۲۰۳۰ کال کې به د نړۍ **۴۳۰** ملیونه وګړي پرې اخته شي. ددې سندروم لومړنۍ خرابې پایلې چې د ناروغ د معیوبیتونو او مړینې لامل کېږي، د زړه د رګونو ناروغي، شکرې ناروغي او فلــــج دی.

ددې خطرناکې ناروغۍ د مخنیوي لپاره په لومړي قدم کې ناروغان پخپلو ورځنیو خوړو کې د تیلو غوړ چې غیر مشبوع غوړ دي (لکه د جوارو، زیتونو، افتاب پرست تیل) او د کبانو غــوړ وکــاروي.

همدارنګه د کم غوړ لرونکي خواړه وخوري، لکه د چرګ او کبانو څخه پوستکی لـرې شي، د تازه میوو او شنو سبو څخه په ورځني خوراک کې زیاته ګټه واخلي.

پایله:

څرنګه چې میتابولیک سندروم دیو شمېر طبي ګډوډیو لکه د ګېډې **Circumference** د **40** انچه په نارینه و کې او ښځو کې **35** انچه څخه زیات وي او سیروم ترایګلسراید **150mg/dl** څخه لوړ، **HDL** کولسترول د **40mg/l** څخه په نارینه و او ښځو کې **50mg** څخه ښکته وي، د وینې فشار **130/85**او یا له دې څخه لوړ وي، د لوړې شکر**110mg/dl** او یا له دې څخه لوړ وي، متصف دی. غوره تظاهرات د میتابولیک سندروم انسولین سره ټینګار، د وینې لوړ فشار، د وینې غوړ زیاتوالی، وینې پرندیدو (**Clotting**) خطر لوړوالی د ځیګر، پښتورګو ناروغي او فلج منځته راوړل دي.

ددې سندروم په منځته راتګ کې جنیتیک، محیطي فکتورونه، د عمر زیاتوالی، هورموني تغیرات رول لري. د وزن د کموالي، غذایي رژیم، دوامداره تمرین او یو شمېر درملو په واسطه د نوموړي سندروم مخه نیولی شو. په دې سندروم کې د **9-30** چنده د **Type 2** د یابیت خطر په ټولنه کې زیاتېږي او د زړه او رګونو ناروغیو **2-4** ځله خطر لوړ وي.

وړاندیزونه:

- ټول هغه خلک چې وزن یې زیات وي په ځانګړې توګه مرکزي چاغوالی ولري، نو اقلاً په اونۍ کې پینځه ورځې د **30** دقیقو لپاره تمرین وکړي. په تمرین کې منډه وهل، لامبو او بایسیکل سوارۍ ته ترجیح ورکول کېږي.
- په خوړو کې د سبزیجاتو او تازه مېوو څخه ګټه واخلي.
- د حیواني غوړو پرځای دې د زیتونو تېل او د ماهیانو غوړو څخه ګټه واخلي.
- خپل د وینې فشار کنترول درمل، د شکرې کنترول درمل، د غوړو ښکته کولو درمل په منظم ډول استعمال کړي.
- د سګرېټ څکول – **Stress** مخه ونیسي.

Abstract:

Metabolic syndrome is the combination of medical disorders, which results death and many other risk factors for disease.

In industrial states/ Countries 20-30% population is affected from metabolic syndrome, we can easily say that every 5th person is affected. In USA 25% people are suffered from it.

It has different names such, Metabolic Syndrome, Cardio metabolic syndrome, Raven's Syndrome, and CHAO syndrome.

There are enough easy ways to keep to keep off precipitation factors of metabolic syndrome.

Reference:

1: American Diabetes Association .diagnosis and classification of diabetes mellitus Care. 2011 Jan, 34(suppl): 562-9 [PMID:21193628]

2: Available http:www.google.com.pub med health June 28,20

3: Available http//:www.googlewikiedia.the free encyclopedia

4: goldman.Ausuello Cecil medicine 23rd edition 2008 sounder Elsevier chap239

5: katin SE et al, mechanisms linking obesity to insulin resistance and type2 Diabetes, nature. 2006 Dec 14; 444(7121):840-6.

6: lango, Fauci, kasper Harrisons' principles of internal medicine 18th edition USA Mc GrawHill chap: 242

7: Simmons RK etal, the metabolic syndrome: useful concept or clinical tool? Report of WHO expert consultation Dialectologies. 2010 Apr,53(4): 600-5 [PMID:2001 2011]

8: Stephen j Macphee Mazine A.papadakis, Current medical diagnosis and treatment 50th edition USA .Lange Mc Graw Hill 2011.chap:10

پوهنوال ديپلوم انجينر محمد اسحق (رازقي)
انجينري پوهنځی - د عمومي تخنيکي مضامينو څانگه

د نامعلومو قوو د عددي مقدار د ټاکنې لپاره د بېلابېلو طريقو پرتله کول

لنډيز:

ددې مقالې محتويات د درې بعدي قوو د سيستمونو د ستونزو د حللو ميتودونه دي چې د هغوی په مرسته د انجينري جوړښتونو د عناصرو د دننه قوو عددي قيمتونه ترلاسه کېږي چې دغه ميتودونه د نامعلومو قيمتونو د پيدا کولو لپاره گرافيکي طريقه، مثلثاتي يا د زاويو د ساين طريقه، د ارتسام طريقه او د کمپيوټر د اټوکيټ پروگرام بيانوي. ددې طريقو څخه معاصره طريقه د کمپيوټر د اټوکيټ پروگرام دی چې په اسانۍ سره د مسئلې ستونزه حلوي.

سريزه:

په ستاتيک کې د انجينري عناصرو تعادل چې د بهرنيو قوو يا بارونو تراغېز لاندې واقع وي، څېړل کېږي. دا پوهنه د انجينري په برخه کې د جامداتو د ميخانيک سربېره د جوړښتونو د څېړنې او وسپنيز کانکريټ په مطالعه کې ډېر مهم نقش لري، يعنې دعناصرو له پاسه چې کومې قوې اغېزه کوي د معلومو قوو ترڅنگه نامعلومې قوې چې مقدار او لوری(جهت) يې معلوم نه وي، هم منځته راځي. د تعادل د څېړلو لپاره ددې قوو د عددي مقدار او جهتونو معلومول ضروري دي.

انسانانو د خپل ژوند د سمبالولو لپاره تل هڅه او هاند کړی چې نوي ميتودونه او لارې چارې ولټوي، تر څو د ستونزو په حل کې برياوې ترلاسه کړي. همدا علت و چې انسانانو کمپيوټر اختراع او په عملي ډول يې ترې کار واخيست. د انجينري علومو د ودې او انکشاف په نتيجه کې نن ددې علومو ډېرې ستونزې او پرابلمونه د کمپيوټر په ذريعه حلېږي او د محاسبې او رسمولو کار يې لنډ او ساده کړی دی. د کمپيوټر د بېلابېلو پروگرامونو څخه د انجينرۍ په بېلابېلو برخو کې کار اخيستل کېږي، لکه اکسيل چې د انجينرۍ د محاسبو کار يې لنډ کړی دی او اټوکيټ چې د انجينري ساختمانونو د ډيزاين په برخه کې ډېر پيچلي شکلونه په ساده او اسانه توگه رسمېدای شي. د ورد پروگرام يو ځانگړي کماند څخه د فورمولونو او د هغوی د محاسبو څخه کار اخيستل کېږي، لکه چې دا عمليه د ارتسام په طريقه کې کتلی شو. يعنې په کمپيوټري پروگرامونو کې يوازې قيمتونه ورکول کېږي او نوره ټوله محاسبه او يا رسمولونه پخپله کمپيوټر تر سره کوي.

مواد او کړنلاره:

ددې مقالې کړنلاره د انجينري چارو د بېلابېلو ستونزو د حل لپاره د معقولو لارو چارو لټول دي چې په اسانۍ سره وکولای شو د مسئلې حل په لاس راوړو، نو ځکه بېلابېلې طريقې پرتله کوو او له هغوی څخه ډېره اسانه طريقه انتخابوو. ددې مقالې مواد ستاتيک د بېلابېلو ماخذونو او د کمپيوټر د اټوکيټ د پروگرام څخه راخيستل شوي دي. همدارنگه د هندسي وسايلو پنسل، خط کش، مثلث او دوسوزنه څخه هم کار اخيستل شوی دی.

د درې بعدي قوو تر اغېز لاندې د يو ساختماني عنصر د تعادل د څېړلو میتودونه

۱- د ارتسام طريقه: ددې طريقې په مرسته د قوو لاندې د يو عنصر د تعادل لپاره د قوو د سطحې سيستم لپاره لاندينې شرطونه ضروري دي:

$$\sum F_x = 0; \quad \sum F_y = 0; \quad \sum M_B = 0 \qquad \text{او يا} \qquad \sum F_x = 0; \quad \sum M_A = 0; \quad \sum M_B = 0$$

دلته $\sum F_x = 0;$ د ټولو قوو د مرتسیمونو الجبري مجموعه ده، نسبت x محورته.

$\sum F_y = 0;$ د ټولو قوو د مرتسیمونو الجبري مجموعه ده نسبت y محورته.

$\sum M_A = 0$ او $\sum M_A = 0$ د ټولـو قــوو د مومنتونــو الجبري مجموعــه نســبت د A او B نقطــو تــه. A او B کيفي نقطې دي[2].

د قوو فضايي سيستم لپاره د عنصر د تعادل ضروري شرطونه شپږ دي:

$$\sum F_x = 0; \quad \sum F_y = 0; \quad \sum F_z = 0: \qquad \text{او} \qquad \sum M_A = 0; \quad \sum M_B = 0; \quad \sum M_C = 0:$$

A، B او C کيفي نقطې دي[1].

د موضوع د روښانه کولو لپاره يو وزن د دوو مزو (کيبلونو) په مرسته چې د يوې سطحې سره نښتي دي ځوړند شوی دی، ګورو. تخنيکي اندازې په (۱- شکل) کې ورکړل شوي دي:

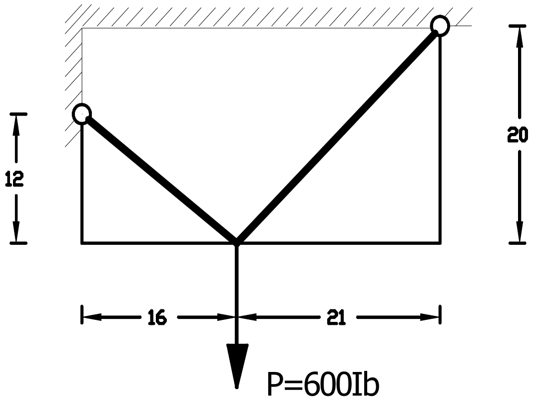

۱- شکل

لیدل کېږي چې د وزن د اغېزې څخه په دواړو مزو کې کشش رامنځته کېږي چې د T_1 او T_2 له مخې يې په نښه کوو، په دغه شکل کې یې ښیو (۲- شکل) .

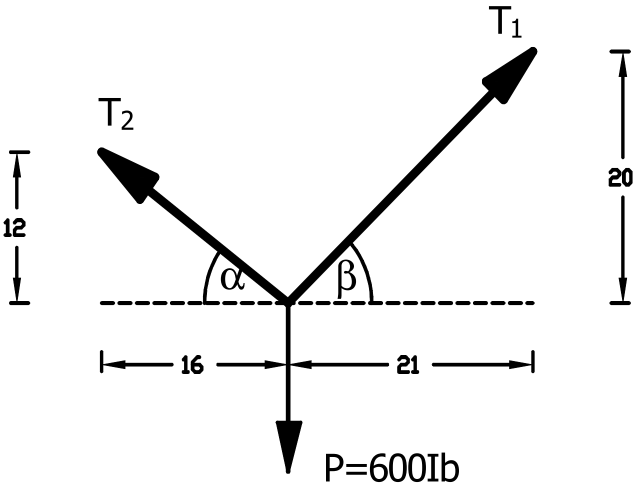

۲- شکل

په (۲- شکل) کې د وزن د تعادل لپاره د ستاتیک تعادلي معادلې کاروو:

$$\sum F_x = 0; \quad T_1 \times Cos\beta - T_2 \times Cos\alpha = 0;$$
$$\sum F_y = 0: \quad T_1 \times Sin\beta + T_2 \times Sin\alpha - 600 = 0:$$
$$\sum M_C = 0; \quad T_1 \times 0 + T_2 \times 0 + 600 \times 0 = 0;$$

لومړی د β او α زاویو ساین او کوساین پیدا کوو. د دې لپاره لومړی د هر یو مثلث قطر په لاس راوړو:

$$X_1 = \sqrt{(21)^2 + (21)^2} = \sqrt{441 + 400} = \sqrt{841} = 29\ cm$$

او:

$$X_2 = \sqrt{(12)^2 + (16)^2} = \sqrt{144 + 256} = \sqrt{400} = 20\,cm$$

اوس د β او α زاویو ساین کوساین پیدا کوو:

$$Sin\alpha = \frac{12}{20} = 0.6 \quad \text{او} \quad Sin\beta = \frac{20}{29} = 0.689$$

$$Cos\alpha = \frac{16}{20} = 0.800 \quad \text{او} \quad Cos\beta = \frac{21}{29} = 0.724$$

د پورتنیو دریو تعادلي معادلو څخه لومړی په یوه میله کې او بدېدنه T_1 پیدا کوو او په دویمه معادله کې یې قیمت وضع کوو:

$$T_1 \times Cos\beta - T_2 \times Cos\alpha = 0;$$

$$T_1 = T_2 \times \frac{Cos\alpha}{Cos\beta} = T_2 \times \frac{0.800}{0.724} = T_2 \times 1.105$$
$$T_1 = T_2 \times 1.105$$

دغه قیمت د ستاتیک د تعادلې په دویمه معادله کې وضع کوو:

$$T_1 \times Sin\beta + T_2 \times Sin\alpha - 600 = 0:$$
$$T_2 \times 1.105 \times 0.689 + T_2 \times 0.600 - 600 = 0$$

$$T_2 \times 0.761 + T_2 \times 0.602 - 600 = 0$$

$$T_2(0.761 + 0.600) - 600 = 0$$

له دې ځايه د T_2 قيمت په لاس راوړو:

$$T_2 = \frac{600}{1.361} = 440.8$$ يعنې $$T_2 = 440.8 \approx 441 Ib$$

اوس دغه قيمت په T_1 قيمت کې وضع کوو:

او يا:

$$T_1 \times Sin\beta + T_2 \times Sin\alpha - 600 = 0$$

$$T_1 \times 0.689 + 441 \times 0.600 - 600 = 0$$

$$T_1 \times 0.698 + 264.6 - 600 = 0$$

$$T_1 = \frac{335.4}{0.689} = 486.8 \approx 487\ Ib$$

$$T_1 = 487 Ib$$

۲- د ساين(مثلثاتي) طريقه:

دا طريقه هم د انجينرۍ په چارو کې ډېر ځلې کارول کېږي او د دې طريقې په مرسته په ډېره اسانۍ سره د مسلې حل پيدا کېداى شي. طريقه کې لومړى د قووو مثلث جوړوو او بيا د دې مثلث زاويې پيدا کوو (3- شکل). د دې مثال لپاره دغه فورمول کاروو، لومړى زاويې پيدا کوو [3]:

$$\frac{P}{\sin\gamma} = \frac{T_1}{\sin\varphi} = \frac{T_2}{\sin\theta}$$

د دې فورمول د حلولو لپاره لومړى زاويې پيدا کوو او د زاويو د پيدا کولو لپاره بايد په شکل کې د تشکيل شوو مثلثونو قطرونه پيدا کړو:

$$D_1 = \sqrt{(12)^2 + (16)^2} = \sqrt{144 + 256} = \sqrt{400} = 20\ cm$$

$$D_2 = \sqrt{(20)^2 + (21)^2} = \sqrt{400 + 441} = \sqrt{841} = 29\ cm$$

د قطرونو د پيدا کولو نه وروسته پخپله زاويې پيدا کوو :

$$Sin\alpha = \frac{12}{20} = 0.6 \Rightarrow \alpha = 36^0 9'$$

او :

$$Sin\beta = \frac{20}{29} = 0.689 \Rightarrow \beta = 43^0 6'$$

اوس دوه نورې زاويې پيدا کوو :

$$\theta = 90 - \beta = 90 - 43.6 = 46^0 4'$$

او :

$$\varphi = 90 - 36.9 = 53^0 1'$$

او همدارنګه:

$$\gamma = 180 - (46.4 + 53.1) = 180 - 99.5 = 80^0 5'$$

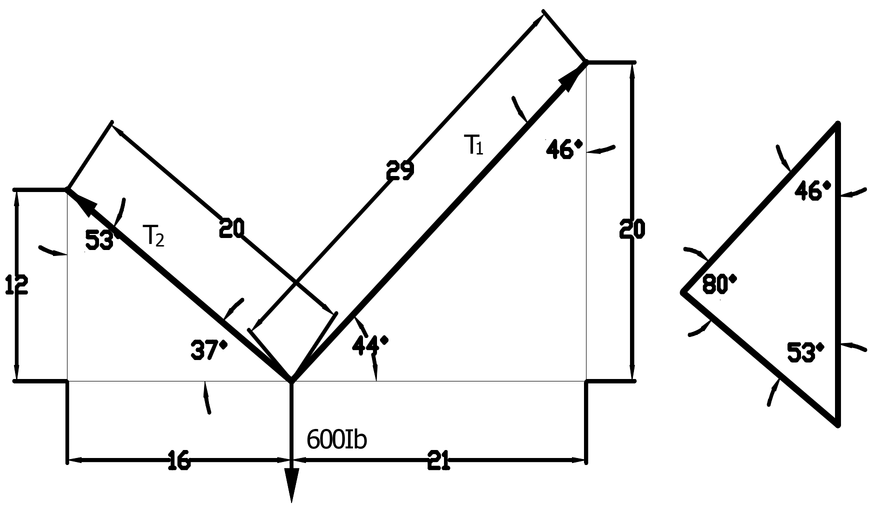

۳-شکل

بيا د لاندېني فورمول له مخې نامعلومې قوې پيدا کوو:

$$\frac{P}{\sin 80^0 5'} = \frac{T_1}{\sin 53^0 1'} = \frac{T_2}{\sin 46^0 4^0}$$

$$T_1 \times Sin80^0 5' = P \times Sin53^0 1'$$

$$T_1 = \frac{P \times Sin53^0 1'}{Sin80^0 5'} = \frac{600 \times 0.8}{0.986} = \frac{480}{0.986} = 486.6 \approx 487'$$

$$T_1 = 487Ib$$

او:

$$T_2 \times Sin80^0 5' = P \times Sin46^0 4'$$

$$T_2 = \frac{P \times Sin46^0 4'}{Sin80^0 5'} = \frac{600 \times 0.724}{0.986} = \frac{434.4}{0.986} = 440.6 \approx 441$$

$$T_2 = 441Ib$$

۳- د قلم، خط کش او مثلث په مرسته د نامعلومو قوو د ټاکنې طريقه:

دغه طريقه ما د خپلو تجربو په نتيجه کې ترلاسه کړې ده. لومړی د اتکاء ګانو له مخې د ځينو عکس العملونو جهتونه انتخابوو او بيا معلومو جهتونو ته امتداد ورکوو چې دواړه په يوه نقطه کې سره قطع کوی. د مطلب د روښانه کولو لپاره همدغه مثال ګورو (۱- شکل) [5].

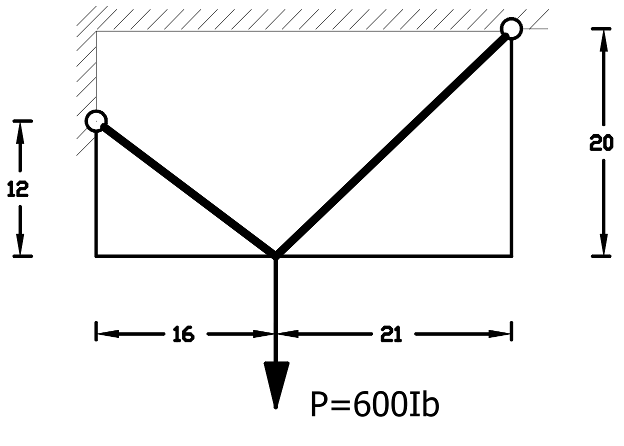

۱- شکل دويم ځل لپاره.

په دواړو مېلو کې اوږدېدنه د T_1 او T_2 له مخې په نښه کوو (۲- شکل).

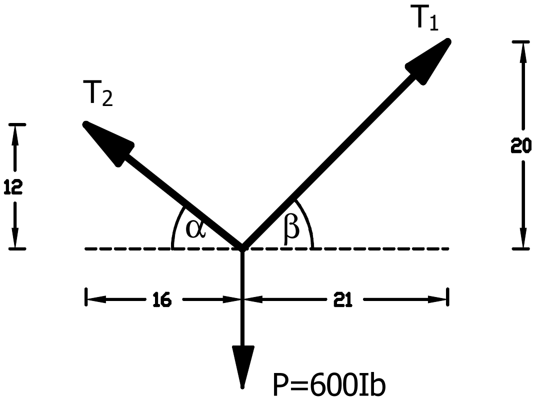

۳- شکل د دويم ځل لپاره.

بيا د خط کش او مثلثونو له خط کش په مرسته د P ، T_1 او T_2 سره موازي کرښې رسموو. په نتيجه کې يو مثلث لاسته راځي (۴- شکل).

کله چې مثلث جوړ شو بيا د معلومې قوې سره يوه موازي کرښه رسموو چې اوږدوالی يې د هغه معلومې قوې د عددي قيمت سره چې د يو مقياس له مخې نيول شوی دی، د خط کش له پاسه مثلث نصبوو او ددې کرښې د داوړو سرونو په مطابق د هغو دوو نورو قوو د کرښو سره موازي کرښې رسموو چې په نتيجه کې رسم شوی مثلث لاسته راځي. بيا د پرکار په ذريعه د غه کرښې اندازه کوو او د مقياس له مخې يې عددي قيمتونه پيدا کوو لکه **600Ib** د **6** سانتي مترو سره معادل نيسو.

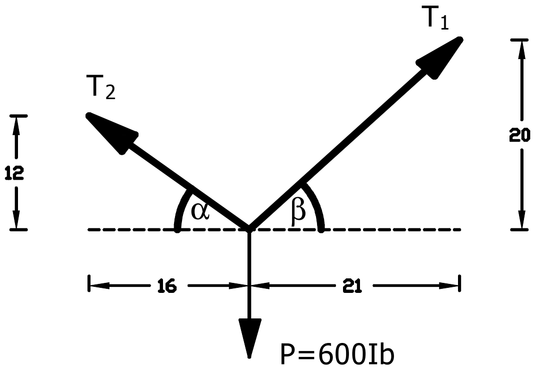

۴- شکل

نو ځکه- $T_1 = 486.7 = 487Ib$ او $T_2 = 441Ib$ لاسته راځي.

4- د کمپیوټر د اټوکیټ پروګرام په مرسته نامعلومو قوو د ټاکنې طریقه:

دغـه طریقـه د اتوکیت د پروګرام پـه مرسـته ترسره کېږي چې ډېره ژوره(دقیقـه) ده یعنې ټـولې اندازې د کمپیـوټر د اټوکیت پروګرام په مرسته درستې ټاکل کېږي. لومړی د اټوکیټ د خط د کماند په مرسته چې ورته **600Ib** په اندازه په یو مقیاس کې **18** سانتي متره انتخابوو او ورسره سم په دغه اندازه خط رسموي، بیا د کاپي د کماند په مرسته د T_1 کاپي را اخلو او د رسم شوي خط د یو سره سره یې نښلوو، بیا د کاپي د کماند په مرسته د T_2 کاپي را اخلو او رسم شوی خط بل سر سره یې نښلوو چې په نتیجه کې یو مثلث جوړېږي. لاندېنی(۵- شکل) ته وګورئ[1] .

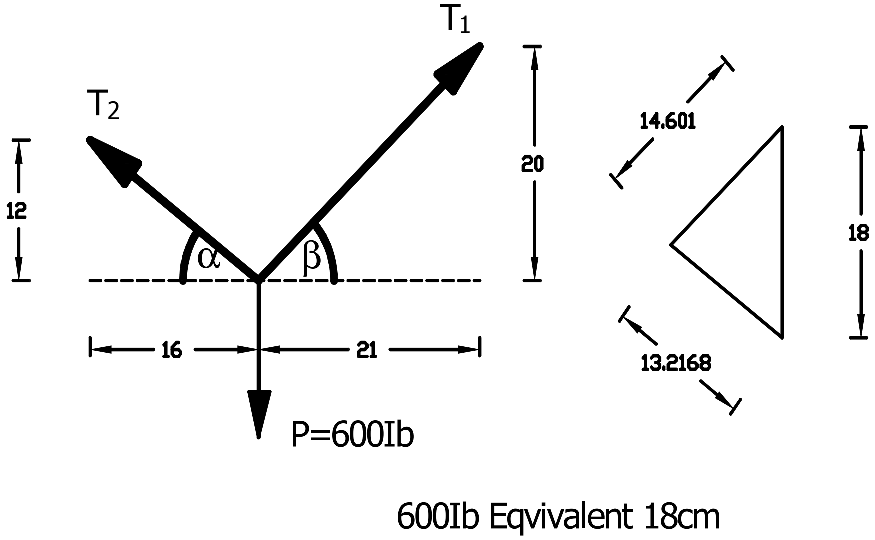

۵- شکل

په کمپیوټر کې د خط د اندازې د کماند په مرسته د هر یو خط اندازه د مقیاس $600Ib \approx 18\ cm$ له مخې معلوموو.

او س ګورو چې پـه شـکل کې د مثلث درې واړه ضـلعې د انـدازو سـره کتلی شـو چې $T_1 = 14.6014\ cm$ ملـي متـره او $T_2 = 13.2168\ cm$ ملي متره ده چې د ټاکل شوي مقیاس سره یې پرتله کوو، ګورو چې:

$$600Ib \approx 18\ cm$$

$$X \approx 14.014\ cm$$

له دې ځايه X پيدا کوو: $X = \dfrac{600 \times 14.6014}{18} = 486.71 \approx 487\ Ib$

او:

$$600Ib \approx 18\ cm$$
$$X \approx 13.2168\ cm$$

له دې ځايه X پيدا کوو: $X = \dfrac{600 \times 13.2168}{18} = 440.56 \approx 441\ Ib$

يعنې:

$$T_1 = 487Ib$$

او:

$T_2 = 441Ib$ دی.

نیمګړتیاوې:

۱- دا چې کمپیوټر د نن ورځې د ډېرو مهمو ضروریاتو څخه دی، مګر د حساب د ماشین او د کمپیوټر د محاسبو او رسمونو سره لږ څه توپیر لیدل کېږي. د بېلګې په توګه د کمپیوټر په مرسته د زاویو ټاکنه او د مثلثاتو په مرسته محاسبه یو د بل په څېر نه دي. د کمپیوټر په ذریعه په رسم کې د مثلث د زاویو مجموعه **179** درجې ترلاسه کېږي، په داسې حال کې چې د مثلث د دننه زاویو مجموعه **180** درجې ده.

۲- تکرار شکل ته وګورئ، نو باید هغه شمېرنه په پام کې ونیول شي چې ځواب یې درست وي.

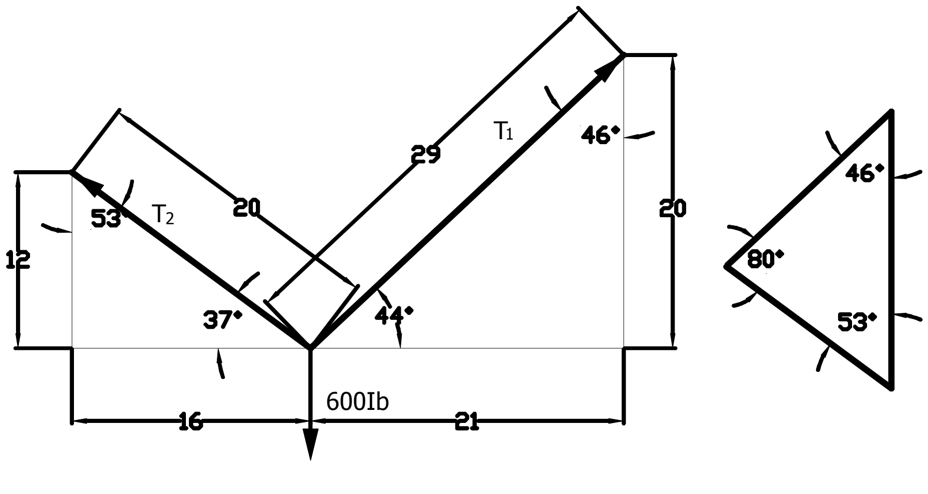

3- شکل تکرار

په دې طريقه کې $\alpha = 36^0 90'$ او $\beta = 43^0 60'$ درجې دي، په داسې حال کې چې د کمپيوتر اټوکيټ پروګرام يې $\alpha = 37^0$ او $\beta = 44^0$ ښيي چې د ساين او کوساين په قيمتونو کې توپير رامنځته کېږي او دا د قوو په عددي قيمتونو اغېزه کوي.

پايله:

ددې مقالې د محتوياتو پايله داسې روښانه کېږي چې د نننۍ نړۍ د کمپيوتر سيالۍ داسې زمينه برابره کړې ده چې په اسانۍ سره په ډېره لږه موده کې د اوږدې مودې کار ترسره شي، نو ځکه د ستاتيک د پوهنې په لړ کې داسې مقالې هم ګټورې ګڼل کېږي.

سپارښتنې:

۱- د انجينرۍ د يوې ستونزې د حلولو په خاطر د کمپيوټر د اټوکيټ پروګرام کارول غوره او اسانه دي.
۲- بله دا چې د کمپيوټري مهارتونو سره نوره بلدتيا رامنځته کېږي او کېدای شي چې نور نوي ميتودونه ترلاسه شي.
۳- څرنګه چې په نننۍ نړۍ کې د جوړښتونو د بېلابېلو عناصرو ډيزاين په کمپيوټر سره ترسره کېږي، نو ځکه د غه رنګه ستونزې بايد د کمپيوټر په مرسته حل شي.

<u>Abstract:</u>

The details of this title is to solve the problem of three- dimensional force Method systems, because of its helping to get the constructions elements of Prices in the inter forces . For the finding of this unknown prices of Graphic way, law of the sines, drawing way of forces or trigonometric methods and Auto CAD computer program indicate. Today Actuate is the computer program modern. Which solve the Engineering problems easily.

ماخذونه:

1- Ferdinand P. Beer E.Russell Johnston, Elliot R.Eisenberg
Vector Mechanics for Engineers Static's. Page22- 23-162-163
2- J. L.Meriam, L.G.Kraige Engineering Mechanics Static's four editions Siversion Page 26-27- 54- 56-63-76
3- E.L.Nekalaiy, Engineering Mechanics Static's pag 35-38-40
4- Mesherski, Engineering Mechanics Pag7071-72
۵- القا نجم ميخانيک نظری چاپ پولی تخنيک کابل (ص ۴۵ ۴۶- و ۴۷).
6- Computer program Microsoft office word 2003.
7- S.s.Condoor Mechanical Engineering pag 67.
8-Computre Program Auto CAD 2007

پوهنوال دوکتور سیف الله (هادي)
طب پوهنځی- داخله څانګه

د انتاني ناروغيو له کبله د امیدوارۍ اختلاطات

لنډيز:

یو شمېر انتانات لکه د بولي لارې انتانات، بي ګروپ ستروپتوکوک، واریسیلا، تبرکلوز، ایچ ای وی، هیپاتیتس بي او سی، هیرپس، سیفلیس، ګونوریا او کلامیدیا چې زیاتره د ښځو په بولي تناسلي لاره کې وي.
ای، کو، لای په مور کې د سیلولایتس، سیپسیس، سیپتیک شاک تنفسي عدم کفایې، نمونیا، د وینې تشوشات، د پښتورګي ناروغي او اپسې لامل کېږي او په جنین کې د جنین تکي کاردیا، د ودې ځنډېدل، کم وزنه ماشوم، د پلاسنتا د پرفیوژن خرابوالي له امله د جنین هایپوکسیا او ان د مړینې لامل کېږي.
بي ګروپ ستروپتوکوک انتانات چې نوی زېږېدلي ماشوم ته د نرسانو او صحي کارکوونکو په واسطه انتقالېږي. په میندو کې د بکتریمیا، اندومیتریتس او سیپسیس سبب کېږي او په جنین کې د پریماچور زېږېدل، نیوناټل سیپسیس، مړینې او ځنډنیو معیوبیتونو لکه دماغي ځنډوالی او عصبي ضعیفوالي لامل ګرځي.
واریسیلا زوستر وایرس په مور کې د تبې، سترپیا، په تنه کې خارښت لرونکي ماکولو پاپولارش وي او په شدیدو حالاتو کې د نمونیا لامل کېږي. په فیټس کې د ولادي واریسیلازوستر سندروم د اطرافو انومالي، مایکرو سیفال او مایکرو افتالموس لامل کېږي. ایچ ای وي انتقال د نامشروع جنسي اړیکو او د دواګانو د زرقولو په واسطه د ککړ کس څخه روغ کس ته لېږدول کېږي. د ککړې مور څخه ماشوم ته د نژدې تماس، تې رودلو او د زېږون په وخت کې انتقالېږي او که سیسارین سکشن وکړي د زېږون په وخت کې انتقال یې کمېږي.
HBSAg انتان د زېږون څخه وروسته د مور څخه ماشوم ته هغه وخت انتقالېږي چې surface antigen , antigen –e یې مثبت وي. د انتان د ورټیکال انتقال د مخنیوي لپاره د ولادت څخه وروسته سمدلاسه ماشوم ته ۰،۵ ملي لېتره هیپاتیتس بي امیونوګلوبولین او هیپاتیتس بي واکسین د غوښې د لارې زرق شي. واکسین په لومړۍ او شپږمې میاشت کې بیا تکرارېږي.

سریزه:

څرنګه چې د انتاني ناروغيو پېښې په نورو پرمختللیو هېوادونو کې تر ډېرې کچې کمې شوي، خو زموږ د غریب او جنګ ځپلي هېواد وګړي په تېره امیدوارې میندې تر اوسه پورې ددې ستر دښمن تر ګوابن لاندې دي.
ځینې انتاني ناروغۍ لکه د بولي لارې ناروغي، بي ګروپ ستروپتوکوک، بي او سي هیپاتیتس، تبرکلوز، هرپس سمپلیکس هرپس زوستر، سفلیس او کلامیدیا د نامشروع جنسي اړیکو، نژدې تماس، مخدره درملو زرقول، روغتیایي کارکوونکو او طبي سامان الاتو په واسطه د ککړ کس څخه روغ کس ته انتقالېږي. د ککړې امیدوارې مور څخه جنین ته د پلاسنتا د لارې او یا نوي زېږېدلي ماشوم ته د ولادت په وخت کې تېرېږي چې په مور، جنین او نوي زېږېدلي ماشوم کې د خرابو پایلو لامل کېږي. ددې لپاره چې د امیدوارې مور، جنین او نوی زېږېدلی ماشوم ددغه انتاناتو د مرګوني اختلاطاتو څخه وساتل شي، باید ټولې میندې د امیدوارۍ په وخت کې د نوموړیو ناروغیو لپاره معاینه شي؛ نو څکه ما اړینه وبلله

چې د انتاني ناروغيو له کبله د اميدوارۍ اختلاطاتو تر عنوان لاندې يوه علمي مقاله وليکم، تر څو د دې لارې خپلو هېوادوالو ته خدمت وکړم.

موخه:

په اميدوارې مور او جنين باندې د انتاني ناروغيو د بدو اغېزو څېړل.

مواد او کړنلاره:

ددې علمي مقالې د ليکلو او بشپړولو پرمهال د نړۍ د باوري کتابونو، ژورنالونو او انټرنيټ پاڼو څخه ګټه اخيستل شوې ده او د يادو علمي اثارو څخه کره معلومات راټول او په سيستماتيک ډول مو په ليکلې بڼه د درنو لوستونکو او هم مسلکانو مخې ته د ګټې اخيستنې په موخه وړاندې کړل.

طبي ادبيات

د بولي لارې انتانات (Urinary tract infections):

بولي لاره د حاملګۍ په وخت کې انتان ته ډېره مساعده وي، لومړی دا چې په دې وخت کې ستروئيد جنسي هورمونونه (پروجسترون) افرازېږي، پروجسترون د ملسا عضلاتو د استرخاء سبب کېږي. دويم دا چې د لوی شوي رحم له کبله په حالب، مثانه، حويضه، حوصله باندې فشار راځي چې د دوی تون کمېږي، احتقان او رکودت په کې پيدا کېږي او انتان ته زمينه مساعدېږي. مهم انتان يې ای کولای دی. ۲-۸ فيصده ښځې غيرې اعرضي بکتريا يوريا لري چې مخکې د زېږون څخه د خطر د زياتوالي سبب کېږي. که دغه ناروغان تداوي نه شي ۴۰-۲۰ فيصده يې په پيالونيفريتس اختلاطي کېږي. پيالونيفريتس د حاملګۍ په لومړي ترايمستر کې دوه فيصده، په دويم ترايمستر کې **۵۲** فيصده او په درېيم کې **۴۲** فيصده پيدا کېږي؛ نو بايد ټولې اميدوارې ميندې د غيرې اعراضي بکتريا يوريا لپاره معاينه شي. همدارنګه د حاملګۍ په وخت کې ګلوکوز يوريا (د ورځې سل ملي ګرامو څخه زيات اطراح کېږي) زيات وي. ګلوکوز يوريا د امينواسيد يوريا (الانين، ګلايسين، هستيدين، سيرين، تريونين، سيستين، ليوسين، لايسين، فينايل الانين) سبب کېږي چې دا هم د انتان لپاره لاره هواروي. د بولي لارې انتانات په ښځو کې څوارلس ځله نظر نارينه و ته زيات دی.

د حاملګۍ په وخت کې د بولي لارې اختلاط عبارت دی له:

۱- د جنين د زړه ريټ په يو د قيقه کې د ۱۲۰ څخه زيات وي.

۲- د پلاسنتا د پرفيوژن خربوالي له کبله په جنين کې هايپوکسيا پيدا کېږي.

۳- مخکې د وخت زېږون چې د ماشوم د ناروغۍ يا مړينې لامل کېږي.

۴- د جنين د ودې ځنډېدل او کم وزنه ماشوم زېږېدل.

۵- په مور کې هايپرتنشن، د شکرې ناروغي، بسی، سيلولايتس، سپسيس، سيپتيک شاک، د پښتورګو دندې خرابوالي، د وينې تشوشات، تنفسي عدم کفايه، د سږو ازيما ARDS, Systemic Inflammatory Response Syndrome(SIRS)

د حاملګۍ په وخت کې د بولي لارې د انتان د مخنيوي لپاره ميندې لاندې ټکي په پام کې ونيسي:

۱- د تشو يا ډکو متيازو کولو څخه وروسته د قدام څخه خلف خوا ته ووينځل شي.

۲- عجان ښه پاک شي.

۳- مايع صابون استعمال شي، ترڅو د انتان کالونۍ څخه مخنيوی وشي.

۴- لومړی دې احليل فوحه ووينځل شي.

۵- د کوروالي څخه وروسته انتي بيوتيک استعمال شي.
۶- د کوروالي شمېر کم شي او وضعيت بدل شي.

د سيستايتس لپاره نايتروفورانتين د خولې د لارې ۱۰۰ ملي گرامه د ورځې دوه ځله، امپيسيلين د خولې د لارې ۲۵۰ملي گرامه د ورځې څلورځله ، سيفاليکزين ۵۰۰ ملي گرامه د ورځې څلور ځله د ۳- ۷ ورځو لپاره ورکول کېږي. سلفان اسيد په درېيم ترای ميستر کې نه ورکول کېږي؛ ځکه چې د Kernicterus او Neonatal hyperbilirubinemia خطر پيدا کېږي.

فلوروکينولون د ماشوم په هډوکو او کرپندوکي باندې تيراتوجينيستي اغېزه لري. په مقاومو حالاتو کې وريدي امپيسيلين، اموکسي سيلين، فوسفومايسين ورکول کېږي. هغه ميندې چې متکرر بکتريوريا لري. بايد د نورو اميدواريو په وخت کې د ورځې يو ځل يو مناسب انتي بيوتيک واخلي.

که د اميدوارۍ په وخت کې بېړنی پيالونيفريتس منځته راغلی وي، نو ناروغ په روغتون کې بستر او د رگ د لارې انتي بيوتيک واخلي، ترڅو چې تبه يې قطع شي او بيا وروسته د خولې له لارې دانتي بيوتيک سره تعقيبېږي. د حاملگۍ په وخت کې د مثانې انتان په ماشوم کې د نمونيا ، مينينجيتس، سپسيس او مړينې لامل کېږي.

که د بولي لارې انتان د تداوۍ سره مقاوم وي، نو انسدادي يوروپاتي لپاره ولټول شي. که د شکرې ناروغي، زړه ناروغي، اتواميون ناروغي او جيستيشنل ديابتس ولري، د يورولوجيست سره مشوره وشي.

Group –B- Streptococcal infection بي گروپ ستروپتوکوک معمولاً د ښځو په ښکتنۍ جنسي لاره کې کالوني جوړوي چې غيرې اعراضي ناقلين يې په اميدوارو ميندو کې ۵ - ۳۰ فيصده وي. مهبلي انتقال يې غيرې اعراضي، متناوب وي، ۳۰ فيصده پخپله ښه کېږي او لس فيصده ښځو کې بيا کالوني جوړوي . اکثرو ښځو کې چې سيسارين يې کړی وي اندوميتريتس يې د همدې انتان له کبله وي چې په ناروغانو کې د ۲۴ ساعتو په موده کې تبه، تکی کارديا د گېډې پړسوب پيدا کېږي چې ۳۵ فيصده نوموړيو ښځو کې بکتريميا وي. دا انتان د نيو نيتال سپسيس مهم لامل دی. د نيونيتال سيپسيس اندازه په ژوندي زېږدليو ماشومانو کې ۴:۱۰۰۰ څخه لړه وي. که نوموړی انتاني حالت د پريما چور ماشومانو کې په لومړي وخت کې پيدا شي ۵۰ فيصده مړينه لري او که په وخت د زېږېدو کې پيدا شي، ۲۵فيصده مړينه لري. همدارنگه نوموړی انتان په نوي زېږېدليو ماشومانو کې د ځنډنيو معيوبيتونو (لکه دماغي ځنډوالی، عصبي ضعيفوالي) لامل کېږي. ۴۵ فيصده انتان د نرسانو او صحي کارکوونکو په واسطه نوي زېږېدلي ماشوم ته انتقالېږي.

:(Varicella)

(VZV) Cheken pox,Varicella zoster Virus معمولاً سليم سير کوي خو کله کله په ځوانۍ کې د حاملگۍ په وخت کې د مهمو ناروغيو لامل کېږي. ا نتان د اوږدې مودې لپاره معافيت ورکوي. په امريکا کې ۹۵ فيصده ښځې چې د توالد او تناسل عمر ته رسېږي د VZV انتي باډي لري. د حاملگۍ په وخت کې د نوموړي انتان د پېښېدلو راپور ۷:۱۰۰۰ دی.

کلنيکي لوحه، اعراض او علايم:

VZV د تفريح دوره ۱۰-۲۰ ورځې دي. د ناروغانو اعراض عبارت له تبې، سترېيا ، په تنه کې خارښت لرونکې ماکولوپاپولررش وي چې وروسته په ويزيکولار او بيا په کرست باندې بدلېږي. اميدوارې ښځې VZV نمونيا ته ډېر مساعدې وي، کله کله انتان دومره شديدېږي چې تنفسي سپورت ته اړتيا پيدا کېږي. کله کله انتان د گنگليون په خلفي ريښو کې پټېږي او په معافيت ځيلی حالت کې بيا فعالېږي، خو په حاملگۍ کې دغه حالت نادر دی. دوه ډوله فيتال انتان تثبيت شوی دی. لومړی ډول يې congenital VZV syndrome دی چې دا ۰،۴-۲ فيصده ماشومان د حاملگۍ په لومړي ترايميستر کې د لومړني VZV سره مخامخ کېږي. ددې ډول VZV انومالي عبارت دی د اطرافو او گوتو انومالي، مايکرو سيپال، مايکرو افتال موس څخه. په دويم او دريم ترايميستر کې انتان لږ تهديد بدونکی يا خطرناک وي، ځکه چې په دې موده کې مورنی IgG پلاسنتا ته تېرېږي د ماشوم د خرابو پايلو څخه مخنيوی کوي.

په دې موده کې يوازې هغه نوي زېږېدلي ماشومان تر خطر لاندې وي چې ميندو يې شديد وايريميا تېر کړې وي او مور کې محافظوي انتي باډي پيدا شوې نه وي او که محافظوي انتي باډي منځته راغلې وي؛ نو د خطر څخه خلاصېږي. هغه مورنی انتان چې پينځه ورځې مخکې يا وروسته د ولادت څخه څرګندېږي، د فيټال انتقال خطر يې زيات دی.

لابراتواري نښې:

۱- تشخيص يوازې په کلينيک سره کېږي.

۲- لابراتواري تشخيص يې د انتي باډي تعينول دي چې د hem agglutination ، ELISA, Fluorescent antibody inhibition په واسطه کېږي.

۳- د Cordocenthesis په واسطه د جنين په سيروم کې د VZV Igm تعينول د جنين انتان د معلومولو لپاره ضرور دي.

تداوي:

۱- د varicella– zoster immunoglobulin(VZig) په وقايوي ډول او يا د اعراضو کمولو لپاره ځينو ميندو کې ورکول کېږي.

۲- د درملنې کاميابه لاره د مساعد ميندو پېژندل دي.

۳- هغه ميندې چې د چکين پکس لپاره مشکوکې وي او يا نه وي، د انتي باډي تعين لپاره چک شي ځکه چې ډېری ميندې ښايي انتي باډي ولري.

۳- که انتي باډي منفي وي، نو VZig ۲۲۵ يونټه ۹۲ساعته وروسته د معروضېدو څخه د غوښې د لارې مور ته زرق شي چې حاملګۍ لپاره کوم خطر نه لري. زېږېدلي ماشوم ته VZig ۱۲۵ يونټه پينځه ورځې وروسته د مور د انتان د پيل څخه ورکول کېږي.

۴- منتن ښځه بايد په روغتون کې د سږو د اخته کېدو په مخه د څارنې لپاره بستر شي او که VZV نمونيا منځته راغلې وي، نو د رګ د لارې اسايکلووير ۱۰ملي ګرام هر اته ساعته بعد ورکول کېږي.

تبرکلوز:

د حاملګۍ په وخت کې د تبرکلوز تشخيص د تاريخچې، فيزيکي معاينې، د پوستکي تست او د خطري ګروپ تعينولو په واسطه کېږي. د تبرکلوز لپاره خطري ګروپ عبارت دی له انديميک ساحې، ايچ ای وي، د دوا استعمالوونکي، روغتيايي کارکوونکي او د تبرکلوزس نژدې تماس لرونکي. د سينې راډيوګرافي د حاملګۍ په وخت کې په عادي حالاتو کې ترسره نه شي. هغه وخت دې واخيستل شي چې د پوستکي تست مثبت وي او يا په تاريخچه يا فزيکي معاينه کې کومې نښې وموندل شي. که چېرې اړتيا پيدا شوه نو د ګېډې کمربند دې وتړي او بيا د سينې راډيوګرافي واخيستل شي. د تداوي لپاره يې هغه وخت تصميم نيول کېږي چې ناروغ فعال تبرکلوز ولري او يا د خطري فکتورونو په واسطه په فعالې ناروغۍ باندې بدل شي.

هغه ميندې چې PPD يې مثبت وي خو خطري ډله کې نه وي وروسته د ولادت څخه دې تداوي شي چې په شيدو ورکولو کې کوم ضرر نه لري. هغه مقدار درمل چې په شيدو کې ماشوم ته تېرېږي، نه توکسيک وي او نه کافي دوز وي، د تداوی لپاره INH+RIFAMPICIN OR INH+ETHAMBITOL ورکول کېږي. څرنګه چې د INH د درملنې سره د ويټامين بي شپږ کموالی منځته راځي، نو بايد بي شپږ ويټامين ۵۰ ملي ګرام د ورځې د INH د تداوۍ سره يو ځای ورکړل شي.

څرنګه چې INH په اميدوارۍ کې د هيپاټيټس لامل کېږي، نو د INH د تداوۍ په دوران کې د ځيګر وظيفوي ټسټونه وخت پر وخت تر سره شي.

ستروپټومايسين او د تبرکلوز ضد نورې دواګانې د حاملګۍ په وخت کې نه ورکول کېږي. که د حاملګۍ په وخت کې تبرکلوز ښه تداوي شي انزار يې ښه وي.

HIV/AIDS د حاملګۍ په وخت کې:

هیتروسیکسیول او د دواګانو زرقول په ښځو کې د ایچ ای وي د پیدا کېدو اساسي لاره ده. غیر اعراضي اتنان په نارمل حاملګۍ کې د خرابو پایلو لامل کېږي نه؛ همدارنګه داسې شواهد په لاس کې نشته چې حاملګي د ایډز د پرمختګ لامل شي. پخوا ایچ ای وي مثبت زېږېدلي ماشومان اتنان به یې د نژدې تماس او یا د زېږون په وخت کې اخیسته. ایچ ای وی د مور څخه ماشوم ته د ورتیکل د لارې انتقالېږي، خو تی رودل دغه دوه چنده کوي او سیسارین سکشن دغه خطر کموي. په امیدواره ښځه کې د ایچ ای وي لپا ره تستونه د ولادت په وخت کې ترسره شي او Highly active antiretroviral therapy (HAART) د انتقال خطر کموي.

یوازې Zidovudine ۵۰۰ ملي ګرامه د خولې د لارې د ورځې یو ځل په څوارلسمه اونۍ د امید وارۍ کې پیلېږي او د ولادت په وخت کې په ساعت کې یو ملي ګرام په کیلوګرام وزن د بدن ورکول کېږي او بیا ماشوم ته دوه ملي ګرام په کیلوګرام وزن د بدن د خولې د لارې د ورځې څلور خله د اولو شپږو هفتو لپاره ورکول کېږي چې د انتقال چانس ۲۵ فیصده څخه ۸ فیصدو ته کموي او HAART د انتقال خطر دوه فیصدو ته کموي چې دا یوه منل شوې څارنه ده، که چېرې د یوې حامله ښځې ایچ ای وي مثبت وي، نو د وایرس، CD4 او د پلازما د RNA اندازه تعین شي او مخکینی او یا روان انتي ریترو وایرال تراپي یې بیا مشاهده شي او که چېرې یوه ښځه مخکې د حاملګۍ څخه HAART تداوي لاندې وي، نو حاملګي په لومړي ترایمیستر کې به یې نه قطع کوي. همدارنګه د ایچ ای وي مثبت ناروغان باید د هیپاتیتس، توکسو پلاسموزس، سایتومیګالو وایرس لپاره تست شي.

هغه ښځې چې دوا یې اخیستې نه وي، باید HAART یې د درې دواګانو سره شي یعنې دوه نیوکلوسید انالوګ او یو یې زیدوودین سره شي او په مور او ماشوم باندې د درمل اغېزه و ازمویل شي. که چېرې په مور کې اووایرل CD4 د HAART د تداوي پیل استطباب مخکې موجود نه وي نو د اندازې په پام کې نه نیولو سره په دویم ترایمستر کې پیل شي. په حاملګۍ کې د ایدز (ایچ ای وي) درملنه زیاتره محفوظه وي یعنې بې خطره وي، یوازې ایفاوایرینز د میالومینینګوسیل د انومالي سبب کېږي چې باید د حاملګۍ په اول ترای میستر کې ورنکړل شي. که چېرې د ولادت په وخت کې په وقایوي ډول سیسارین سکشن شي، نو د مور څخه ماشوم ته د ایچ ای وي ورتیکل انتقال خطر کمېږي. که چېرې یوه مور په ایچ ای وي اخته وي او HAART لاندې هم وي او یا وایرال اندازه یې په یو ملي لېتر کې د ۱۰۰۰ کاپي څخه کم وي، نو د انتخابي سیسارین سکشن د ګټې په اړوند کوم معلومات نشته. که چېرې یوه امیدواره مور د HAART لاندې وي او وایرال اندازه یې په یو ملي لېتر کې د پنځوس کاپي څخه کم وي سیسارین کومه ګټه نه لري. که چېرې امیدواره ښځه وایرال اندازه یې په یو ملي لېتر کې د ۱۰۰۰ کاپي څخه کم وي او HAART لاندې وي مهبلي ولادت دې وکړي.

مورنی هیپاتیتس بي، سي او ناقلین يې:

نژدې دوه سوه میلونه هیپاتیتس بي ځنډني ناقلین په نړۍ کې شته چې ددې له جملې څخه د chronic active hepatitis cirrhosis, hepatocellolar carcinoma پېښې مخ په زیاتېدو دي. د ځنډني هیپاتیتس بي ناقلین په امریکا، غربي اروپا او ۱-۳۵ فیصده په اسیا او افریقا کې دي. ټولې حامله ښځې باید د HBSAg لپاره معاینه شي. اتنان د زېږون څخه وروسته د مور څخه ماشوم ته هغه وخت انتقالېږي چې surface antigen , antigen- e یې مثبت وي. د اتنا ن ورتیکال انتقال د مخنیوي لپاره د ولادت څخه وروسته سمدلاسه ماشوم ته ۰،۵ ملي لېتره هیپاتیتس بي، امیونوګلوبولین او هیپاتیتس بي واکسین د غوښې د لارې زرق شي. واکسین په لومړۍ او شپږمه میاشت کې بیا تکرارېږي. داسې راپور هم ورکړل شوی چې هیپاتیتس بي اخته حامله ښځه کې چې وایرال اندازه یې زیاته هم وي که په درېیم ترایمستر کې لامي ویدین ورکړل شي د منتن مور څخه ماشوم ته د ورتیکال انتقال څخه یې مخنیوی کوي.

هیپاتیتس سي:

په امریکا کې ځنډنی هیپاتیتس سي انتان د غوره د وینې پواسطه پیدا شویو انتاناتو څخه دی.د هیپاتیتس سي لپاره خطري فکتورونه عبارت دي د وینې ترانسفیوژن، زرقیات، لابراتوار کارکوونکي، اقتصادي اجتماعي سطحې ټیټوالی، د څو کسانو سره جنسي اړیکې ساتل دي. د یو ایچ ای وي منفي او ایچ سي وي مثبت د مور څخه د ماشوم د اخته کېدو چانس ۵-۲ فیصده دی او که ایچ ای وي مثبت وي د ماشوم د اخته کېدو چانس څوارلس فیصده دی. د مور څخه ماشوم ته د انتان د انتقال اساسي فکتور د ولادت په وخت کې HCV RNA شتون دی. هغه میندې چې په ځنډني هیپاتیتس بي او یا سي باندې اخته وي د حاملګۍ په وخت کې دې دوا وانخلي ځکه چې د miscarriage لامل کېږي. همدارنګه که یوه ښځه په ایچ سي اخته وي نو د ایچ سي وي د تداوۍ د رژیم د ختمېدو څخه شپږ میاشتې وروسته دې حمل وانخلي. ټولې حامله میندې د هیپاتیتس بي او سي لپاره معاینه شي او که ماشوم زېږېدلی وي، د دولس ساعتو په موده کې د ایچ بي وي لپاره واکسین او امیونوګلوبولین ورکړل شي چې دا ۹۰ فیصده ماشوم د انتان د اخته کېدو څخه ژغوري. ماشوم باید شپږ میاشتې وروسته دوه دوزه اضافي واکسین هم شي یعنې ۱-۲-۱۲ میاشتو کې واکسین شي. د ایچ سي وي د مخنیوي لپاره واکسین نشته. د حاملګۍ په وخت کې د ایچ بي وي واکسین خوندي دي. که یوه ښځه په ایچ سي وي اخته وي د امید وارۍ د مخنیوي لپاره کندوم یا سپرم وژونکي استعمال کړئ.

:(HERPES GENITALIS)

د lower genital tract معمول STD انتان HSV Type-2 دی چې په امیدوارۍ او نوي زېږېدلي ماشوم کې د وخیمو پایلو لامل کېږي. که څه هم ۲۰ فیصده میندې د HSV Type-

۲ په وړاندې انتي بادي لري، خو په نویو زېږېدلو ماشومانو کې د انتان پېښېدل لږ وي(۱:۲۰۰۰ - ۱:۳۰۰۰) هغه ښځې چې لومړۍ ځل یې د هرپس انتان اخیستی وي د حاملګۍ په وروستي وخت او د ولادت په وخت کې ډېر خطرناک وي. د هرپس انتان د مور څخه ماشوم ته د پلاسنتا او یا ولادي کانال د لارې تېرېږي. ځینې داسې وړاندیز کوي که اسایکلوویر په وقایوي ډول ۴۰۰ ملي ګرام د ورځې دوه ځله وخوړل شي د ولادت په وخت کې د فعال قرحاتو منځته راتګ څخه مخنیوی کوي. هغه ښځې چې د جینیټال هرپس د متکررو حملاتو تاریخچه لري په نوي زېږېدلیو ماشومانو کې د هرپس د حملې د پینځو فیصدو څخه کم وي او ماشوم د هرپس لپاره کلنیکي څارنه شي او د مشکوک لیژن څخه سمپل واخیستل شي.

ترڅو چې فعال قرحات موجود نه وي په روټین ډول کلچر نه توصیه کېږي، خو د ولادي دردونو په وخت کې والو او سرویکس د قرحی د موجودیت لپاره معاینه، که د ولادت څخه یوه اونۍ مخکې ولیدل شي چې قرحات فعال دي، کلچر مثبت وي او اعراض شتون ولري، نو سیسارین سکشن د لارې ولادت وکړي. د تداوي لپاره د حاملګۍ په وخت کې اسایکلو ویر ورکول کېږي او وقایوي درملنه په ۳۲ اونۍ کې پیلېږي چې دا د سیسارین سکشن شمېر کموي.

:(syphilis, Gonorrhea, Chlamydia, and Trachomatis infections)

دغه جنسي مقاربتي ناروغي مور او ماشوم ته خطرناکه ده، که سفلیس د امیدوارۍ په وخت کې تداوي نه شي د late abortion,stillbearth,transplacental infection, congenital syphilis سبب کېږي. ګونوریا د وینې د لارې د لویو بندونو التهاب او د ophthalmia neonatorum لامل کېږي. مورنی کلامیدیال انتانات اکثراً بې اعراضه وي، خو په نوي زېږېدلي ماشومانو کې د inclusion conjunctivitis او په ۲-۴ میاشتني ماشومانو کې د نمونیا لامل کېږي. د دوی تشخیص د ښه لابراتواري تستونو پواسطه کېږي.

ټولې میندې دې مخکې د زېږون څخه د سفلیس لپاره معاینه شي او که د سفلیس خطر موجود وي، نو بیا د ګونوریا او کلامیدیا انتاناتو لپاره هم تست اجرا شي. که چېرې ښځه په STD باندې اخته وي، د هغې مېړه دې هم تداوي شي.

پایله:

د انتاني ناروغیو له کبله د امیدوارۍ اختلاطاتو څخه دا پایله لاسته راځي چې انتان د ککړې مور څخه جنین ته د پلاسنتا د لارې او یا د زېږون په وخت کې ماشوم ته او د مور او ماشوم د نژدې اړیکې له کبله انتقالېږي. که سیسارین سکشن ترسره شي د مور څخه ماشوم ته د زېږون په وخت کې د انتان د انتقال خطر کمېږي، که د امیدوارۍ غیر اعراضي بکتریا تداوي نه شي په ښځې پیالونیفریتس بدلېږي چې په ناروغ کې د حاملګۍ په وخت کې د بولي لارې اختلا طاتو لامل کېږي لکه:

۱- د جنین د زړه ربټ په یوه دقیقه کې د ۱۲۰ څخه زیات وي.

۲- د پلاسنتا د پرفیوژن خرابوالي له کبله په جنین کې هایپوکسیا پیداکېږي.

۳- مخکې د وخت زېږون چې د ماشوم د ناروغۍ یا مړینې لامل کېږي.

۴- د جنین د ودې ځنډېدل او کم وزنه ماشوم زېږېدل.

۵- په مور کې هایپرتنشن، د شکرې ناروغي، اپسي، سیلولایتس، سپسیس، سیپتیک شاک، د پښتورگو دندې خرابوالی، د وینې تشوشات، تنفسي عدم کفایه، د سږو ازیما، د بي گروپ ستروپتوکوک انتانات زیاتره په هغه مور کې چې سیسارین یې کړی وي د اندومیتریتس لامل کېږي او په نوي ماشوم کې د سیپسیس، عصبي او عقلي معیوبیتونو لامل کېږي. که امیدواره مور په واریسیلازوستر مصا ب وي د پریماچور ماشوم او په نوي زېږېدلي ماشوم کې د اطرافو او گوتو انومالي، مایکرو سیفال، میکروافتالموس لامل کېږي. که امیدواره مور په تبرکلوز اخته وي د تداوۍ لپاره یې یوازې ای ان ایچ او ریفامپیسین یا ای ان ایچ او ایتامبیتول ورکولای شو. ایچ ای وي د مور څخه ماشوم ته ورتیکل د لارې انتقالېږي، خو تی رودل دغه دوه چنده کوي او سیسارین سکشن او(Highly active antiretroviral therapy (HAART د انتقال خطر کموي او په حاملګۍ کې د ایدز(ایچ ای وي) درملنه زیاتره بې خطره وي.

ټولې امیدوارې میندې باید د HBSAg لپاره معاینه شي. انتان د زېږون څخه وروسته د مور څخه ماشوم ته هغه وخت انتقالېږي چې surface antigen ، antigen –e یې مثبت وي. د انتان ورتیکال انتقال د مخنیوي لپاره د ولادت څخه وروسته سمدلاسه ماشوم ته ۵، ۰ ملي لېتره هیپاتیتس بي امیونوگلوبولین او هیپاتیتس بي واکسین د غوښې د لارې زرق شي.

د مور څخه ماشوم ته د ایچ سي وي انتقال اساسي فکتور د ولادت په وخت کې HCV RNA شتون دی.

هغه میندې چې په ځنډني هیپاتیتس بي او یا سي باندې اخته وي د حاملګۍ په وخت کې دې دوا وانخلي، ځکه چې د miscarriage لامل کېږي. همدارنګه که یوه ښځه په ایچ سي وي اخته وي، نو د ایچ سي وي د تداوۍ د رژیم د ختمېدو څخه شپږ میاشتې وروسته حمل وانخلي. د هرپس انتان د حاملګۍ په وروستي وخت او د ولادت په وخت کې ډېر خطرناک وي. د هرپس انتان د مور څخه ماشوم ته د پلاسنتا او یا ولادي کانال د لارې تېرېږي چې په ماشوم کې د وخیمو پایلو لامل کېږي د حاملګۍ په وخت کې اسایکلو ویر ورکول کېږي. جنسي مقاربتي ناروغۍ لکه سیفلیس، گونوریا او کلامیدیا مور او ماشوم ته خطرناک دي، که سفلیس د امیدوارۍ په وخت کې تداوي نه شي د late abortion, stillbirth, Tran placental infection, congenital syphilis سبب کېږي. گونوریا د لویو بندونو التهاب او د ophthalmia neonatorum لامل کېږي. مورنۍ کلامیدیال انتانات اکثراً بې اعراضه وي، خو په نوي زېږېدلیو ماشومانو کې د inclusion conjunctivitis او د نمونیا لامل کېږي.

ټولې میندې مخکې د زېږون څخه د سفلیس لپاره معاینه شي او که د سفلیس خطر موجود وي نو بیا د گونوریا او کلامیدیا انتاناتو لپاره دې هم معاینات ترسره شي.

مناقشه:

څرنګه کولای شو چې ددې ساري ناروغيو د خطر څخه ځان وژغورو؟ ددې ناروغيو د مخنيوي لپاره مينډې د اميدوارۍ او زېږون څخه دمخه د نومړو ناروغيو لپاره معاينات ترسره کړي او که چېرې دا ناروغي په مور او ماشوم کې شتون ولري، بايد ژر تر ژره د درملنې لپاره لازم تدابير ونيسي، تر څو د بدو پايلو څخه يې مخنيوی وشي.

وړانديزونه:

ددې لپاره چې د اميدوارۍ په وخت کې مور، جنين او نوی زېږېدلی ماشوم ددې ناروغيو د خرابو پايلو څخه وساتل شي، نو لاندې وړانديزونه اړين دي:

- څرنګه چې ددې ناروغيو د خپرېدو لومړنۍ لاره زنا او فحشا ده؛ نو د اسلام مقدس دين دا کار حرام ګرځولی او هر څوک يې چې کوي ځان په زوره د دنيا او اخرت په هلاکت کې اچوي؛ نو دا د هر مسلمان ښځينه او نارينه دنده ده چې له دغو ناوړو اعمالو ځان وساتي.
- هره اميدواره مور دې مخکې د زېږون څخه د نومړو ناروغيو لپاره خپل معاينات تر سره کړي، که چېرې ناروغي مثبته وي يو روغتيايي مرکز ته راپور ورکړي او ددې ترڅنګ د ايچ ای وي لپاره هم معاينات تر سره کړئ.
- د مخدره توکو زرقياتو او د ګډو سرنجونو له کارولو دې ډډه وشي.
- د روغتيايي مرکزونو دنده داده چې نومړې ناروغان بيمه او تداوي يې کړي.
- ديني عالمان، رسنۍ او روغتيايي پرسونل دې د خطبو او روزنيزو عامه پوهاوي پروګرامونو له لارې ددې ناروغيو د بدو پايلو څخه خلک خبر کړي.

References:

1- Alvarez JR , Fechner AJ ,Willim SF ,Ganesh VL,Apuuzzio JJ .Asyptomatic bacteriuria in pregestinational diabetic pregnancies and the role of B group streptococcus. AmJ , perinatol . March 2010 ;27(3): 231 -4. [medline]

2- Braunwald Eugene 2005 Harrison's Principle of internal medicine Mc Grawhil New york p-1044

3- [Guideline] American Academy of pediatrics and and American college of obstetricians and Gynecology .

4- Guideline for prenatal care. American Academy of pediatrics. 2007;6th ed

5- Has lett Christopher 2002 Davidson's principle and practice of medicine , Churchill Livingstone , London p-420-421.

6- http: www. Pegasys. Com/ page 2 of 3 12/19/ 2010.

7- Kumar Parveen and Clark, Michal 2002, clinical medicine W.B Saunder's, London p 126.

8- sheiner E ,mazor –Drey-E ,Levey A .Asymptomatic bacteriuria during pregnancy . J Matern Fetal Neonatal Med .May 2009;22(5):423-7.Medline.

9- Tierney JR lowrence M 2011 current medical diagnosis and Treatment, MC Grawhill,New York p774.

پوهنوال انجینر محمداجمل حبیب (صافی)
پوهنمل انجینر نجیب الله (میاخېل)
انجینري پوهنځی- د عمومي تخنیکي مضمونونو څانګه

د بدلون وړ انرژۍ د یو منبع په توګه له بیوګاز څخه ګټه اخیستنه او د هغې ځانګړتیاوې

لنډیز:

د برېښنا انرژۍ ترڅنګ په ښارونو کې په زیاته پیمانه د لرګیو او بوټو څخه کار اخیستل کېږي، ولې په کلیوالي سیمو کې علاوه پر لرګیو، بوټو او خاشو د خوشایو څخه هم کار اخلي. له یوې خواددې کار په اثر وطن د ونو او بوټو څخه خلاصېږي چې دا کار د چاپېریال اقلیمي شرایط خرابوي او د بلې خوا څخه د لوګیو په وتلو، د هغو د بېځایه غورځولو او د میتان غاز د ضایع کېدلو په واسطه د چاپېریال د ککړتیا سبب ګرځي. نو ددې ستونزې د حل لپاره اړینه ده چې د ګټې اخیستنې طرز بدل کړو.
د بیوغاز تولید او د هغه څخه په پخلنځي کې، د کورونو په تودولو او روښانه کولو کې ډېر مهم او با ارزښته کاروبار دی. د نایتروجنو د زیاتوالي په خاطر ځینې مؤلدین د سبزیجاتو د تفالي سره نور عضوي مواد په ټانک کې اچوي، د وزن په اساس د سبزیجاتو د بیوغاز اندازه د خوشایو په پرتله څو ځلې زیاته ده. همدا وجه ده چې د ټاکلي مقدار غاز د تولید لپاره د تفالي د مقدار اندازه کمېږي. په ډېرو حالاتو کې هغه مخلوط چې د خوشایو او سبزیجاتو څخه لاسته راغلی وي، کارول یې ډېره ښه نتیجه ورکوي. د بیوغاز تولید او د هغه څخه په پخلنځي کې، د کورونو په تودولو او روښانه کولو کې کار اخیستل کېږي. دا کاروبار په هغو مناطقو او کورنیو کې چې د څارویو په روزلو کې بوخت وي او د سبزیجاتو د کرلو سره سرو کار لري، د لېدو وړ اهمیت لري. د بیوغاز تولید یوې ډېرې ساده تکنالوژۍ ته ضرورت لري چې یوه متوسطه کورنۍ کولای شي ددې تکنالوژۍ د جوړولو لګښت پوره کړي. په کلیوالي سیمو کې هغه کورنۍ چې څاروي ساتي او د سبزیجاتو او نورو نباتاتو په کښت او کار اخته وي، کولای شي په ډېره ساده توګه ددې تکنالوژۍ څخه کار واخلي او هغه د بوټو، خاشو، خوشایو او نورو د سوځولو پرځای وکاروي.

سریزه:

څرنګه چې معلومه ده په اوسني وخت کې انسانان د بدلون انرژیو منابعو ته زیاته توجه کوي، ترڅو وکولای شي د نورو منابعو ترڅنګ ددې ډول منابعو د ځانګړتیاوو په پام کې نیولو سره په زیاته کچه ګټه واخلي. ددې بدلون وړ انرژیو د منابعو څخه یوهم د حیواناتو د فضله موادو(خوشایي او نور ګند مواد) دي چې د بیوګاز(Biogas) د تولید لپاره ترې ګټه اخیستل کېږي.
د بیوغاز تولید او د هغه څخه په پخلنځي کې، د کورونو په تودولو او روښانه کولو کې ډېر مهم او با ارزښته کارو بار دی. دا کاروبار په هغو مناطقو او کورنیو کې چې د څارویو په روزلو کې بوختې وي او د سبزیجاتو د کرلو سره سرو کار لري، د

لیدو وړ اهمیت لري. د بیوغاز تولید یوې ډېرې ساده تکنالوژۍ ته ضرورت لري چې یوه متوسطه کورنۍ کولای شي ددې تکنالوژۍ د جوړولو لګښت پوره کړي. په کلیوالي سیمو کې هغه کورنۍ چې څاروي ساتې، د سبزیجاتو او نورو نباتاتو په کښت او کار اخته وي، کولای شي په ډېره ساده توګه ددې تکنالوژۍ څخه کار واخلي او هغه د بوټو، خاشو، خوشایو او نورو د سوځولو پرځای وکاروي.

که چېرې یوه کورنۍ څلور څاروي ولري او د هغو د خوشایو سره د سبزیجاتو فالتو مواد وکاروي، دومره بیوغاز تولید ېږي چې د هغې کورنۍ د پخلنځي، د تودوخې او روښانه کولو ټول ضروریات پوره کړي. د بیوغاز په تولید کې د څارویو د خوشایو او د سبزیجاتو د فالتو موادو څخه پرته د نورو تازه فضله موادو(انساني او حیواني فضله مواد، شنه واښه، د ګنیو پوستکي، د جوارو کرېږي په اوبو کې هرزه نباتات، د غذایي موادو د پروسس څخه وروسته فضله مواد او داسې نور) څخه هم کار اخیستل کېږي. د وچو نباتي موادو څخه هم کار اخیستل کېدای شي، خو د غازو اندازه یې کمه ده. دا ټکی باید په نظر کې ونیول شي چې د بیوغاز د تولید مواد نه ډېر اوبلن او نه ډېر ټینګ(غلیظ) وي.(۴)

د خوشایو بایوغاز:

خوشایي په سلو کې (۵۰-۷۵) میتان غاز لري، په سلو کې د(۲۵-۵۰) کاربن دای اکساید لري، یو څه هایدروجن او نایتروجن او نور مواد هم لري. د خوشایو د حرارت ارزښت په یوه مکعب فټ کې لږ تر لږه(B.T.U.600) دی، په داسې حال کې چې د طبعي غاز په سلو کې (80) میتان لري او د B.T.U ارزښت یې(B.T.U 1000) دی. بیوغاز کېدای شي د اهکو په اوبو سره فلتر شي او کاربن دای اکساید ور څخه لرې کړای شي. د اوسپنې په لوښي کې د بیوغاز په اچولو سره د هایدروجن سلفاید او کلسیم کلوراید چې د اوبو د بخار سره وځي، جذبېږي.

Typical composition of biogas		
Compound	Chem.	%
Methane	CH_4	50–75
Carbon dioxide	CO_2	25–50
Nitrogen	N_2	0–10
Hydrogen	H_2	0–1
Hydrogen sulfide	H_2S	0–3
Oxygen	O_2	0–0

۱- جدول: د بایوګاز ترکیب(۳)

د خوشایو د بیوغاز مایع په خپل ترکیب کې په سلو کې (۱،۲-۸،۴) نایتروجن، فاسفورس (۱،۱-۲،۰) پوتاسیم او (۰،۶-۸،۰) هوموس لري. یو مکعب فټ بیوغاز د یوه پونډ خوشایو څخه د سانتي ګرید په(۲۸) درجو کې تولید ېږي. دغه مقدار غاز د یوې متوسطې کورنۍ د خوړو پخولو لپاره د یوې ورځې لپاره کفایت کوي. (۷،۱) مکعب فټ بیوغاز د یوه لیټر ګیسولین سره معادل دي. د یوې غوا خوشایي په یوه کال کې د(۲۰۰) لیټرو ګیسولینو په ارزښت د میتان غاز تولیدوي. ددې ګاز حرارتي ارزښت د هغې تودوخې دوه نیم برابره دی کوم چې د فضله مواد د مستقیمې سوزونې څخه لاسته راځي.(۶)

خوشایي(dung)۶

تخمر:

عضوي مواد په دوه ډوله تخمر کوي:

۱- ایروبیک(د اکسیجنو په موجودیت کې) تخمر صورت نیسي.

۲- ان ایروبیک(د اکسیجنو په نه موجودیت کې) تخمر صورت نیسي.

ټول حیواني او نباتي عضوي مواد ددغو دوو پورتنیو عملیو په ذریعه تخمر کوي، خو د تخمر شوو موادو کیفیت یې یو د بل سره توپیر لري. هغه په دې معنی چې د ایروبیک په پروسس کې کاربن دای اکساید، امونیا او لږ نور غازات تولید ېږي او تودوخه یې زیاته وي او د پروسس اخرنی محصول یې د کودو په ډول استعمالېدای شي. اما په ان ایروبیک پروسس کې میتان، کاربن دای اکساید، لږ هایدروجن او نور غازات په کمه اندازه تولید ېږي، حرارت یې کم دی او اخرنی محصول یې ډېر نایتروجن لري. د تخمر د ان ایروبیک عملیه چې باکتریاوې عضوي مواد تغذیه کوي، دوه پړاوه لري. په لومړي پړاو کې اسیدیک باکتریاوې پېچلې عضوي مرکبات په ساده عضوي مالیکولونو لکه پیپټایدونه، ګلایسرول، الکهول او قند باندې اړوي. کله چې دغه مرکبات په زیاته پیمانه تولید کړای شو، دویم ډول باکتریاوې په کار پیل کوي او دغه ساده مرکبات په میتان باندې اړوي. د میتان تولید کوونکې باکتریاوې په بند شوي او پټ ځای کې ښه فعالیت کولای شي. که چېرې دوی په مناسب ځای کې بندې نشي، کېدای شي د تولید عملیه یې سسته او یا ودرېږي.

د ان ایروبیک هضمیت د(پي اچ) په (۶،۸-۸،۰) کې ډېر ښه کار کوي او ډېر اسیدیک یا اساسي مخلوطونه په کم سرعت سره تخمرېږي. د نویو عضوي موادو په اچولو سره(پي اچ) کموي(مخلوط ډېر اسیدیک کېږي) تر هغه وخته پورې چې باکتریاوې تېزابونه جذبوي، هضمیت درېږي او یا سستېږي، لوړ(پي اچ) اسیدیک کاربن دای اکساید تشویقوي چې بېرته مخلوط خنثی کړي.

هغه باکتریاوې چې د ان ایروبیک د عملیې مسئولیت پرغاړه لري، دوی لکه نور ژوندي اجسام دواړو عناصرو(کاربن او نایتروجن) ته ضرورت لري. د دوی ضرورت د کاربن ته د نایتروجن په پرتله د پرش ځلې زیات دی. کاربن او نایتروجن ترمنځ ډېر ښه تناسب(۱:۳۰) دی. لوړ تناسب ددې سبب ګرځي چې کاربن به موجود وي، خو نایتروجن به خلاص شوی وي چې دا د باکتریاوو د لوږې سبب ګرځي. دا کار د باکتریاوو مړینه رامینځته کوي، مخلوط ته د نایتروجن بېرته ورکول د هضمیت پروسه سستوي. زیات نایتروجن ددې سبب ګرځي چې د هضمیت د عملیې په پای کې پاته شي او کاربن به خلاص شي چې نتیجه یې د کودو د کیفیت خرابوالی دی، کوم چې د بیوغاز په یونیټ کې تولید ېږي. د کاربن او نایتروجن ترمنځ د ښه تناسب ساتلو نتیجه داده چې د کودو کیفیت او د میتانو کمیت ته ضرر ونه رسېږي.

د ان ایروبیک باکتریاوو فعالیت ته د سانتي ګرید د صفر او(69) درجو ترمنځ تاوان رسېږي . که چیرې د حرارت درجه د سانتي ګرید د(۱۶) درجو څخه کښته وي د باکتریاوو فعالیت کمېږي. د سانتي ګرید د(۴۱-۲۹) یا د(۶۰-۴۹) ترمنځ د میتان د غاز د تولید سرعت زیاتېږي. ددې کار نتیجه داده چې دواړه ډوله باکتریاوې د تخمر د دواړو پړاوونو په موده کې ډېر ښه تکثر کوي. د لوړو درجو تاثیر پر باکتریاوو باندې په محاصره او پټ ځای کې ډېر مؤثر دی. د میتان د تولید ډېره ښه درجه د سانتي ګریټ(۳۵-۳۲) درجو پورې ده. ددغو درجو څخه دباندې د بیوغاز په تولید کې د کاربن دای اکساید او نورو غازاتو فیصدي زیاتېږي.د ان ایروبیک باکتریاوو د عضوي موادو د هضمیت عملیه هغه وخت ښه صورت نیسي چې اچول شوي مواد په سلو کې څه نا څه اته جامد مواد ولري. د تازه خوشایو په نظر کې نیولو سره باید لږ او ډېر د هغو رقیق کولو په خاطر دومره اوبه ور باندې علاوه شي، څومره چې د خوشایو اندازه وي.

اساسي ډیزاین:

د بیوغاز د تولید ان ایروبیک د یونیټ مرکزي برخه یو سرپټی ټانک دی چې کېدای شي د جوړولو مواد یې سمنټ، پخې خښتې، اوسپنه او یا پلاستیک وي. دغه ټانک ته د هوا د داخلېدو لاره بنده ده چې د عضوي موادو په محلول سره ډک وي

او يوه حصه يې د بيوغاز د توليدېدو لپاره خالي وي. دا چې کوم عضوي مواد په ټانک کې اچول کېږي، د حرارت درجه څومره وي او د کومو ساختماني موادو څخه جوړېږي، د ټانک ډيزاين فرق لري.
که چېرې د خوشايو څخه کار اخيستل کېږي، په دې صورت کې کېداى شي چې د واټرپمپ او پايپونو څخه کار واخيستل شي. که چېرې د سبزيجاتو او نورو د تفالو څخه کار اخيستل کېږي، په دې صورت کې بايد داسې سيستم جوړ کړاى شي چې د هغو تر ميده کېدو وروسته په طبعي جريان سره عضوي مواد ټانک ته داخل کړاى شي او هم په طبعي شکل د ټانک څخه ووځي لکه په دې لاندې شکل کې. په دې شکل کې کېداى شي چې د هر ډول عضوي موادو څخه کار واخيستل شي او د هغو ترميده کېدو وروسته د اوبو په ذريعه ټانک ته واچول شي. په دې شکل کې د کاربن مقدار زياتېږي او د تخمر عمليه اغېزناکه کوي. خوشايې ډېر زيات نايتروجن لري چې د سبزيجاتو په علاوه کولو سره د کاربن او نايتروجن تناسب اصلاح کېږي.(4)

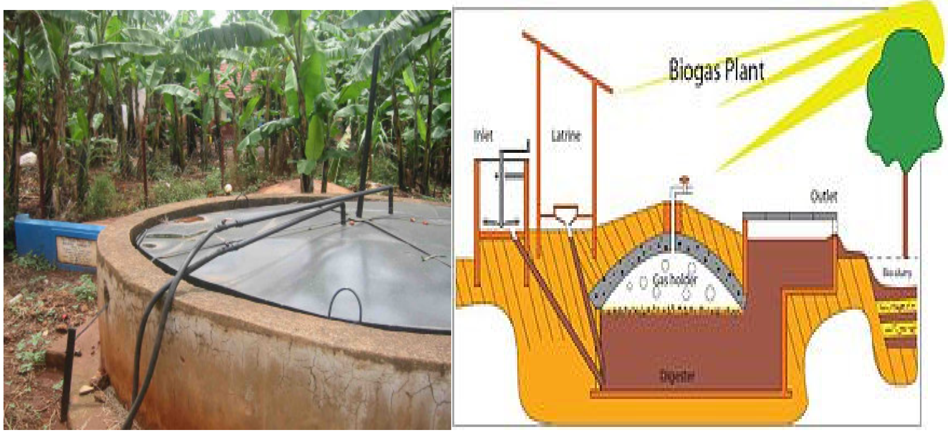

۱- شکل: د بيوګاز د توليد ساده سيستم (بتي). ۷و۸

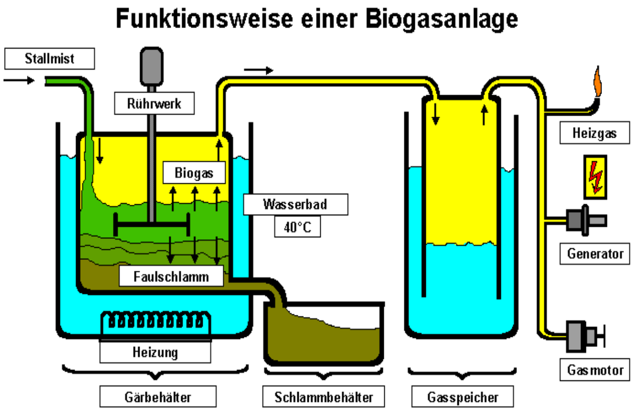

۲- شکل: د بيوګاز د توليد پرمختللې بتۍ. ۷
د ګټې اخيستنې په اړه اړينې لارښوونې:

دوامداره ډکونه:

په ګرمه منطقه کې د خوشايو ان ايروبيک تخمر څه ناڅه اته اونۍ وخت نيسي. د بيوغاز د ټول توليد يو پر دريمه حصه په لومړۍ اونۍ کې صورت نيسي. بلکه يوه پر څلورمه حصه په دويمه اونۍ کې او پاتې برخه يې په نورو شپږو هفتو کې توليدېږي. د بيوغاز توليد ته نور هم ډېر ښه سرعت ورکول کېږي، که چېرې هره ورځ د عضوي موادو مايع لږ مقدار ټانک ته واچول شي، دغه کار د نايتروجنو او کاربن تناسب د کودو د استعمال په خاطر ډېر ښه ساتي. که چېرې د هرې ورځې په

جريان کې په ټانک کې د عضوي موادو د علاوه کولو امکان ډېر وي، نو په دې صورت کې ټانک بايد دومره غټ جوړ کړی شي چې د هضم د مودې د ټولو موادو د علاوه کولو امکان برابر کړي.
يوه د حل لاره داده چې ټانک دوه خانې ولري او د هضم دواړه پړاوونه په بر کې ونيسي چې په لومړي پړاو کې د ميتان زياته برخه توليد شي او په دويم پړاو کې د ميتان پاتې برخه(په سلو کې 20) توليد شي.

د جامدو موادو اچول:

د بيوغاز داسې سيستمونه شته چې يوازې د جامدو عضوي موادو څخه کار اخلې. په دې سيستم کې پايپونه نشي استعمالېدلی. په دې سيستم کې د يو خانه يي پلاستيکي غټې کڅوړې څخه کار اخيستل کېږي. کڅوړه خلاصېږي، زاړه مواد د کودو په صفت ور څخه لېري کېږي او نوي عضوي مواد وراچوي او کڅوړه ټينگه بندوي او د تخمر عمليه شروع کېږي. د زياتو سبزيجاتو تفالي د خوشايو په پرتله د کاربن- نايتروجن تناسب ډېر لوړوي. د نايتروجنو د زياتوالي په خاطر ځينې مؤلدين د سبزيجاتو د تفالي سره نور عضوي مواد په ټانک کې اچوي. د وزن په اساس د سبزيجاتو د بيوغاز اندازه د خوشايو په پرتله اته ځلې زياته ده، همدا وجه ده چې د ټاکلي مقدار غاز د توليد لپاره د تفالي د مقدار اندازه کمېږي. په ډېرو حالاتو کې هغه مخلوط چې د خوشايو او سبزيجاتو څخه لاسته راغلی وي، کارول يې ډېره ښه نتيجه ورکوي، که چېرې د سبزيجاتو اندازه ډېره وه، د ميتان توليد زياتېږي.

ښورول:

په ټانک کې د محلول ښورول که ضروري نه وي، بې گټې هم نه دي. که چېرې ونه ښورول شي، جامد مواد ښکته ځي او د محلول پر سر پرده تشکيلېږي چې د غاز د توليد مخنيوی کوي. دغه مشکل په هغو ټانکونو کې چې د سبزيجاتو جامد مواد کاروي نسبتاً هغو ټانکونو ته چې خوشايي کاروي ډېر دی. په هغو ټانکونو کې چې هره ورځ تازه مواد ور اچول کېږي دا مشکل نه پيدا کېږي، ځکه چې د تازه موادو په اچولو سره د ښورېدو عمليه اجرا کېږي. په ځينو يخو منطقو کې ټانک ته حرارت ورکول کېږي چې په دې وسيله هم په ټانک کې مواد ښورول کېږي.

د حرارت کنترول:

په گرمو منطقو کې دا کار ډېر اسانه دی چې د سيوري په جوړولو سره حرارت کنترول کړای شي. يوازې په يخو منطقو کې دا ډول مشکلات ډېر دي. لومړی عمل يو طبعي کار دی چې ټانک د پروړو او يا لرگيو په ذريعه چې پنډوالی يې(50-100) سانتي پورې وي، وپوښل شي. ښه به دا وي چې داسې پوښ ورکړل شي چې د اوبو د ننوتلو مخه ونيسي. که چېرې ژمی ډېر سوړ وي، نو حرارت ورکول ضروري کار دی. هغه وخت چې خوشايي ټانک ته اچول کېږي، کوښښ دې وشي چې تودې اوبه ټانک ته واچول شي. دا ځکه چې په دې کار سره د حرارت کنترول په ډېره ښه توگه کېږي.

د غاز ټولول:

په ان ايروبيک ټانک کې بيوغاز په هغه ډول کې چې پر ټانک باندې سرچپه پروت وي، ټولېږي. د ډول ښکته خوا لاندې په ټانک کې دننه لوېږي. ډول بايد ازاد حرکت ولري او بل دومره وزن ولري چې پر بيوغاز دومره فشار راوړي چې د غاز د جريان سبب وگرځي. بيوغاز د يوه کوچني سوري په ذريعه چې د ډول په سر کې وجود لري، جريان پيدا کوي. د ډول په

سوري کې يو طرفه والو په دې خاطر نصبېږي چې ډول ته د هوا د ننوتلو څخه مخنيوی وکړي، ترڅو د باکترياوو ژوند په خطر کې وانه چوي او دننه په ټانک کې د انفجار سبب ونه ګرځي. په غټو ټانکونو کې پر غاز باندې د فشار راوړلو په خاطر اضافي وزنونه هم تړل کېږي. د ډول قطر بايد د ټانک تر قطر دومره کم وي چې ډول وکولی شي په ټانک کې ازادانه پورته او کښته حرکت وکړی شي. دا فاصله دومره نه وي چې د ټانک څخه بيوغاز ووځي او يا دومره کمه وي چې د ټانک ديوال خراب کړي.

د ځمکې پر سر يا تر ځمکې لاندې د بيوغاز د ټانک جوړول:

د بيوغاز ټانک هم د ځمکې پر سر او هم تر ځمکې لاندې جوړېږي. په هغو منطقو کې چې تر ځمکې لاندې د اوبو سطح لوړه وي، هلته د بيوغاز ټانک د ځمکې پر سر جوړېږي او په هغو منطقو کې چې د اوبو سطح ټيټه وي او ګرمي ډېره زياته او يا ډېره يخه وي، تر ځمکې لاندې يې جوړول ښه نتيجه ورکړي.

نظر او وړاند يزونه:

د ډېرې پخوا زمانې څخه د خوراکي موادو په پخولو او د کورونو په تودولو کې د سونګ مواد په ښه او غلطې طريقې سره کارول شوې دي او دا ضرورت مخ پر زياتېدو دی. هغه په دې خاطر چې د يوې خوا د نفوسو شمېر زياتېږي او د بلې خوا د خلکو غوښتنې هم مخ په زياتېدو دي. د يوې کورنۍ په ورځني لګښت کې د سونګ د موادو لګښت د لېدو وړ رقم جوړوي. په ښارونو کې په زياته پيمانه د لرګيو او بوټو څخه کار اخيستل کېږي، ولې په کليوالي سيمو کې علاوه پر لرګيو، بوټو او خاشو د خوشايو څخه هم کار اخلي. د يوې خوا ددې کار په اثر د ونو او بوټو څخه خلاصېږي چې دا کار د چاپېريال اقليمي شرايط خرابوي او د بلې خوا څخه د لوګيو په وتلو، د هغو د بې ځايه غورځولو او د ميتان غاز د ضايع کېدلو په واسطه د چاپېريال د ککړتيا سبب ګرځي. نو ددې ستونزې د حل لپاره اړينه ده چې د ګټې اخيستنې طرز بدل کړو.

زموږ په کليوالي سيمو کې ډېرې کورنۍ شته چې ډېر څاروي، چرګان او نور حيوانات لري او د هغو په روزنه بوخت دي او همدارنګه په خپلو مځکو کې ډول، ډول سبزيجات کري چې د خوشايو او د سبزيجاتو د تفالو څخه ناوړه کار اخلي. هغه دا چې د يوې خوا يې زياته برخه ضايع کېږي او د بلې خوا د بې ځايه غورځولو په اثر د چاپېريال د ککړتيا سبب هم ګرځي او همدارنګه ګټور مواد يې ضايع کېږي.

ددې ستونزې د ليرې کولو او د خوشايو او سبزيجاتو د تفالو څخه د ښې ګټې اخيستنې يو مخکښ عالم په هند کې ښاغلي رام بوکس سينګ چې د ګوبار د بيوغاز د څېړنې د مرکز مدير هم دی، د خوشايو څخه د بيوغاز د توليد سيستم جوړ کړی دی چې په اوسني وخت کې په ميليونونو کورنۍ ور څخه کار اخلي او په ډېر ساده شکل جوړېږي او هم د هغې پر جوړولو دومره لګښت نه راځي.

دا کار څو ګټې لري:

- د ونو او بوټو د بې ځايه وهلو څخه چې دا کار په خپل ذات کې يوه ملي غميزه ده، مخنيوی او د هغو څخه ناوړه کار اخيستل زموږ په ګران افغانستان کې د ډېرې پخوا زمانې څخه دود ده چې د بهرنيو يرغلګرو له خوا زموږ پر هېواد تپل شوې دی او يو لوی پرابلم يې جوړ کړی دی.
- د سونګ د موادو د کمښت مخه نيسي.
- د خوشايو د سوځولو څخه چې د نباتاتو لپاره ګټوره سره ده، مخنيوی کېږي.
- چاپېريال پاک ساتل کېږي.

- د کورنۍ په لګښت کې سپما راولي.

نو وړانديز کيږي لکه څرنګه چې د کليو د پراختيا وزارت د ملي سمه ييزې پرمختيايي برنامې له لارې د ننګرهار په ولايت کې د سرخرود ، بټې کوټ، بهسود ، کامه او مومندرې ولسواليورکې(1.7.25) امريکايي ډالرو په ارزښت 14 د بايوګاز د توليد نوې پروژې پلې کړي(۱) هيله کوو چې دا وزارت او نور اړونده مسئولين دې دې پروګرامونو ته د پراختيا ورکولو په موخه هره اړخيزې هلې ځلې وکړي او د هېواد په نورو مختلفو برخو په کليو او باندو کې دې ددې سيستم د مروج کولو له لارې د هېوادوالو د ستونزو د حل په برخه کې اړينې کړنې وکړي.(2)

Abstract:
Prof.M.Ajmal Habib Safi
Faculty of Engineering

Biogas typically refers to a gas produced by the biological breakdown of organic matter in the absence of oxygen. Biogas originates from biogenic material and is a type of biofuel. Biogas is produced by the anaerobic digestion or fermentation of biodegradable materials such as biomass, manure, sewage, municipal waste, green waste, plant material and -more problematic- energy crops.[1] Biogas comprises primarily methane and carbon dioxide and may have small amounts of hydrogen supplied, moisture and siloxanes.

The gases methane, hydrogen and carbon monoxide can be combusted or oxidized with oxygen. This energy release allows biogas to be used as a fuel. Biogas can be used as a fuel in any country for any heating purpose, such as cooking. It can also be used in anaerobic digesters where it is typically used in a gas engine to convert the energy in the gas into electricity and heat.[2] Biogas can be compressed, much like natural gas, and used to power motor vehicles. In the UK, for example, It is estimated to have the potential to replace around 17% of vehicle fuel.[3] Biogas is a renewable fuel, so it qualifies for renewable energy subsidies in some parts of the world. Biogas can also be cleaned and upgraded to natural gas standards when it becomes biome thane

. The composition of biogas varies depending upon the origin of the anaerobic digestion process. Landfill gas typically has methane concentrations around 50%. Advanced waste treatment technologies can produce biogas with 55–75% CH_4, [11] which for reactors with free liquids can be increased to 80-90% methane using in situ gas purification techniques[12] As-produced, biogas also contains water vapor. The fractional volume of water vapor is a function of biogas temperature; correction of measured gas volume for both water vapor content and

thermal expansion is easily done via a simple mathematic algorithm which yields the standardized volume of dry biogas.

In some cases biogas contains siloxanes. These siloxanes are formed from the anaerobic decomposition of materials commonly found in soaps and detergents. During combustion of biogas containing siloxanes, silicon is released and can combine with free oxygen or various other elements in the combustion gas. Deposits are formed containing mostly silica (SiO_2) or silicates (Si_xO_y) and can also contain calcium, sulfur, zinc, phosphorus. Such white mineral deposits accumulate to a surface thickness of several millimeters and must be removed by chemical or mechanical means.

Practical and cost-effective technologies to remove siloxanes and other biogas contaminants are currently available.

ماخذونه:

۱-عنبراني،محمود.طبعيت وتکنالوزي.مارس۲۰۱۱.انتشارات استان قدس رضوي،ص ۳۵,۳۷

2-Glassley,WillimE.Renewable Energy and the Environment textbook,2010.USA.P 342

3- Lechner,Norbert.Heating,cooling,lighting.2008USA.P298

4-Wujek
Http://simple.wikipedia.org/wiki/Biogas

5-Http://en.wikipedia.org/wiki/Template:Bioenergy/Template: Bio energy.

6- Http://www.zorg-biogas.com/library/video-book-about-energy-crop-biogas-plant.

7-Http://www.wiley.com/architectureanddesign

8-.http://af.wikipedia.org/wiki/biogas-.plant-sketch,

پوهنوال دوکتور سیف الله (هادي)
طب پوهنځی- داخله څانګه

د کبانو د غوړو اغېزې

Fish Oil (Omega-3 fatty Acid)

لنډیز:

د کبانو د انساجو غوړ غیرمشبوع شحمي(Omega-3 fatty Acid) اسیدونه لري چې د(N-3 Fatty acid) د کورنۍ څخه دي او ۱۸ کاربن لري. دا غوړي د زړه د رګونو ناروغۍ(د زړه انجینا ، مایوکارد انفارکشن)، د وینې لوړ فشار، د وینې غوړ لوړوالی، اتیرواسکلیروزس او د شکرې ناروغیو په تداوۍ او مخنیوي کې ګټور ارزښت لري. په بدن کې التهاب، د بندونو درد او شخوالی کموي، کنسر ضد اغېزه لري، په عقلي ناروغانو کې خفګانونه، ډیپریشن او د ځان وژنې هڅې کموي. که امیدوارې میندې یې د حمل په وخت کې وخوري، د ماشوم دماغ به وده وکړي او زکاوت به یې ښه شي.

سریزه:

څرنګه چې په دې وروستیو کلونو کې زموږ په هېواد کې د زړه ناروغۍ، د وینې فشار لوړوالی، د وینې غوړ لوړوالی، د شکرې ناروغۍ او روحي ناروغۍ لکه خفګانونه او ډیپریشن پېښې مخ په زیاتېدو دي او له بلې خوا د جامدو او مشبوع غوړیو کارول هم زیات شوي دي چې د نوموړو ناروغیو پېښو د زیاتوالي لامل کېږي.
که چېرې ددې ناروغیو منځته راتګ څخه مخنیوی ونه شي، نو له کبله به یې د مړینې کچه ورځ تربلې زیاته شي. یو ددې ناروغیو د مخنیوي او تداوۍ لپاره د کبانو غوړ چې(Poly unsaturated) یا غیرمشبوع شحمي اسیدونه دي او Omega-3 fatty Acid په ترکیب کې لري، که په توصیه شوي دوز د ډاکتر د مشورې سره سم وخوړل شي، د یادو شویو ناروغیو مخه نیسي او د بلې خوا هېڅ ډول عوارض هم نه رامنځته کوي؛ نو ما اړینه وګڼله چې د نوموړیو ناروغیو د مخنیوي او درملنې لپاره د کبانو د غوړیو د ګټو تر سرلیک لاندې چې په خپله د کبانو په انساجو کې دي او د(Omega-3 fatty Acid) په ډول کپسولونه یې په درملتونونو کې خرڅېږي، یوه علمي مقاله ولیکم ترڅو ددې غوړیو په ګټه ډاکتر صاحبان او خلک پوه شي چې د یادې شویو ناروغیو په مخنیوي او درملنه کې ترې ګټه واخلي.

موخه:

د کبانو غوړ غیر مشبوع شحمي اسیدونه لري(اومیګا- درې- شحمي اسید) چې دا د زړه د رګونو په ناروغیو، د وینې غوړ لوړوالي، د وینې لوړفشار، د شکرې ناروغي، التهابي ناروغي، د بندونو په التهاب او د کنسر په مخنیوي او درملنه کې زیات ارزښت لري.

مواد او کړنلاره:

څرنګه چې د کبانو غوړ د انسان د بدن لپاره يو ګټور غوړ دی؛ نو ما ددې مقالې منځپانګه د نړۍ د باوري ټکست کتابونو، ژورنالونو او انټرنيټ پاڼو څخه راټوله کړې. همدارنګه د کبانو د ډولونو د پېژندلو او زمونږ د هېواد په ختيځو سيندونو کې د کبانو د ډول او لومړني نسل په اړوند د ننګرهار ولايت د زراعت رياست د کبانو د پروژې د مسئول څخه پوښتنې کړې، چې په دې اړوند محترمو لوستونکو ته کره معلومات وړاندې کړم.

د کبانو غوړ *Fish oil (omega- 3 fatty acid)*

په نړۍ کې د ۳۰ کلونو راپدېخوا د کبانو غوړ استعمالېږي. ددې په اړوند مطالعات هغه وخت پيل شول چې د Green land خلکو سره له دې چې زيات غوړ لرونکي خواړه خوړل، خو د زړه د رګونو ناروغۍ پکې کمې وې. دا ځکه چې هغې خلکو زيات کبان خوړل. کله چې د کبانو انساج تر مطالعې لاندې ونيول شول، نو وليدل شول چې د هغوی په غوړيو کې omega-3 fatty acid (Eicosapentaeoic acid(EPA) ,docosahexanoic acid (DHA) شتون لري چې د omega-3 fatty acid د N-3 Fatty acid د کورنۍ څخه دي، ۱۸ کاربن لري، کاربونونه يې ډبل باند دي، دا ضروري شحمي اسيدونه په تېره alpha –linolenoic acid چې په بدن کې نه جوړېږي او د بدن د نارمل ودې او روغتيا لپاره ضروري دي. اوس دا په امريکا او اروپا کې سربېره د غذايي اړتياوو څخه د دوا په شکل په نسخو کې ناروغانو ته ورکول کېږي. دا اسيد د زړه د رګونو ناروغيو د منځته راتګ څخه مخنيوی کوي. هغه کبان چې زيات omega-3 fatty acid لري عبارت دي له: Hering,Tilapia,sardines,Spanish mackerel ,Atlantic,pacific,salmon

Sword fish, Shark fish, Tile fish, Albacore tuna څخه. دغه زياتره د سړو اوبو کبان دي. د سړو اوبو او واښه خوړونکي کبان د تودو اوبو په پرتله زيات د N-3 Fatty acid لري. زمونږ په هېواد افغانستان کې په تېره د کابل سيند ماهيپر او ننغلو کې د crop کورنۍ کبان لکه Grass corp,silver corp,china mahee,roho corp,mory شته. د کونړ په سيند کې شيرماهي دي، دغه کبان د چينايي کبانو د نسل څخه دي. څرنګه چې د کبانو غوړ زياته ګټه لري، خو د ځينو توکسيک توکو لرلو له کبله (chlordan,dioxin,mercury ,nickel,lead,arsenic,cadmium ,furans,) د FDA له خوا کارول يې کم شوي دي. د ۵۰ فيصدو څخه زيات نوموړي غوړي په نړۍ کې کارول کېږي. پېرو په نړۍ کې لومړنی هېواد دی چې د کبانو غوړ زيات توليدوي او په ۲۰۰۵ کال کې يې د ۱۵۲ ميلونه ډالرو په ارزښت ياد غوړ امريکا ته صادر کړي و.

د کبانو د غوړو اغېزې

۱- د زړه د اکليلي رګونو ناروغي:

په ۱۹۹۹ کې Gissi- prevenzione in lancet يو راپور خپور کړ چې Omega-3 fatty acid د زړه د رګونو د ناروغيو(د زړه انجينا، مايوکارد انفارکشن) منځته راتګ، د زړه د ناڅاپي مړينې ۴۵ فيصده او د زړه د رګونو د ناروغانو مړينه ۳۰ فيصده او عمومي مړينه ۲۹ فيصده کموي او د زړه بې نظمي ښه کوي. د امريکا د زړه د اتحاديې له خوا د زړه ناروغيو لپاره Omega-3 Fatty Acid د ورځې يو ګرام او د زړه د ناروغيو نه لرونکو لپاره د ورځې ۵۰۰ ملي ګرام سپارښت کوي.

په ۲۰۰۲ کال کې JAMA review راپور خپور کړ چې په منظم ډول د کبانو غوړ خوړل د مايوکارد د انفارکشن پېښې کموي. دا اسيد د اسکيميک او ترومبوتيک ستروک خطر کموي او که د ورځې د درې ګرامو څخه زيات وخوړل شي، د هيموراژيک ستروک خطر زياتوي.

۲ - د وينې ترای ګلسرايد لوړوالی:

Omega-3 Fatty Acid د سېروم ترای ګلسرايد اندازه کموي چې په دې ډول د اتيرو اسکليروزس، د وينې فشار لوړوالی او د زړه د اسکيميک ناروغيو منځته راتګ څخه مخنيوی کېږي. دې ناروغانو ته د ورځې دوه ګرامه ورکول کېږي او د ورځې څلور ګرامه يې د سېروم تراګلسيرايد اندازه ۲۵-۴۰ فيصده کموي.

۳- د زړه عدم کفايه:

Omega-3 Fatty Acid د زړه د عدم کفايې وفيات کموي او د تومورنکروس فکتور الفا اندازه کموي چې په دې توګه د زړه د عدم کفايې ناروغانو کې د وزن کمېدو څخه مخنيوی کوي.

۴- د وينې لوړ فشار:

که Omega-3 Fatty Acid په لوړ دوز وخوړل شي د وينې سستوليک فشار ۲-۴ mmHg کموي.

۵- په کنسرونو باندې اغېزه:

Omega-3 Fatty Acid د کنسر ضد اغېزه لري، په تېره د سينې، کولمې او پروستات په کنسرونو باندې. همدا اوس د کنسرونو په ژورنال کې د کنسرونو په اپيډيميولوژي کې ښودلې چې ۳۵۰۰۰ متوسط عمر لرونکې ښځو کې تومورې غوړ د سينې د کنسر پېښې ۳۲ فيصده کمې کړې. همدارنګه د پروستات د کنسر وده او هستوپتالوژيک پرمختګ کموي. که Omega-3 Fatty Acid کنسري ناروغانو ته ورکړل شي د ناروغانو اشتها او وزن ښه کېږي.

۶– ځان وژنه:

۲۰۰۴ او ۲۰۰۹ کې Mental health يوه نشريه خپره کړه چې Omega-3 Fatty Acid د Depression او ځان وژنې د پېښو خطر کموي او Orgyen Research center in Melbourne کې نشريه خپره کړې چې دا اسيد د اسکيزوفرين پيل څخه مخنيوی کوي او همدارنګه د Louisiana state University in September 2005 يوه نشريه خپره کړه چې دا اسيد د Alzheimer's ناروغي او Parkinsonism په درملنه کې ګټوره اغېزه لري او د دماغ د پېژندلو توان زياتوي. د امريکا د عقلي ژورنال راپور ورکړی چې د کبانو غوړ انتي ډيپريشن اغېزه لري.

۷- په اميدوارې مور او ماشوم يې اغېزه:

د حاملګۍ په وخت کې د Omega-3 Fatty Acid استعمالول د ماشوم دماغ او پوستکي(اکزيما ، Hay fever) د ناروغيو څخه ساتي، دماغ ته وده ورکوي او که د تي رودولو په وخت کې وخوړل شي د ماشوم ذهن او ليد ل قوي کېږي، ولادي دردونه کموي، د استما ، کم وزنه او مخکې د وخت ماشوم زېږېدلو څخه مخنيوی کوي. همدارنګه د ځينو کبانو غوړ توکسيک توکي لري چې ماشوم لپا ره زيانمن دي، نو د غوړو د استعمال په وخت کې مينده دې د ډاکټر سره مشوره وکړي.

۸- د معافیت دنده:

د ۲۰۰۷ په اپریل کې د تغذیې په ژورنال کې خپور شو چې ۲۴ Danish infant چې د ۸-۱۲ میاشتو ماشومانو ته چې یو شمېر ته یوازې د غوا شیدې یا انفانټ فرمولاو بلې ډلې ته د غوا شیدې او د کبانو غوړ یوځای ورکړل، په پایله کې د دې وروستۍ ډلې د بدن معافیت لوړ او ښه و.

۹- Rheumatoid arthritis:

د کبانوغوړ د RA د اعراضو(د بندونو سهارنی درد او شخوالی) کموي او د NSAIDS درملو ضرورت کموي او د التهاب ضد اغېزه لري.

۱۰- psoriasis د رملنه:

د psoriasis په درملنه کې ګټور دي.

د کبانو د غوړو بدې اغېزې:

A Fishy after taste ، بدبویه تنفس، د زړه سوځېدل، بدهضمي، زړه بدوالی، او اسهالات رامنځته کوي.

د کبانو د غوړو د دوز زیاتوالي عوارض:

د کبانو د غوړ زیات خوړل د هضمي جهاز د پورتنۍ برخې د وینې بهېدنې، هیموراژیک ستروک او د ویتامین A زیاتوالي سبب کېږي چې محافظوي تداوي کېږي. همدا رنګه د شکرې په ناروغانو کې د ګلوکوز کنترول خرابېږي، فعال اوکسیدانت مواد زیاتېږي، د روغتون د وفیاتو شمېر زیاتېږي، د زړه حجرات مخرش کېږي چې د زړه د بې نظمیو لامل کېږي؛ نو دا اړینه ده چې د زړه د عدم کفایې او د اکلیلي ناروغیو ناروغان د ډاکتر د مشورې سره سم دا اسید وخوري.

د کبانو د غوړو متقابلې اغیزې:

د کبانو غوړ د ځینو دواګانو سره متقابل ضد اغېزې لري چې د هغو سره یوځای ورنه کړل شي. نوموړي درمل عبارت دي له NSAIDs، د وینې د لوړ فشار درمل anti coagulant, thrombolytic, antiplatelate.

پایله:

د ۳۰ کالو څخه راپدېخوا د کبانو د انساجو غوړ چې غیرمشبوع شحمي اسیدونه لري، د زړه د رګونو ناروغي، د وینې فشار، د شکرې ناروغي او د وینې غوړ لوړوالي په مخنیوي او تداوۍ کې ترې کار اخیستل کېږي.

مناقشه:

مونږ باید د کبانو د غوړو په ډول پوه شو چې څه ډول غوړ دي؟ کوم ډول اسید په خپل ترکیب کې لري؟ څه ګټه لري؟ څه ضرر لري؟ زمونږ د هېواد په ختیځو سیندونو کې کوم کبان دي؟ د دوی لومړی نسل له کومه ځایه شو؟

دا غوړ غيرمشبوع شحمي اسيدونه دي. اوميگا- درې اسيد په خپل ترکيب کې لري. د زړه د رگونو ناروغيو، د وينې لوړ فشار لپاره گټور دي. زيات خوړل يې د هضمي سيستم د وينې بهېدنې او ستروک لامل کېږي. د ماهيپر په سيند کې د کورپ د کورنۍ کبان دي چې لومړی ځل يې نسل د چين څخه راوړل شو.

وړانديز:

هغه کسان چې د زړه ناروغي، د وينې لوړ فشار، د شکرې ناروغي، د وينې غوړلوړوالی لري، د ډاکتر د مشورې سره سم دې د کبانو غوړ استعمال کړي او د جامدو غوړيو د خوړلو څخه دې ډډه وکړي او هغه کسان چې د زړه ناروغي نه لري په اونۍ کې دې دوه ځله او که د زړه ناروغي ولري د ورځې يو گرام د کبانو غوړ وخوري. د يادونې وړ ده چې د يخو اوبو کبان دا اسيد ډېر لري.

References:

1- Available on-http:/en.wikiped .org/wiki/Omega -3_fatty_acid 12/28/2011 p1of 15 to 15 of 15.

2- Braunwald Eugene 2005 Harrison's Principle of internal medicine Mc Grawhil New York p-2296.

3-Fish and Omega -3 fatty Acid ". American Heart Association.".

4-Has lett Christopher 2002 Davidson's principle and practice of medicine , Churchill Livingstone , London.

5- ttp://www.nlm.nih.gov/medlineplus/druginfro/natural/ Patient-fishoil.html.Retrieved.2006-02-14.

6-Kummar Praveen and Clark, Michel 2002, clinical medicine W.B Saunders's ,London p 1140.

7-[Omega-3 _fatty_acid 3 #_Health benefits]p1,2,3,4.

8-Tierney JR Lawrence M 2011 current medical diagnosis and Treatment, MC Grawhill,New York p1610.

پوهندوی جانس (زړن)
ژبو او ادبیاتو پوهنځی- پښتو څانگه

لرغوني اریانا د مدنیتونو زانگو

لنډیز:

په دې علمي او څېړنیزه مقاله کې چې د (لرغوني اریانا د مدنیتونو زانگو) تر سرلیک لاندې لیکل شوې، په افغانستان کې د درېوو مهمو تاریخي دورو د نښو نښانو او ددې دورو پر فرهنگي برخې څېړنه او سپړنه په دې توگه شوې:
۱ـ دکاڼي د دورې د لومړنیو ښکاریانو عصر یا زمانه
۲ـ د ځمکې د کرلو او د مدنیتونو د تشکل دوره
۳ـ د مدنیت د تکامل او پرمختگ دوره
په دې ټولو دورو او زمانو کې د افغانستان خاوره د لرغونو کیسو او حماسو صحنه وه او د دغو کیسو، حماسو او افسانو اتلانو ټولو د افغانستان له خاورې څخه سر راپورته کړی دی. په دې لنډه لیکنه کې د اریایي، اوستایي او په اوسنۍ دوره باندې څېړنه شوې ده. نوموړې څېړنه د عنوان، لنډیز، سریزې، موخې، د څېړنې مواد او کړنلارې، پایلې، مناقشې، (Abstract) لرونکې او پر اخځونو پای ته رسېدلې ده.

سریزه:

دا چې پوهنتون یو علمي او اکاډمیک ځای دی، نو دلته هر استاد دنده لري چې د خپل مسلک او تدریس اړوندو علمي مطالبو په اړه تل علمي او څېړنیزې لیکنې وکړي او د خپلو علمي څېړنو په لړ کې د مسلک خاوندانو، استادانو او محصلینو ته یو څه نوي معلومات او مواد په لاس کې ورکړي چې په راتلونکي کې په دې برخه کې لاڅېړنې او سپړنې وشي؛ نو ما هم په لرغوني اریانا کې د لویو او وړو مدنیتونو، حماسي، افسانوي او تاریخي اثارو په اړه خپله دغه علمي څېړنیزه مقاله په مختلفو تاریخي دورو کې څېړلې او سپړلې ده.
اریایان د تاریخ په اوږدو کې د ژوندي مدني تاریخ لرونکي ولس په حیث تل د نړۍ د پوهو او اکاډمیکو څېرو د څېړنې تود مرکز و. په نړۍ کې مختلف ولسونه ژوند کوي او هر ولس نن او پرون لري، کوم ولس چې پرون نه لري، هغه نن او سبا هم نه لري.

د څېړنې موخې:

نوموړې لیکنه کې هدف دادی چې د درسي لکچر نوټونو ترڅنگ د ممد درسي په حیث له دغې څېړنیزې مقالې څخه د پوهنتون محصلین او استادان گټه واخلي او د ختیځو لرغونو ادبیاتو په تاریخ کې ددې سیمې په تاریخ او ادبیاتوکې ترې دنورو معلوماتو تر څنگ گټه واخیستل شي ددې تر څنگ یو هدف داهم دی ، چې د علمي ترفیع د یو شرط په حیث به په راتلونکې کې ترې گټه واخیستل شي.

د څېړنې مواد او کړنلاره:

ددې علمي څېړنیزې مقالې د څېړنې او سپړنې تر څنگ ډېره تکیه د کتابتون په څېړنه باندې شوې ده، په دې جمله کې د هېواد له معتبرو علمي څېړنیزو اثارو او جرایدو څخه گټه اخیستل شوې ده.

لرغونې اريانا د مدنيتونو زانگو

په دې ليکنه کې غوارم چې د افغا نستان پروني تمدن او فرهنگ ته يو ځغلنده نظر واچوم، زمونږ لرغوني هېواد پرون هم ډېر غني ادب او فرهنگ درلود، خو د وختونو د ناوړه پېښبو پر اساس يې تر مونږ ډېر څه نه دي رارسېدلي. زمونږ هېواد چې د اريايي توکمونو لومړنۍ زانگو او د اريايي ژبو (دياليکتونو) ټاټوبی دی. په زرگونو کلونو يې فلکور او ولسي ادب په خپله غېږ کې روزلی، اريايي تمدن همدلته زېږېدلی او له همدې ځايه خپورشوی دی. کره کتونکي وايي چې ډېر امکان لري چې د معاصر يا اوسني افغانستان خاوره يوه له هغوسيموڅخه ده چې بشري بيولوژيکه ارتقا په کې راغلې ده. همدغه نظريه په بل عبارت په اريايي، بلکې باختري فلکوري افسانه کې د (کيومرث) په نامه موجوده وه. د افغانستان په خاوره (کندهار) کې چې کوم ډول کوديي موندل شوي، د هغه همعصر او همزمان په نورو گاونډيو سيمو کې نه د ايران په خاوره او نه د منځنۍ اسيا د جنوب لويديځ په نورو سيمو کې تر اوسه موندل شوي، چې دا ټول د افغانستان د لرغوني تمدن د قدامت شواهد دي او په دې باب زمونږ تاريخي کتابونو هم ډېر مواد وړاندې کړي دي. (۱)

د تاريخ په ډېرو زړو سرچينو کې اريانا، افغانستان د اسطورو، افسانو او داستانونو د هېواد په نامه ياد شوی دی او پښتانه په دې سرچينو او ماخذونو کې د گړدود او ليک دود له پلوه په بېلابېلو نومونو راڅرگند شوي دي چې په دغو افسانو او اسطورو کې يې ډېره ونډه لرلې ده. ريگويدا د تاريخ د زړو او لرغونو سرچينو په سر کې راځي چې د پښتون د نوم څرک په کې ليدلی شو. په ريگويدا کې د اريانا افغانستان د خاورې د ډېرو سيمو نومونه ليدل کېږي. (۲)

د ۱۹۴۷م په مې کې د پکتيا د گردېز د شمال ختيځ په (۵۳) کېلومترۍ د ميرزکي په کلي کې په يوه ځاه کې کشف شو. يو مسکوکاتو د يوې لويې برخې د ناڅاپي کشف خبر همغه وخت کابل ته ورسېد، د ساحې د ځيرني له پاره د ملي موزيم لېږل شوي هيئت د (۱۲) زرو هندي، يوناني، گريکو، اندويتي، اندو- پارتي او کوشامي مسکوکاتو پر کشف بريالی شو. د هغو تاريخ د څلورمې ق م پېړۍ تر لومړيو پورې رسېده. په دې اړه مرحوم سرمحقق محمدصديق روهي په خپل کتاب د ادب او فلکور په باره کې ليکي: ((د لرغونپوهنې (ارکيالوجۍ) له کيندنو او گروېړنو څخه دا واقعيت اثبات ته رسېدلی دی چې د افغانستان خاوره د ډېرو لرغونو مدنيتونو زانگو او د ختيځ ارکيالوجيکي خزانه ده.)) (۳)

د غزني ولايت له کيندنو څخه څرگند ېږي چې ښايي دوه سوه زره کاله وړاندې د نړۍ په دې سيمه کې انسانانو ژوندکاوه چې هغوی د ښکار په وسيله د خپل ژوند امکانات برابرول او په سمڅو (غارونو) کې اوسېدل. له (۱۹۵۰)م کال څخه تر (۱۹۷۰) پورې يو شمېر امريکايي، جاپاني او د فدرال المان لرغون پوهانو او له (۱۹۲۹) نه راپدېخوا افغاني او د پخواني شوروي لرغون پوهانو د افغانستان په بېلابېلو سيمو کې څېړنې او پلټنې کړې، چې د هغو په رڼا کې په يقيني توگه ويلی شو چې لرغوني (ارياويج) د تمدن مختلف پړاوونه وهلي دي.

ددغوکيندنو او گروېړنو په نتيجه کې بايدوويل شي چې د لرغون پېژندنې د اسنادو او شواهدو له مخې په لرغوني افغانستان کې د درېوو مهمو تاريخي دورو نښې نښانې ليدل شوي دي:

۱- د کانيي دورې د لومړنيو ښکاريانو عصر يا زمانه.

۲- د ځمکې د کرلو او د مدنيتونو د تشکل دوره.

۳ـ د مدنيت د تکامل او انکشاف دوره.

د مدنيت د انکشاف په دوره کې لرغونو اريايانو ځينې مهم ادبي آثار تخليق کړي دي چې د (ريگ ويدا) او (اويستا) په نومونو ياد ېږي. ځينو ختيځ پوهانو ويدي سندرې د هند او اويستايي سندرې ايراني ادبيات بللي، خو دا خبره له واقعيتونو سره سمون نه لري، البته په دې کې شک نشته چې سياسي او کلتوري سرحدونه د تاريخ په اوږدو کې تل يو شان نه وي، ليکن د ويدي او اويستايي اثارو په برخه کې داسې دلايل چې دواړه د افغانستان په فرهنگي چاپېريال او تاريخي خاوره کې ابداع شوي دي، لومړی دا چې د اباسين حوزه پينځه- شپږ زره کاله وړاندې په مدني او فرهنگي لحاظ داسې پړاو ته رسېدلي وه چې د لومړنيو ادبي اثارو د ايجاد له پاره يې مساعده زمينه برابره کړې وه. د (موهنجوديرو) کيندنې دا رابښيي

چې د (اندوس) په حوزه کې د میلاد نه درې څلور زره کاله وړاندې یو ځلانده مدنیت منځته راغلی. د پخواني شوروي لرغونپوه (وادیم ماسون) په نظر د میلاد نه پینځه شپږ زره کاله وړاندې د افغانستان په سهیلي برخه د بولان په دره کې زراعتي یا کرنیز ژوند پیل شوی و او د افغاني تاریخ پوه میرغلام محمد غبار په نظر په دې سیمه کې کرنې او فرهنګ بنایسته زیات پرمختګ کړی او د کیفیت له مخې د افغانستان غنمو په نړۍ کې لومړی مقام درلوده، ویلی شو چې افغانستان د نباتاتو د کرلو په ارتباط د لومړنیو مرکزونو څخه ګڼل کېږي. استاد احمدعلي کهزاد لیکي چې: ((د سند د وادي اوسېدونکو له نن نه پنځوس شپېته پېړۍ وړاندې ښارونه جوړکړي وو، چې په هغو کې مرتب او منظم واټونه، سرکونه او حمامونه موجود وو، ددې ځای اوسېدونکو په کرنه، تجارت او صنعت کې هم ډېر مهارت درلوده. د سند د وادي اوسېدونکو له لیک او لیک دود(رسم الخط) سره هم اشنایي درلوده او د لیکنیو اثارو د منځته را تللو له پاره لاره اوا ره شوې وه.))

په کومه زمانه کې چې ریک ویدا او نور ویدي ادبیات تخلیق شوي دي، د اریا ویجه سهیلي او ختیځې سیمې په فرهنګي لحاظ پر مخ تللې وې او په همدغه سیمه کې د ویدي او اوستایي ادبیاتو د ابداع شرایط بشپړ شوي وو. دویم دا چې په ریک ویدا کې راغلي نومونه دا ثابتوي چې ویدي سندرې د لرغوني افغانستان (آریا ویجو) په اوسېدونکو پورې اړه لري. یو شمېر ایراني او هندي کره کتونکي که څه هم ددې واقعیت له یادونې سره علاقه نه ښیي چې لرغونی افغانستان د هندي او ایراني اریایانو ګډ ټاټوبی وبولي، خو بیا هم ناچاره دي چې په یوه یا بله بڼه دغه واقعیت په مستندو الفاظو کې افاده کړي. همدارنګه د ریګویدا د لیکنې وخت د پو هاند عبدالحي حبیبي په نظر یونیم زر کاله له میلاد څخه وړاندې په شاوخوا کې اټکل کېدی شي. د میرغلام محمد غبار له لیکنې څخه څرګندېږي چې (ریګویدا) له میلاد نه یونیم یا دوه زره کلونه وړاندې په افغانستان کې منځته راغلې او بیا وروسته په هند کې بشپړه شوې. دده په نظر د اویستا ژبه په افغانستان کې پیدا شوې او همدلته له منځه تللې ده. په دې ژبه د اویستا له کتاب پرته کوم بل اثر لاسته نه دی راغلی. د غبار په نظر اویستا لږ تر لږه له میلاد نه زرکاله دمخه په افغانستان کې منځته راغلې ده.(۴)

د افغانستان خاوره نه یوازې د لرغوني اریایي تمدن غېږه ده، بلکې د لرغوني اریایي فلکلور زانګو او لمن هم ده. د اریایي فلکلور څېړونکي اټکل کوي چې اریایي حماسې او مذهبي افسانې چې زمونږ تر وخته رارسېدلي، له دوو سلسلو پاتې شوي:

الف: له دیشینو باختریانو څخه چې هغه په زیاته اندازه د اویستا مقدسو متونو ته ننوتي او سا تل شوي دي.

ب: د کوچیو سهاکو څخه چې اویستا ته یې دومره لاره نه ده پیدا کړې او دومره مذهبي روحیه نه لري او د (توراني) یا (اریایي) په نامه یادېږي . (۵)

زمونږ لرغونی هېواد په روانه پېړۍ کې د افغانستان، په منځنیو پېړیو کې د خراسان او په قبل المیلاد پېړیو کې د اریانا په نامه یاد شوی دی. دغه خاوره د عنعنو خاطرو او داستانونو او خاصتاً د نړیوالو حماسي داستانونو د لوی مرکز په توګه بلل شوی او پېژندل شوی دی، خصوصاً د اریایي حماسي داستانونو مرکز ګرځېدلی و. په دې باندې هم پو هېږو چې (هندو اروپایي) قومونه هم خپلې کیسې او افساني لري، که چېرته ددغو (هندو اروپایي) قومونو څخه د هریو ځانته ځانته کیسې، افسانې او داستانونه مطالعه او مقایسه شي، یو داسې څه به په لاس راشي چې د دوی ټولو منشا په مختلفو مرتبو کې د دوی ګډ او بېل ژوند دی. له دې جملې څخه اریایي، باختري ډلې په لرغونو وختونو کې د ویدي سرودونه، اپوپانیشادونه، مهاباراته، رامایانه او همدارنګه د ویشتاسپ د ورور زریر یادښتونه، خدای نامې، منثورې او منظومې شهنامې، سیرالملوک، ګرشاسب نامې او ګشتاسپ نامې او نورو ډېرو اثارو له لرلو څخه په ډاګه څرګندېږي چې نننی افغانستان، پرونی خراسان او زړې اریانا له پخوا څخه د اریایي اقوامو په خپلو عنعنو او حماسي داستانونو سره د فرهنګ په غني کولو کې مرکزي لوی رول لوبولی دی. (۶)

هندو اروپايي: دا د سپين نژاد يوه ډله خلک دي چې له هنده د اروپا تر وروستيو سيمو پورې تيت او پرک شوي او په اتو ډلو ويشل شوي دي:

۱_ اريايان ۲_ يونانيان او مقدونيايان ۳_ ارمنيان ۴_ البانيايان ۵_ ايټالويان ۶_ سلتيان ۷_ جرمنيان ۸_ ليتوانيايان او سلاويان.(وګ ، فرهنګ عميد_ تاليف حسن عميد ، دويم ټوک د امير کبير خپرندويه ټولنه، تهران _ ۱۳۶۹ کال _ ۱۹۸مخ). (۷)

کله چې د اريائيانو بهير د شمال له خوا د هندو کش تر درو تېرېږي او (بهارت ورته) يا بهارت ويجي ته ورشېوه کېږي، نو دوی ځانته عرف، عادات، عقايد او د ابتدايي ټولنيزو مناسباتو بېل بېل ډولونه لرل چې د دوی په سرودونو کې ځای شوي او د دغو سرودونو له لارې يې د راماين او بهارت په داستانونو کې ځای نيولی دی. دا دواړه حماسې په هندکې د اريايي ولس د عرف او عاداتو د موزيم حيثيت لري او د ټولنيز پرمختګ ډېرې پټې نکتې په کې پرتې دي چې څېړنه يې ځانته د يوه ټولنيز ليکوال له پاره د لابراتوار حکم لري. (۸)

همدارنګه زمونږ لرغوني وګړي او زمونږ لرغونی هېواد له لرغونو زمانو څخه څنګه او په څه اندازه په دغو ټولو کيسو او داستانونو کې ياد شوی دی . اريايان لا له مهاجرت څخه وړاندې د يو تعداد عنعنوي کيسو او عنعنو لرونکي وو، چې ددغو کيسو او عنعنو انعکاس په ويدي سرودونو، مهابهاراته، اوستا، خداينامه، د ابوالمويد بلخي منثورو شهنامو، ابو علي بلخي، مسعودي مروزي، دقيقي بلخي، او د بهرام هروي په سيرالملوک او له نورو ډېرو کتابونو او ژباړو څخه داسې معلومېږي چې له ډېرو لرغونو زمانو څخه د افغانستان خاوره د دغو کيسو او حماسو صحنه وه او ددغو کيسو او افسانو اتلانو ټولو د افغانستان له خاورې څخه سر را پورته کړی دی او له لرغونو وختونو څخه را په دې خوا هغوی چې دغه کيسې، حماسې او افسانې مونږ ته رانقل کړي، عموما يا اريايان دي، يا خراسانيان او يا افغانان دي.

د اوس له پاره مونږ ددغو لومړنيو کيسو په باره کې چې په لرغونو پېړيو کې زمونږ د هېواد اريايي اقوامو ايجاد کړې دی، څه نشو ويلی، خو دومره پوهېږو چې د مهاجرت له زمانې څخه يعنې (هندي او فارسي مهاجرينو د بېلوالي) له زمانې څخه وړاندې د فارس او هند خواته کوچېدنې پيل شوې. په باختر کې يوه برخه کيسې او داستانونه منځته راغلي وو چې په همدې اساس سره کولای شو چې ويدي کيسې او اتلان له اوستايي کيسو او اتلانو سره مقايسه کړو، خو دغه مقايسه يوه ځانته موضوع او کار غواړي. د اوس له پاره له دې مقايسې څخه تېرېږو. دغه کيسې او داستانونه عموماً په هغه زمانه کې ايجاد شوي چې دوی په (بلهيکا) يا(بخدي) کې اوسېدل.

په لرغونو پېړيو کې باختري اريايانو د هندوکش په شمالي برخه (بخدي) او (اکسوس) کې چې کله ژوند کاوه، دوی عنعوي کيسې او داستانونه درلودل چې له يوه نسل څخه بل ته په شفاهي ډول انتقال شوي دي. داسې ويل کېږي چې دغه داستانونه څو زره کاله چې وخت يې دقيق معلوم نه دی، له يوه نسل څخه بل ته انتقال شوي دي. په اريايانو کې باختري برخه ډېره مهمه او خاصه ده، دا چې په ليکلي ډول دوی څخه څه نه دي پاتې ترمونږ هم نه دي رارسېدلي. کله چې د اريايانو مهاجرتونه ختيځ او لويديځ خواته بند شول، زمونږ په هېواد کې اوستايي دور راپيل شو او د لومړي ځل له پاره د لرغونو کيسو او داستانونو يوه برخه په اوستا کې په تحريري شکل وساتل شوه. همدغه ورځ ددې هېواد د حماسي او رزمي کيسو او داستانونو له پاره لويه ورځ وه.

د اوستا په هکله چې ايرانيان يې ځانته کش کوي، بايد داسې ووېل شي چې د اوستا کتاب د زردشتي ليکنو اصلي نسخه ده، دا هغه کتاب و چې زردشت وليکه او د هغه وخت باختري پاچا ګشتاسپ دده کتاب (اوستا) ومانه او ټول زردشتي قوانين يې د غوايانو په څرمنو وليکل او هرې خواته يې ولېږل.

علي ابن حسين مسعودي د خپل کتاب (مروج الذهب) د لومړي ټوک په (۱۴۲) مخ کې د ټنسر له مکتوبه نقل کوي چې اوستا د غويو په (۱۲۰۰۰) دولس زره څرمنو باندې په سرو زرو ليکل شوی. دی وايي چې زردشت د استمان زوی دی. دا کتاب عوامو زمزمه بلله. دا کتاب (۲۰) شپيته حروف لري چې په اکثرو نورو ژبو کې ډېر دغه حروف نشته.

زردشت خپل کتاب په داسې ژبه راوړ چې بل چا هغسې نشو ليکلای او نه يې څوک په مراد پو هېدل. په دې کتاب کې وعد او وعيد، امر او نهې او نور شرايع عبادات شته دی. پاچاهانو د سکندر مقدوني تر زمانې پورې په دې کتاب عمل کاوه، مگر کله چې سکندر مقدوني (دارا) مړ کړ. نو ددې کتاب ډېرې برخې يې وسوځولې، وروسته ملوک الطوايف راغلل، بيا چې (ازدشېر) د بابک زوی پاچا شو، نو ايران ددې کتاب ديوه سورت په ويلو متفق شو چې (استاه) يې باله. د روم نامتو مورخ او څېړونکي (بيلينوس) په لومړۍ ميلادي پېړۍ کې ليکلي: «لومړۍ اوستا دوه ميلونه اشعارلرل» فردوسي طوسي په خپله شهنامه کې وايي: «د اوستا دولس سوه فصله پر زرينو تختو ليکل شوي وو.»

اوستا چې يو تاريخي کتاب دی، ددې کتاب تاريخ پر دوو مشخصو برخو ويشل کېږي:

۱ـ له سکندر مقدوني يا دده له تاړاکه پخوا زمانه

۲ـ د سکندر مقدوني له تاړاکه وروسته زمانه

ترکومه ځايه چې خبره له سکنده پخواعصراو زمانې پورې تړلې ده، مونږ د هغه عصر يوه کوچنۍ اوستايي برخه پېژنو چې «گاتا» يې بولي.

يو کتاب (دينکريت) چې اوسنی شکل يې د نهمې ميلادي پېړۍ ليکنه ده وايي چې اصلي اوستا په (۲۱) نسکونو (کتابونو) ويشل شوې وه. کله چې سکندر مقدوني اوسنی ايران ونيوه، دا کتاب يې په يوناني ژبه وژباړه او بيا يې وسوځاوه، خو يوازې يوه برخه د گاتا ترې په امان پاتې شوه چې ډېره زړه او د زردشت قول بلل کېږي.

داسې ويل کېږي چې اوستايي ژبه به ممکن په ميديا کې د ميدي سلسلې رسمي ژبه وه. ميديان لومړنی تېر و چې واکمني يې په لاس کې وه او ددې قوم ډېر لرغونی نوم (اريک) و چې وروسته بيا د يوناني تاريخي جغرافيه ليکوونکو په ليکنو کې د اريا او (اريانا) په شکل ثبت او وليدل شو.

د ډارمسستېټر په نظر د دوی ژبه اوستايي وه او ددې قوم پايتخت په اوسني همدان کې و، همدان د نورستان مرکز و او پخپله نورستان هم د ميديا يو ولايت و. که څه هم ميديانو کوم ليکلي اسناد نه دي پرېښي، خو بيا هم په يوناني، اسوري او يهودي اسنادو او ادبياتو کې د دوی په باب ډېر معلومات شته. په لرغونو اريايي قامونو کې ميديان، پارسيان، پارتيان، باختريان، خوارزميان او سغوريان، غوره تېرونه وو. تر ټولو غوره يې ميديان، پارسيان او پارتيان وو. ميدي پاچاهانو د هېواد يانې (ميديا) مهمې برخې کردستان، نورستان، سوزيان، د عراق لويديځه برخه او د (اتروپاتين) يا د اوسني ازربايجان جنوبي برخې اداره کولې.

د ميديا لومړنی پاچا (ديوسس) نومېده. د اسوريانو د پينځمې او اوومې ق.م پېړيو په اسنادو کې ددې پاچا نوم د (داياکو) په شکل راغلی دی. د ميديانو وروستی پاچا (استيا حبس) د کياکيبرس زوی د لومړني هخامنشي پاچا (کوروش کبير) په واسطه په (**۵۵۰**) ق.م کې له تخته وغورځول شو.

کوروش د هخامنشي لړۍ موسس و، دده پايتخت هم په اوسني همدان کې و. څرنگه چې دوه کورنۍ يعنې هخامنشان او ساسانيان د پارس په ولايت کې منځته راغلي او د اوسني ايران په تاريخ کې يې سترې کارنامې ثبتې کړې او فارس دومره پياوړی شو چې ټوله اوسنۍ ايراني سيمه يې په غېږ کې ونيوله. (۹)

وروسته پارس چې لرغونی نوم يې (پارسا) او (پريس) و، پارسيان وبلل شو او اوسېدونکي يې چې دېميديا، پارتيا او پرسيز اوسېدونکي په کې شامل وو، پارسيان وبلل شول او دا هم بايد وويل شي چې زردشت په هغو لرغونو قامونو کې منځته راغی چې وړاندې ياد شول او داسې ويل کېږي چې دا شپږمه او اوومه قبل الميلاد پېړۍ وه.

پارسي عنعنه او هم پخپله اوستا دا راښايي چې زردشت د اوسني بلخ او چغچران ترمنځ په يوه سيمه کې وزېږېده او په اوسني ازربايجان کې چې لرغونی نوم يې (اتروپاتين) و، خپل کتاب اعلان کړ او د لومړي ځل له پاره بلخ پاچا گشتاسپ او د هغې کورنۍ د زردشت دين ومانه. وروسته بيا زردشت ډېر دښمنان پيدا کړل او زردشت ته به يې ډول ډول ستونزې پيدا کولې، خو وروسته گوشتاسب پاچا ډاډ ورکړ چې له ټولو دښمنانو به دې ساتم. د اوستايي ژبې په هکله بايد وويل شي

چې په دوه دليله اوستايي ژبه د ميدي دربار رسمي ژبه وه، يو دا چې د زردشت تقريبا نيم عمر په ميدي دوره کې تېر شوی دی او کتاب يې هم په اوستايي ژبه ليکل شوی دی. که چېرته ميديانو د هخامنشيانو او ساسانيانو غوندې اسناد پرېښي وای، نو د اوستايي ژبې په باب په زموږ معلومات تردې هم زيات و.

پایله:

په پای کې دې نتيجې ته ورسېدو چې د افغانستان خاوره او ددې هېواد وګړي د مختلفو تاريخي، مدني دورو او فرهنګونو لرونکي دي. په دې خاوره کې په تاريخي، تخليقي او فرهنګي ډګرونو کې دې ته ډېره اړتيا ليدل کېږي چې دلته دې د افغانانو په مټ او د نړيوالو په ملتيا د څېړنې او سپړنې د عصري وسايلو په مرسته نوې څېړنې وشي او ددې هېواد تاريخي، تخليقي او فرهنګي برخو کې لانورې څېړنې او سپړنې وشي.

مناقشه:

کومه څېړنه چې د لرغونې اريانا د مدنيتونو زانګو او د حماسي افسانوي اثارو د تخليق ټاټوبي په اړه وشوه، په دې څېړنه کې دا ثابته شوه چې د ټولنيزو پوهنو اصلي منبع او ماخذ د همغې ټولنې د وګړو ژوند او د ژوند طرز دی. هره ټولنه په هره تاريخي دوره کې خپل خپل ارزښتونه لري، خو د زمانې په تېرېدو سره يې هم کېدای شي ارزښتونه بدلون ومومي. کومه څېړنه چې د لرغوني اريانا په تاريخي، تخليقي او فرهنګي برخه کې وشوه، دا ترې ثابتېږي چې دې سيمې په هره دوره کې خپل تاريخي تخليقي او فرهنګي ارزښتونه لرل چې د نوو ځوانانو او مطالعې د خاوندانو له پاره اړينه ده چې په دې برخه کې لاڅېړنه او سپړنه وکړي.

Abstract:

In academic in titled, ancient ARYANA, cradle of civilization, and place of epic and a topic arts in the length of history, research has done on the field of history, creation and tradition.

The article fit in order as preface, summary, introduction, standard references and conclusion.

اخځونه:

۱ـ جاج، حبيب الله پشتون ځوی، ختيځ ادبيات، د زيري جريده، ۱۳۵۷کال.
۲ ـ خيبري، غوث، پښتانه د افغانستان په افسانوي او داستاني تاريخ کې، دانش خپرندويه ټولنه .۱۳۸۷المريز کال ، ۱ـ۲) مخونه.
۳ ـ روهي ، محمد صديق ، د ادب او فلکلور په باره کې، دولتي مطبعه ، ۱۳۲۵ کال.
۴ـ شينواری، دوست، د ولسي ادب لارې، پښتو ټولنه، ۱۳۵۲کال(۳ـ۴) مخونه.
۵ـ عميد ، حسن ، فرهنگ فارسي، چاپخانه سپهر، کال۱۹۸، ۱۳۸۳مخ
۶ـ کهزاد ، احمد علي، کابل کلنۍ، (شهنامه و مقايسه ميان بعضی پهلوانان و اوستا)، پښتو ټولنه، ۱۳۲۲کال ،(۱۲۹-۱۳۲) مخونه
۷ـ پورتنی اثر.
۸ـ هيچ دوپري،نانسي، د افغانستان فرهنګي ميراثونو ته يوه کتنه، د افغانستان د فرهنګي ميراثونو د ساتنې ټولنه، ۱۳۷۷کال ، ۱۹ مخ .
۹ـهيچ دوپري، نانسي،د افغانستان فرهنګي ميراثونو ته يوه کتنه، د افغانستان د فرهنګي ميراثونو ټولنه، ۱۳۷۷کال ، ۲۰مخ.

پوهندوی دوکتور احسان الله (احسان)
پوهندوی دوکتور جنت مير (مومند)
طب پوهنځی- فزيولوژي څانګه

د ليدنې قوت (Visual Acuity)

لنډيز:

دا علمي څېړنه چې له(۱۵-۷-۱۳۸۸) څخه تر(۱۵-۹-۱۳۹۰) نېټې پورې په يو نيم زر تنو چې زر تنه يې نارينه او پينځه سوه تنه يې ښځينه وې او عمرونه يې د لسو او شپېتو کلونو ترمنځ وو، په فزيولوژي لابراتوار کې زمونږ له خوا تر سره شوې په ګوته کوي چې د ټولنې ځوان کول له ۲۰ نه تر ۳۰% پورې د انکساري خطاوو د لرلو له کبله له نارمل VA څخه بې برخې دي او په دې اړه زړه بوګنوونکې خبره دا ده چې دا خلک له خپلې دې نيمګړتيا څخه خبر هم نه دي.

سريزه او موخې:

دا چې يو روغ انسان د خپل ژوند د پايښت(Homeostasis) لپاره دې ته اړ دی چې بايد د بدن ټول غړي يې خپلې دندې په نارمل ډول تر سره کړي، په دې غړو کې د ارزښت او اهميت له نظره توپير دی. داسې چې که يو غړی د کومې ناروغۍ له کبله خپله دنده پرېږدي؛ نو د همغه غړي اړوند ستونزې به رامنځته شي؛ خو که يو بل غړی بيا داسې کار وکړي، له ناخوالو به يې ټول بدن اغېزمن شي. سترګې له همدې ډول نه دي چې که ليدل پرېږدي ټول بدن به(که څه هم روغ رمټ وي) په ځای کېني.
د خلکو په منځ کې د ليدلو د قوت تر منځ توپير وي او هر څوک د ليدو يوه ځانګړې توانايي لري چې همدې ته Visual Acuity (VA) وايي. دا توپير په سترګو کې په داسې حال کې وي چې سترګې ظاهراً روغې رمټې ښکاري.
له بده مرغه چې زمونږ په ټولنه کې يو څوک هغه وخت ډاکټر ته ځي چې ناروغه شي او په روغه د ځان د روغتيا ارزونې(Medical Chick up) کلتور هيڅ نه شته.
تاسې ګران لوستونکي به لږ وروسته د دې علمي څېړنې د طبي ادبياتو په برخه کې له هغه څه خبر شئ چې د دې کلتور د نشت له کبله ورسره سترګې مخامخ دي. له همدې امله د فزيولوژي ډيپارټمنټ په خپله(۱۳۸۸-۴-۲۹) نېټه غونډه کې مونږ ته دنده وسپارله چې په دې اړه په ختيز زون کې په 1500 تنو ښځينه او نارينه و کې چې عمرونه يې د لسو او شپېتو کالو تر منځ وي، يوه علمي څېړنه تر سره، پايلې يې راټولې او بيا خپلې سپارښتنې ټولو اړوندو کسانو ته په مخ کې کېږدو. چې دا دی په همدې موخه که نور هيڅ هم نه وي د خپلو خلکو پام دې ټکي ته را اړوو چې که کومه ستونزه وي د يو جوړ عينکو پواسطه رغول کېږي او که همداسې ناخبره پاتې شي، ړندېږي.

طبي ادبيات:

ړنا تر Retina يا نوري اخذو پورې د رڼا په شکل وي او دغلته د رومبي خل لپاره د دې اخذو پواسطه د يو پېچلي ميکانيزم له مخې په عصبي سيالّه اوړي. دا اخذې د Rods او Cones په نوم يادېږي چې زمونږ د بحث ور موضوع Cones جوړوي. Cones په Retina کې په نامساوي ډول پرتې دي مثلاً په Macula کې يې شمېر ډېر او په Fovea کې يې شمېر بېخي ډېر دی؛ خو دا اندازه په مختلفو خلکو کې مختلفه وي، له همدې کبله د يو تن د ديد قوت له بل سره توپير لري. د جوړښت له مخې هغه برخې چې له دې اخذو څخه دمخه پرتې دي عبارت دي له:
د اوښکو يوه نازکه طبقه، قرنيه، قدامي او خلفي چمبر(چې د (AH) Aqueous Humor په نوم له يوې مايع ډک دی)، pupil، عدسيه يا Lens او Vitreous Humor (VH) څخه.(لومړی شکل)

(لومړی شکل)

بنا پر دې هغه وړانګې چې نومورو نوري اخذو ته رسېږي بايد له نوموړو محيط څخه چې له اوښکو نه پيل او په VH پای ته رسېږي، تېرې شي او دا چې د فزيکي اصولو له مخې کله چې نور له يو محيط نه بل محيط ته ننوزي انکسار کوي؛ نو نوموړی ټول محيط د انکساري محيط(Refractive Media) په نوم يادېږي. اوس نو که دا انکساري محيط روغ(روڼ او شفاف) وي، نو نور به ورڅخه په صحيح ډول تېر او خپلې اړوندې اخذې به په کافي ډول تنبه کړي او په دې ډول به کس خپل چاپېريال د خپل

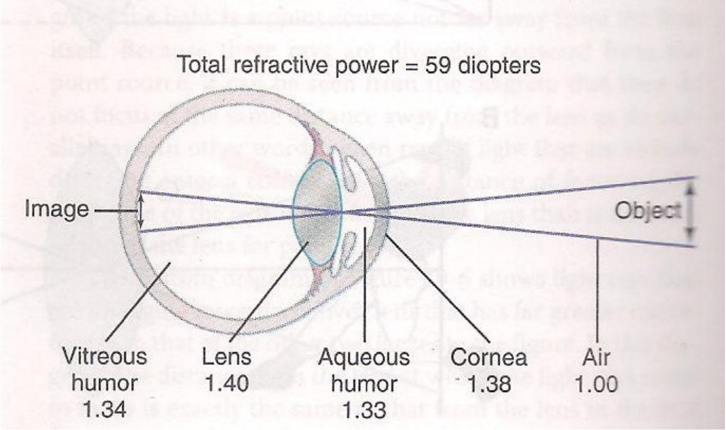

ليد په پوره قوت سره وګوري؛ خو که په نومورې انکساري محيط کې روښنوالی هر څومره له منځه ولاړ شي همغومره به د نور د وړانګو په وړاندې تګ ستونزمن کړي، نوري اخذو ته به د نور اندازه کمه او په پای کې به د ليدلو قوت(VA) له کمښت سره مخامخ کړي چې د VA د کمښت دا اندازه د انکساري محيط د خړېرتيا له اندازې سره نېغ په نېغه اړيکي لري.

د VA ازموينه په اصل کې د همدې ساحې(Fovea) د روغوالي ازمويل دي، له دې کبله د VA موخې لاندې درې شيان دي:

الف: د Retina څخه د دمخه جوړښتونو د روښنوالي په اړه معلومات(که سالم وي نو رانه به وي).

ب: د Fovea د روغوالي او د دماغ سره يې د اړيکو په اړه معلومات.

ج: د ليدنې د اوچتو او عالي مراکزو په اړه معلومات.

نور خپلو نوري اخذو ته د رسېدو په لاره کې په خپل انکساري محيط کې 59 Diapers په اندازه انکسار کوي چې يو Diaper پر محراقي فاصلې د يو متر له وېش نه عبارت دی، مثلاً که محراقي فاصله يو متر وي د انکسار قوه 1D، که نيم متر وي دا قوه به 2D او که 10cm وي؛ نو دا قوه به 10D شي البته په محدبو عدسيو کې؛ خو په مقعرو عدسيو کې همدغه عددونه په منفي اشاره ښودل کېږي.

بايد ووايو چې په سترګه کې د نور د انکسار بحث بېخي بېل او د Optometry په نوم يادېږي، له دې کبله موږ په همدومره خبره اکتفا کوو چې نور Retina ته د رسېدو په موخه 59D انکسار کوي، ځکه چې دلته محراقي فاصله 17mm ده. (1000mm/17mm = 58.82)

چې له دې جملې څخه دوه ثلثه ياني 40D د قرنيې پواسطه او پاتې درييمه برخه يې چې نږدې 20D کېږي، د لنز پواسطه منځته راځي؛ نو که دا محيطونه رانه وو؛ نو نور به په خپل مسير کې له کومې ستونزې سره مخ نه شي او په Retina کې به خپلو اړوندې اخذې په کافي شدت تنبه کړي او په دماغ به يو روښانه تصوير وغورځېږي، خو که مخې ته پروت انکساري محيط په هر ځای کې خړېر شو؛ نو نوري اخذو ته به کافي نور ونه رسېږي، په پای کې به په دماغ باندې تصوير خړ پړ وغورځېږي.

له بده مرغه چې زموږ خلک خپلې سترګې هغه وخت ډاکتر ته ښيي چې ناروغه شي؛ خو دا وخت کار له وخته تېر وي او په کار خو دا ده چې ټول خلک خپلې سترګې په روغه ډاکتر ته وښيي، ځکه هغه ستونزه چې همدا اوس يې موږ څېړو په روغو سترګو کې وي(د خلکو په ژبه) او تر دې ډېره مهمه خو دا ده چې هغه ماشومان چې نوي دنيا ته سترګې پرانيزي څه که په روغتون کې وي او يا بهر وي، بايد والدين يې سترګې ډاکتر ته وښيي، ځکه دا وخت په سترګو کې د VA په اړه داسې ستونزې موجودې وي چې اصلاح يې ځان ته تاکلې وخت لري او هغه هم اونۍ يا ورځې، لکه Bi lateral او Uni lateral dense congenital cataract همدا راز په Un Isometropia کې چې له يو نيم کلنۍ نه وروسته يې نښې منځته راځي، دواړه سترګې بېلې بېلې انکساري خطاوې لري، ښه نښه يې د سترګو کوږوالی (Miss alignment of eye) دی.

د VA خرابوالي يا د انکساري خطاوو نور ډولونه عبارت دي له:Myopia, Hyperopia, Presbyopia, او Astigmatism څخه.

مواد او کړنلاره:

د VA دا ازموينه چې موږ له(۱۳۸۸،۷،۱۵) څخه (۱۳۹۰،۹،۱۵) نېټې پورې په يونيم زر تنو چې زر يې نارينه او پينځه سوه تنه يې ښځينه وو او عمرونه يې د لسو او شپېتو کلونو تر منځ وو، په فزيولوژي لابراتوار کې تر سره کړې، مواد يې عبارت وو له:

يوه هنداره، د Snellen په نوم چارت چې E چارت هم ورته وايي، Trail frame، Oculodar او مخروطي ډوله لخته.

مخکې تر دې چې د VA مېتود تشريح کړو د دې ازموينې تاريخچې، مېتودونو او چارټونو ته يوه لنډه کتنه کوو:

د دې ازموينې په اړه ړومبی ځل په 1843 کال کې د يو جرمني پوه پواسطه د درې چارټونو يوه تيوري رامنځته شوه. د وخت په تېرېدو سره په کې مختلفو پوهانو مختلفې ونډې واخيستې؛ خو په 1862 کال کې Hermann Snellen د تورو يو مشهور

چارت چاپ کړ چې Optotypes يې وباله. په دې اړه څېړنو تر 1959 پورې دوام وموند؛ خو د Snellen يا E چارت لا هم په ځای پاتې دی. (په دې اوږدو کې څېړونکو توري، شکلونه او جدولونه په کار واچول.

مونږ يو جدول د نوم، پلارنوم، عمر، جنس، استوګنځي او د ښۍ او کيڼې سترګې د VA اندازو لپاره دمخه جوړ کړ. ړومبی به مو دا ډک کړ، هنداره به مو له ليدونکي څخه د درې مترو په اندازه لرې ايښوده او چارت به مو د کس پر سر داسې خوړنداوه چې کس ته په هنداره کې ښکاره شي؛ نو په دې ډول کس د شپږ مترو په واټن شکلونه کتل. بيا به مو کس ته Trail Frame سترګو ته ايښوده او چپه سترګه به مو د Oculodar پواسطه پټوله او په دې ډول به کس د ښې سترګې پواسطه نوموړي تصويرونه ليدل. تر هغې به مو پوښتنه تر څو به چې کس د E لوری سم ښوده. دا عدد به مو په جدول کې په اړونده خانه کې ليکه، بيا به مو پروسه په ياد ډول په کيڼه سترګه هم ترسره کوله او نوموړی عدد به مو هم په جدول کې ليکه. د ساري په توګه که کس به ټول جدول د هرې يوې سترګې پواسطه تر پايه لوسته؛ نو پايله به مو داسې ليکله (BE:VA 6/6).

اوس که د کس ديد له 6/6 څخه کم وي (يوه يا دواړه سترګې)؛ نو کس بايد Pin hole شي يعني کس د يو سوري څخه چې 1mm قطر لري جدول ته ګوري، که د کس ديد په دې معاينه کې ښه شي، دا په دې معنی چې کس Refractive Error لري او که ښه نه شو او يا خراب شو؛ نو دا په دې معنی چې يا Macula خرابه او يا د کس Refractive media په کومه مرکزي نقطه کې کثافت لري؛ خو که د دې لارو چارو پواسطه کس د جدول تر ټولو غټ توری (6/60) هم ونه لوستی شي؛ نو بيا د کس او جدول تر منځ واټن ورو ورو کموو او ګورو چې کس په کومه فاصله کې تر کومه بريده سمبولونه لوستی شي، تر څو چې فاصله 3m شي، که په دې حالت کې هم کس ونه توانيده چې د جدول توري ولولي؛ نو بيا له همدې فاصلې نه کس ته د خپل لاس ګوتې ښيو او د شمېر په اړه يې پوښتو او تر هغه کس ته نژدې کېږو، تر څو سم ځواب ووايي او د ليکلو ډول يې داسې دی FC: 50cm, FC: 1m, FC: 2m (FC: Finger Counting) خو که کس دا کار هم ونه شي کولی؛ نو بيا د کس د سترګې په وړاندې لاس خوځوو چې ګوري يې که نه؟ که يې ليده؛ نو د همدې سترګې VA ، HM (Hand Movement) ده او که کس لاس هم نه ليده؛ نو بيا يې سترګې ته Torch روښانه کوو، چې کس رڼا ګوري که نه؟ که يې ليده، بيا يې د لوري په اړه ترې پوښتو، که ځواب يې سم و؛ نو LP with projection او که نه؛ نو بيا يوازې LP (Light Perception) ليکو او که کس رڼا هم نه ليده؛ نو سترګه ړنده ده؛ خو د ټولنيزو او رواني عواملو له کبله کس ته ړوند نه ليکو او په ځای يې NLP (No Light Perception) ليکو.

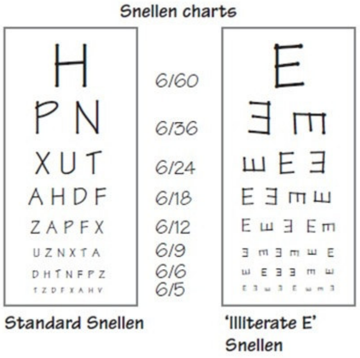

اوس د VA اندازه کولو لارې پرله پسې په لاندې ډول ليکو:

A. Snellen Chart (E Chart)
B. FC (Finger Counting)
C. HM (Hand Movement/Motion)
D. LP (Light Perception)
1. with Projection
2. without Projection
E. NLP (No Light Perception)

دويم شکل

پايله:

په کومو يو نيم زر تنو چې مونږ دا ازموينه سر ته رسولې، زر يې نارينه او پينځه سوه يې ښځينه وو چې د نارينه و ډله پوهندوی دوکتور احسان الله (احسان) له خوا او ښځينه ډله د پوهندوی دوکتور جنت مير (مومند) له خوا وازمويل شوه(چې مېتود يې دمخه تشريح شو).

د ازموينې پايلې په لاندې ډول په لاس راغلې:

الف- په ښځو کې: لومړی دا چې دوه سوه تنه چې د لسو او شلو کالو تر منځ يې عمرونه وو، په سلو کې د ٧٠ تنو VA نارمل (6/6) وه او ٣٠% يې مختلفې انکساري خطاوې لرلې.

دويمه ډله چې سل تنه وې، عمرونه يې د21 او 30 کالو تر منځ وو، د ٨٠% يې VA نارمل (6/6) او ٢٠% بيلابيلې انکساري خطاوې لرلې.

درېيمه ډله چې عمرونه يې د 31 او 40 کالو تر منځ وو او سل تنه وې د نارمل VA سلنه يې 85 او انکساري خطا يې 15%وه.

څلورمه ډله چې عمرونه يې د 41 او 60 کالو ترمنځ وو، شمېر يې سل تنه او د نارمل VA سلنه په کې ٩٠% ته راښکته شوه او ١٠% VA له 6/9 نه تر 6/24 پورې وه. په دې ډول په ښځو کې په منځنۍ کچه ٢٠% داسې وې، چې لږ يا ډېر؛ خو

انکساري خطا یې لرله او له نارمل VA نه بې برخې وې؛ خو د افسوس خبره دا وه چې دا یوه هم په دې نه پوهېده چې دا یوه روغتیایي ستونزه ده چې په عینکو اصلاح کېږي.

ب- زر تنه نارینه مو هم په څلور ډلو ووېشل:

هغه چې عمرونه یې د لسو او شلو کالو تر منځ وو، یو نیم سل تنه وو چې د ۳۰ تنو VA په کې له نارمل نه کمه وه چې سلنه یې ۲۰ راځي.

دویمه ډله چې عمرونه یې د 21 او 30 کالو تر منځ وو، شمېر یې 200 تنه وو، ۳۰ تنو یې 6/9، 6/12 او 6/18 پورې VA لرله، چې سلنه یې 15 راځي.

درېیمه ډله چې عمرونه یې د 31 او 40 کالو تر منځ وو، ټول 350 تنه وو، د 280 تنو VA یې 6/6 او د پاتې 70 یې د 6/9 او 6/24 تر منځ وه، چې سلنه یې 20 راځي.

څلورمه ډله خلک چې عمرونه یې د 41 او 60 کالو تر منځ وو، شمېر یې 300 تنه وو، چې یوازې 100تنو یې روغه VA لرله او پاتې 200 تنو یې له 6/9 نه تر 6/36 پورې VA لرله چې سلنه یې نږدې 67 کېږي.

دا احصایې مونږ ته راښیي چې د نارینه ډلې ۳۰% خلک د نارمل VA نه بې برخې دي

مناقشه:

کومه څېړنه چې موږ د VA په اړه په ختیز زون کې تر سره کړه، ښیي چې د ټولنې نږدې ۳۰% نارینه او 20% ښځې د نارمل VA نه بې برخې او په بیلابیلو انکساري خطاوو اخته وې. دوی د خپلې دې نیمګړتیا نه ناخبر او په دې ډول یې د ژوند هر اړخ ترې اغېزمن کېږي. د یادونې وړ ده چې د دید دا کموالی په خوانانو(نارینه او ښځینه و) کې د انکساري خطا له کبله او په پاخه عمر کې د Cataract او نورو سیستمیک ناروغیو(شکره، لوړ فشار، زړښت او نور) له کبله وو. په دې اړه زمونږ د ټولنې سلنه د نورو نړۍ له هغې سره کوم خانګړی توپیر نه لري.(لومړی جدول)

لومړی جدول- د V.A مختلفې اندازې راښیي:

RANGES (ICD-9-CM)		EQUIVALENT NOTATIONS		TRUE SNELLEN FRACTIONS (numerator = test distance)					MAgnification Requirement		Visual Acuity Score
		Decimal	US	6.3 m	6 m (Britain)	5 m (Europe)	4 m (ETDRS)	1 m (Low Vision)	MAR (1/V)	Log MAR	(letter count)
(Near-) Normal Vision	Range of Normal Vision	1.6	20/12.5	6.3/4	6/3.8	5/3.2	4/2.5	1/0.63	0.63	–0.2	110
		1.25	20/16	6.3/5	6/4.8	5/4	4/3	1/0.8	0.8	–0.1	105
		1.0	**20/20**	**6.3/6.3**	**6/6**	**5/5**	**4/4**	**1/1**	**1.0**	**0**	**100**
		0.8	20/25	6.3/8	6/7.5	5/6.3	4/5	1/1.25	1.25	+0.1	95
	Mild Vision Loss	0.63	20/32	6.3/10	6/9.5	5/8	4/6.3	1/1.6	1.6	0.2	90
		0.5	20/40	6.3/12.5	6/12	5/10	4/8	1/2	2.0	0.3	85
		0.4	20/50	6.3/16	6/15	5/12.5	4/10	1/2.5	2.5	0.4	80
		0.32	20/63	6.3/20	6/19	5/16	4/12.5	1/3.2	3.2	0.5	75
Low Vision	Moderate Vision Loss	0.25	20/80	6.3/25	6/24	5/20	4/16	1/4	4	0.6	70
		0.20	20/100	6.3/32	6/30	5/25	4/20	1/5	5	0.7	65
		0.16	20/125	6.3/40	6/38	5/32	4/25	1/6.3	6.3	0.8	60
		0.125	20/160	6.3/50	6/48	5/40	4/32	1/8	8	0.9	55
	Severe Vision Loss	**0.10**	**20/200**	**6.3/63**	**6/60**	**5/50**	**4/40**	**1/10**	**10**	**+1.0**	**50**
		0.08	20/250	6.3/80	6/75	5/63	4/50	1/12.5	12.5	1.1	45
		0.063	20/320	6.3/100	6/95	5/80	4/63	1/16	16	1.2	40
		0.05	20/400	6.3/125	6/120	5/100	4/80	1/20	20	1.3	35
	Profound Vision Loss	0.04	20/500	6.3/160	6/150	5/125	4/100	1/25	25	1.4	30
		0.03	20/630	6.3/200	6/190	5/160	4/125	1/32	32	1.5	25
		0.025	20/800	6.3/250	6/240	5/200	4/160	1/40	40	1.6	20
		0.02	0/1000	6.3/320	6/300	5/250	4/200	1/50	50	1.7	15
(Near-) Blind-ness	Near-Blindness	0.016	20/1250	6.3/400	6/380	5/320	4/250	1/63	63	1.8	10
		0.0125	20/1600	6.3/500	6/480	5/400	4/320	1/80	80	1.9	5
		0.01	**20/2000**	**6.3/630**	**6/600**	**5/500**	**4/400**	**1/100**	**100**	**+2.0**	**0**
		---	---	---	---	---	---	---			---
	Blindness	No Light Perception (NLP)									

وړاندېزونه:

مونږ د خپلې دې علمي څېړنې په پای کې دوه؛ خو ډېر جدي وړاندېزونه لرو:

- په هر ډول چې کېدی شي، ټولنه بايد د سترګو د **Screening** له کلتور سره اشنا شي، يعنې په روغه بايد خپلې سترګې معاينه کړي(په ځانګړي ډول د مکتب په عمر کې).
- ټول هغه ماشومان چې نوي دې نړۍ ته سترګې پرانيزي، بايد والدين يې د سترګو د ډاکتر له خوا يوه ساده **DDO (Distant Direct Ophthalmoscopy)** وکړي او که ماشوم په روغتون کې وزېږېږي، سربېره پر دې چې د **Neonatologist** له خوا کتل کېږي، بايد د سترګو د ډاکتر لخوا يې نوموړې کتنه تر سره شي. له دې کبله وړانديز کېږي چې د پوهنتون روغتون د ولادي ځانګې تر څنګ د **Neonatology** او **Ophthalmology** څانګو محترم ډاکتر صاحبان په يو وخت کې کار وکړي، تر څو په راتلونکي کې د يوې بينا ټولنې خاوندان شو.

References:

1. Alistair K.O. Dennison and Philip I. Murray Oxford Handbook of Ophthalmology. London 2006.
2. Arthur C.Guyton MD, Jahn E Hall PhD, Textbook of medical physiology. 12th edition, 2011, chapter 82.
3. Brad Bowling, FRCSEd(Ophth), FRCOphth Consultant Ophthalmic Surgeon, Blackpoll Victoria Hospital, Blackpoll, UK, Copyright © 2011 Elsevier
4. Frank W Newell, MD, Msc (ophthalmology) Newell 1998.
5. Jack J Kanski, MD, MS, FRCS, FRCOphth Honorary Consultant Ophthalmic Surgeon, Prince Charles Eye Unit, King Edward VII Hospital, Windsor, UK
6. Marilyn Heng & Joseph Ari Greenwald The Toronto Notes 2007.
7. Robert.M.Berne and Mathew N.levy, Physiology, 4th edition, USA, Mosby 1998.
8. Rod R. Seeley Trent D. Stephens Philip Tate Anatomy and Physiology 6th Edition 2003.
9. Saban Simsek MD professor of clinical ophthalmology basic principles of Ophthalmology 2010.
10. Staff of American Academy of ophthalmology section10, 2011.
11. http://www.ski.org/Colenbrander/Images/Measuring_Vis_Duane01.

پوهندوی دوکتور عبیدالله (شينواری)
اقتصاد پوهنځی- تجارت څانګه

اربيتراژ او د اجرا ميکانيزم يې

لنډيـــــز:

د نړيوالو تجارتي معاملو د مناسبې او مساعدې تصفيې په خاطر د معاملې دواړه لوري يعنې پلورونکی او پېرودونکی حتی الامکان کوښښ کوي چې د تاديې داسې طرز او شکل وټاکي چې په ګټه يې وي، چې د تبادلې نرخ د تفاوت له امله ځان له تاوان او ضرر څخه وژغوري. دا چې کوم لوری د دې طرز د ټاکنې حق لري، په دې پورې اړه لري چې د تاديې سعر د کوم لوري پولي واحد دی، څکه که چېرې د تاديې سعر د پلورونکي پولي واحد وي، نو په دې صورت کې د تاديې طرز د ټاکنې حق د پېرودونکي او برعکس دی.
په دې توګه ويلی شو چې په نړيواله سطحه د يو داين تاديه او وصول اسعارو سره د يو سلسله عملياتو سره ملګری دی چې د اسعاري عملياتو په نوم يادېږي او د دوه اهدافو په منظور صورت نيسي: يو دا چې په زياته ګټه يو داين تاديه او بل دا چې احتکاري ګټه ترلاسه شي او دا دواړه اهداف په ځانګړو او ټاکلو اسعاري مارکېټونو کې د تبادلې نرخ د توپير څخه لاسته راتلای شي چې د لاسته راوړلو په خاطر يې په مختلفو اسعاري مارکېټونو کې د خارجي اسعارو پېر او پلور د اربيتراژ په نوم يادېږي.

سريزه:

په نړيوالو اقتصادي اړيکو کې د يو داين تاديه په اسعارو سره د يو لړ عملياتو د سرته رسولو سره يوځای ده. دا عمليات چې کېدای شي په لنډه توګه د اسعاري عملياتو په نوم ياد شي، لاهمغه د يوې تجارتي يا کريدتي معاملې په شرايطو کې پيشبيني کېږي. په مشخصه توګه په دې شرايطو کې د داين سعر، د تاديې سعر او هغه هېواد چې په کې به تاديه ترسره شي، په ګوته او په مجموع کې دا ټول د تاديې طرز ټاکي.
په نړيواله کچه د پکار وړل شويو عنعناتو مطابق د تاديې طرز د ټاکنې حق په معامله کې د ګډون کونکو لورو څخه په هغه لوري پورې اړه لري چې ملي پولي واحد يې د تاديې پولي واحد نه دی. په دې توګه که چېرې په يوه ټاکلې تجارتي معامله کې پيشبيني شوې وي چې د تاديې پولي واحد دې د پلورونکي پولي واحد وي، نو په دې صورت کې د تاديې طرز د انتخاب حق پېرودونکی لري او منطق يې هم په دې کې دی چې پېرودونکی علاقه لري چې د پلورونکي پولي واحد پيدا او په ګټور او مناسب قيمت سره د ملي پولي واحد په مقابل کې د هغه د ضرورت وړ مبلغ وپېري. په بل عبارت د امکان تر حده پورې د هغه په مقابل کې د ملي پولي واحد کم مبلغ تبادله کړي.
ددې برعکس کله چې يوې ټاکلې تجارتي معاملې د تاديې پولي واحد د پېرودونکي پولي واحد پيشبيني کړی وي، نو په دې صورت کې د تاديې طرز د انتخاب حق په پلورونکي پورې اړه لري او منطق يې هم دادی چې پلورونکي ته به قطعي تاديه هله تر سره شي چې خارجي پولي واحد په ملي پولي واحد باندې تبديل شي او ددې لپاره چې د تبادلې نرخونو د تفاوت له امله د احتمالي زيان څخه ځان وژغوري، نو نوموړی بايد د تاديې طرز انتخاب کړي.

په دې ډول یو ټاکلی نړیوال داین باید د مدیون له خوا تادیه شي او دا چې هغه د تادیې کوم طرز انتخابوي، د نوموړي پورې صرف هغه مهال اړه لري چې د تادیې سعر د پلورونکي (کریدیتور) سعر وي. خو کله چې د تادیې سعر د مدیون خپل سعر وي، نو په هغه صورت کې د تادیې طرز د انتخاب حق د پلورونکي دی.

البته ددې امکان چې مدیون یا داین به د تادیې ګټور طرز انتخاب کړي، په مختلفو اسعاري بازارونو کې د تبادلې نرخونو له تفاوت څخه منځته راځي چې د خپل اړخ نه د زیاتو عواملو تابع دی او هغه ډېر عمده یې د تادیاتو بیلانس جاري وضع ده، کله چې هغه د یو هېواد له نظره پسیف او د یو بل په مقابل کې اکتیف وي، نو د تبادلې نرخ به په یو ځای کې د ټیټېدو او بل ځای کې د لوړېدو په حالت کې وي او له هغه ځایه چې د تادیې او د مختلفو اسعاري عملیاتو د سرته رسولو په ترڅ کې یو سعر په بل سعر تبدیلېږي او د تبادلې نرخونه پکې ټاکونکی رول لوبوي، نو ددې لپاره چې یو داین په ډېره ګټوره توګه تادیه کړی شوی وي، نو په نوموړو نرخونو کې له تفاوت څخه استفاده کېږي.

له بلې خوا په مختلفو اسعاري مارکېټونو کې د تبادلې نرخونو له توپیر څخه استفاده نه صرف په دې خاطر چې یو داین په ډېره زیاته ګټه تادیه او لاس ته راشي، بلکې د تبادلې نرخونو کې تفاوتونه په عین حال کې د اسعاري احتکاري عملیاتو اساس او بنسټ هم دی. په واقعیت کې که چېرې د مثال په توګه د افغانۍ د تبادلې نرخ په اسلام اباد کې ټیټ (Rs ۱.۴۰ = ۱ Afs) او په کابل کې لوړ (Rs۱.۵۰ = Afs۱) وي، نو کاملاً ممکنه ده چې په اسلام اباد کې د کلدارې په واسطه افغانۍ وپېرې او په کابل کې دوباره په کلدارې د تبدیلېدو په خاطر عرضه شي او په دې توګه یوه خالصه احتکاري ګټه لاس ته راشي.

نو ویلای شو چې یو خارجي پولي واحد سره عملیات دوه هدفه تعقیبوي، یو دا چې د امکان تر حده پورې په لوړ مفاد سره یو نړیوال داین تادیه او بل دا چې احتکاري مفاد لاس ته راشي او دا دواړه هدفونه صرف په بېلابېلو اسعاري بازارونو کې د تبادلې په نرخونو کې د تفاوت د موجودیت په صورت کې لاس ته راتلای شي، چې د لاسته راوړو په خاطر یې په مختلفو بازارونو کې د خارجي اسعارو د پېر او پلور عملیات د اربیتراژ (arbitrage) په نوم یادېږي.

په نتیجه ګیرۍ کې به چې ددې علمي مقالې په پای کې ارایه شوي، وګورو چې په بېلا بېلو پولي- اسعاري بازارونو کې د اربیتراژ له لارې د تبادلې نرخونو تعادل او توازن څنګه او د څومره وخت لپاره وجود لري.

موخه:

ددې څېړنیزې علمي رسالې هدف او موخه د اقتصاد زده کوونکو او مینه والو ته د اربیتراژ او په مختلفو اسعاري بازارونو کې د هغه د اجرا او څرنګوالي په هکله د لاژمو، پراخو معلوماتو تهیه او ارایه ده، چې هغه پوښتنې او سوالونه چې ددې پولي- مالي پدیدې په هکله موجود دي رفع او ځواب شي.

مواد او کړنلاره:

ددې علمي- تحقیقي مقالې د تهیې او ارایې پخاطر مختلف علمي-اقتصادي اثار او کتابونه مطالعه او موضوعات په عملي او پراکتیکي مثالونو سره ساده او سلیس ارایه شوي دي، چې د لوستونکو د زړه تنګۍ سبب ونه ګرځي.

اربیترا ژ :

که چېرې د ورود او خروج له نګاه څخه د اسعارو په بازار کې محدودیت موجود نه وي، نو اربیتراژ په مختلفو اسعاري بازارونو کې د یو خارجي سعر د همزمانه پېر او پلور څخه عبا رت دی. د کلیمې په پراخه مفهوم سره اربیتراژ د عملیې د هدف په پام کې نه نیولو سره په یو بل پولي واحد باندې د یو پولي واحد د هر ډول تبدیل څخه عبارت دی، خو د کلیمې په محدود مفهوم اربیتراژ بیا د هغې معاملې څخه عبارت دی چې په مختلفو بازارونو کې د تبادلې نرخ د تفاوت څخه د ګټې د لاس ته راوړو پخاطر د بانکونو او نورو اربیتراژیستانو له خوا صورت نیسي.(۴)

اربيتراژيستان په يوه ټاکلې لحظه کې خارجي سعر په هغه اسعاري بازار کې پېري چې ارزان دی او فوراً يې په هغه بازار کې پلوري چې ګران دی او په دې توګه ګټه لاسته راوړي. د فيصد له مخې ممکن د اربيتراژ څخه تر لاسه شوې ګټه کمه او ناڅيزه وي، ولې کله چېرې هغه ستر مبالغ او د دوران سرعت يې په پام کې ونيول شي، نو کېدای شي چې دا ګټې د ملاحظې وړ وي. له دې امله اربيتراژي عمليات د هغو سترو بانکو له خوا سر ته رسېږي چې د سترو مبالغو لرونکي او له بازار څخه پوره معلومات او پوهاوی ولري.

اربيتراژ په اسعاري مارکېټونو کې د تبادلې نرخونو د تعادل يا برابرۍ سبب ګرځي، ځکه د يو بازار څخه د يو سعر په پېرلو سره هلته نوموړي سعر ته تقاضا زياتېږي او د تبادلې نرخ يې پورته ځي، حال دا چې په بل بازار کې د هغې په عرضه کېدو سره په جريان کې د هغه مبلغ زياتېږي او د تبادلې نرخ يې ښکته راځي او په دې توګه په دواړو بازارونو کې تعادلي نرخ قايمېږي.(۲)

د خپل اختصاص او موخې له مخې اربيتراژ کېدای شي تعادلي يا انتقالي او تفاضلي يا احتکاري وي.

د تعادلي يا انتقالي اربيتراژ سره معمولاًکاري حلقې سروکار لري. په بل عبارت هر هغه څوک چې عملاً نړيوال کالايي دوران سرته رسوي او په نتيجه کې يې بايد اړونده تاديات تر سره کړي.

تفاضلي يا احتکاري اربيتراژ سره بيا ځانګړي اشخاص او افراد سروکار لري چې د اربيتراژيستانو په نوم ياد ېږي او يوازينی هدف يې د احتکاري مفاد او ګټې لاسته راوړل دي، خو ددې لپاره چې د احتکاري ګټې په شکل عوايد لاسته راوړي اربيتراژيستان بايد په موجودو پيسو کې ستر مبالغ په واک کې ولري او هم په ټوله نړۍ کې په مختلفو اسعاري بازارونو کې د تبادلې نرخونو د جاري وضعې په اړه سريع معلومات ولري او دا دواړه شرايط ددې لپاره لازم دي چې چټک عمل وکړي او د څو دقيقو، ساعتو يا ورځې په چوکاټ کې احتکاري اسعاري عمليات ترسره کړي.

برعکس تعادلي يا انتقالي اربيتراژ بيا ډېر زيات کاري افراد او اشخاص په بر کې نيسي او د نړيوالو اقتصادي اړيکو د تکامل او پراختيا لپاره مرسته کوي.

تعادلي يا انتقالي اربيتراژ د يو معين داين يا پېرودل شوو کاليو د تاديې په منظور په مختلفو اسعاري بازارونو کې د يو خارجي سعر د پېر او پلور څخه عبارت دی. په دې ډول اربيتراژ کې څرنګه چې اربيتراژيست کوښښ کوي چې د امکان تر حده په کمترين ملي پولي واحد سره د اړتيا وړ خارجي سعر راونيسي، نو کولای شي چې مستقيماً هغه د داسې يو بازار څخه وپېري چې نرخ يې د نوموړي لپاره دی او يا په نرخ کې د تفاوت د پيشبينۍ په صورت کې کولای شي د اول څخه کوم داسې يو دريمې سعر راونيسي چې د نوموړي لپاره د ګټور نرخ لرونکی وي او له هغه وروسته د خپل داين د تاديې لپاره په دې سعر سره د ضرورت وړ پولي واحد وپېري. مثلاً يو افغانی اربيتراژيست پاکستاني کلدارو ته ضرورت لري چې نرخ يې په محلي بازار کې ډېر ګټور دی، په دې منظور نوموړی افغانۍ سره پاکستانۍ کلدارې رانيسي. خو کله چېرې د پاکستانۍ کلدارو نرخ په ډهلي کې ټيټ وي څومره چې په کابل کې دی او په عين حال کې د هندي روپيه نرخ د افغانۍ په مقابل کې د افغاني اربيتراژيست لپاره زيات ګټور وي، نو نوموړی به غوره وبولي چې د افغانۍ په مقابل کې هندي روپيه راونيسي او وروسته بيا په هندي روپيو سره پاکستانۍ کلدارې وپېري د کومو په وسيله چې به خپل داين تاديه کړي.عين عمليه کېدای شي چې د څو اسعارو په لاس ته راوړو سره ترسره شي.

د تعادلي يا انتقالي اربيتراژ ځانګړتيا په دې کې ده چې عمليه د اربيتراژيست په ملي پولي واحد سره پيل او په کوم خارجي سعر سره ختمېږي، لکه افغانۍ، هندي روپيه، ايراني ريال او پاکستانۍ کلدارې. ددې لپاره چې خپل داين تاديه کړي، نو خارجي سعر د اربيتراژيست لپاره ضرور دي او له دې امله نوموړی سعر د عمليې هدف او مقصد ټاکي.

دا چې څوک د تاديې طرز د انتخاب حق لري او څوک به خپل فعال نقش او رول ولوبوي، د نړيوالو تادياتو د سرته رسولو لپاره تعادلي يا انتقالي اربيتراژ کېدای شي په عمل کې د انتقال، برات او د اربيتراژي عملياتو لپاره د بانکي اړونده ميتودونو له طريقه صورت ونيسي.

انتقال:

د انتقال مفهوم د remitter لاتيني کليمې څخه منځته راغلی چې د لېږم په معنی دی او په مالي مفهوم کې په مشخصه توګه پيسې لېږم، مفهوم افاده کوي. د انتقال په ترڅ کې د تاديې سعر د پلورونکي (کريديتور) پولي واحد دی د کوم په اساس به چې د تاديې طرز د انتخاب حق، ترڅو خپل داين د پلورونکي کريديتور په پولي واحد کې تاديه کړي، په مديون پورې اړه ولري.

ددې لپاره چې خپل داين تاديه کړي، مديون معمولاً په خپل ملي پولي واحد سره اړوند تادياتي اسناد رانيسي چې اکثراً د کريديتور په پولي واحد کې پستي يا تلګرافي انتقال دی او هغه د نوموړي هېواد ته لېږي او هغه بانک چې د کريديتور خدمت کوي، د لاسته راوړي انتقال په اساس د نوموړي په حساباتو کې اړونده يادښتونه ترسره کوي او په دې توګه تاديه ختمېږي. پس انتقال د نړيوال داين د تاديې داسې طرز ارايه کوي چې په ترڅ کې يې مديون د کريديتور يا د کوم دريمې هېواد په سعر کې تادياتي وسايل رانيسي او هغه په موجودو پيسو کې د خپل طلب د لاس ته راوړو په خاطر د کريديتور هېواد ته لېږي.

انتقال د تاديې د قطعي تصفيې لپاره د اسعارو د ګډون له مخې کېداي شي ساده، پېچيده او غيرمستقيم وي.

ساده انتقال:

ساده انتقال د تاديې داسې طرز دی چې په ترڅ کې يې مديون په ملي سعر سره د خپل اسعاري بازار څخه اړونده تادياتي وسايل رانيسي چې اکثراً د کريديتور په پولي واحد کې چک، پستي يا تلګرافي انتقال وي او د خپل داين د تاديه کولو په خاطر يې د نوموړي هېواد ته لېږي، دې ډول انتقال ته مستقيم انتقال هم وايي، مثلاً د پاکستاني شيانو افغاني وارد کوونکي د پاکستان له صادرکوونکي څخه ۱۰۰۰۰۰ کلداري مديون دی چې په عين حال کې د تاديې سعر هم دی. ددې لپاره چې د ساده انتقال په طريقه خپل داين تاديه کړي، افغاني واردوونکی په کابل کې د ۶۶۶۶۷ افغانيو سره تلګرافي انتقال چې په ۱۰۰۰۰۰ کلدارو کې بيان شوی دی، رانيسي او هغه اسلام اباد کې پاکستاني صادروونکي ته لېږي. نوموړی انتقال په موجودو کلدارو تبديلوي او په دې سره هغه خپل طلب لاس ته راوړي او افغاني مديون خپل داين تاديه کوي.

پېچيده انتقال:

پېچيده انتقال د تاديې يو داسې طرز دی چې د هغه په ترڅ کې مديون په خپل اسعاري بازار کې په خپل ملي پولي واحد سره اړونده تادياتي وسايل چې د کوم دريمې هېواد په پولي واحد کې بيان شوي رانيسي او بيا يې د واسطې په کمک سره د نوموړي هېواد په پولي واحد تبديلوي او د همدې هېواد له ملي بازار څخه بيا هغه تادياتي وسايل چې د کريديتور په پولي واحد کې بيان شوي، پېري او د کريديتور هېواد ته يې لېږي چې په خپلو پيسو باندې د لاسته راغلو تادياتي وسايلو په تبديلېدو سره کريديتور خپل طلب لاسته راوړي او مديون په قطعي توګه خپل داين تاديه کوي، چې دا ډول انتقال د دوه ګوني انتقال په نوم هم يادېږي. مثلاً که په ساده انتقال کې خپل مثال په نظر کې ونيسو نو افغاني واردوونکي به د هرڅه دمخه د خپل اسعاري بازار څخه د ۶۶۶۶۷ افغانيو سره چک يا پستي يا تلګرافي انتقال چې د تبادلې په فعلي عملي نرخ سره د ۶۳۲۹۱ هندي روپيو په مبلغ کې بيان شوی او د تاديې په ترڅ کې به واسطه وي، راونيسي او بيا به نوموړي اسناد په هندي واسطه بانک کې په هندي روپيو تبديل کړي او د هغوی سره به د سره د هندي اسعاري بازار څخه نوي تادياتي اسناد چې په ۱۰۰۰۰۰پاکستانۍ کلدارو کې بيان شوي وپېري او پاکستاني صادروونکي ته به يې د هغه په موجودو پيسو کې د تبديلېدو او د خپل طلب د لاس ته راوړو په خاطر ولېږي.

لکه څنګه چې ليدل کېږي د پېچيده انتقال په صورت کې درې ملي پولي واحدونه ګډون لري او هغه عبارت دي له مديون، دريمې هېواد چې د تبادلې نرخ يې د مديون لپاره زيات ګټور دی او د کريديتور.

البته تو‌له ګټه د مديون لپاره ترڅو د يو دريمي هېواد د پولي واحد له طريقه خپل داين تاديه کړي، په دې کې ده چې نوموړی په دې حساب کوي چې خپل داين د ملي پولي واحد په کم مبلغ سره تاديه کړي. لکه په پورته مثال کې د هندي روپيو له طريقه افغاني واردوونکي حساب کوي، ترڅو ۱۰۰۰۰۰ پاکستانۍ کلدارې د ۶۶۶۶۷ افغانيو څخه په کم مبلغ تاديه کړي او دا کېدای شي چې په عمل کې تحقق ومومي، په دې شرط چې د افغانيو او هندي روپيو ترمنځ د تبادلې نرخ نوموړي ته د دې امکان ورکړي چې ۶۳۲۹۱ هندي روپيه چې د ۱۰۰۰۰۰ پاکستانيو کلدارو برابر ارزښت لري، د مثال په توګه د ۶۴۶۶۷ افغانيو سره وپېري.

غيرمستقيم انتقال:

غيرمستقيم انتقال د تاديې داسې طرز دی چې د هغه په ترڅ کې مديون په خپل اسعاري بازار کې په خپل ملي سعر سره مربوطه تادياتي اسناد چې د يو دريمي هېواد په سعر کې بيان شوي دي، پېري او هغه پرته له دې چې نوموړي دريمي هېواد ته ولېږل شي مستقيماً د کريديتور هېواد ته لېږل کېږي او خپل ملي سعر باندې د تبديلېدو په نتيجه کې نوموړی خپل طلب لاس ته راوړي.

البته په پېچيده او غيرمستقيم انتقال کې تفاوت صرف په دې کې دی چې تادياتي اسناد چې د دريمي هېواد په سعر کې بيان شوي دي، نه په دې هېواد کې په موجودو پيسو باندې بدلېږي، بلکې مستقيماً د کريديتور اسعاري بازار کې او د نوموړي په ملي پولي واحد کې نغدېږي او دا چې ولې په دريمي هېواد کې د واسطې د خدماتو څخه استفاده نه کوي، دليل يې کريديتور لپاره د دريمي هېواد د سعر او د کريديتور د ملي پولي واحد ترمنځ د تبادلې نرخ مفيديت او ګټورتوب دی او يوازې په همدې دليل غيرمستقيم انتقال د کريديتور په صريحه موافقه صورت نيسي.

د موضوع د وضاحت لپاره کولای شو بيا هم خپل پخواني مثال ته مراجعه وکړو او فرض کړو چې افغاني واردوونکي د ۶۶۶۶۷ افغانيو سره چک، پستي يا تلګرافي انتقال چې په ۶۳۲۹۱ هندي روپيو کې بيان شوی، رانيسي او د پاکستاني صادروونکي په موافقه سره نوموړي تادياتي وسايل په هندي روپيو د تبديلېدو په منظور بايد د ډهلي له طريقه انتقال ونه مومي، بلکې مستقيماً به په اسلام اباد کې نوموړي کريديتور ته په پاکستاني کلدارو د تبديلېدو په خاطر ولېږل شي او په دې سره به خپل طلب لاسته راوړي.

برات:

دا چې د برات په ترڅ کې د تاديې سعر د مديون پولي واحد دی، نو په دې دليل سره د تاديې طرز د انتخاب حق په کريديتور پورې اړه لري. څرنګه چې نوموړی غواړي څومره چې کولای شي هماغومره ژر خپل طلب لاسته راوړي، نو برات نشروي او د مديون په قبولۍ يې رسوي او بيا يې په خپل ملي بازار کې د ملي پولي واحد په مقابل کې پلوري او په دې سره د خپل طلب مبلغ لاسته راوړي.

په دې توګه ويلای شو چې برات د يو نړيوال داين د تاديې داسې ميتود دی چې د هغه په ترڅ کې کريديتور (پلورونکی) د مديون يا د کوم دريمي هېواد په سعر کې برات نشروي او د مديون له خوا د قبولۍ نه وروسته يې په خپل ملي بازار کې پلوري او په لاسته راوړي ملي سعر سره خپل د طلب مبلغ ترلاسه کوي. برات هم ساده، هم پېچيده او غيرمستقيم وي.

ساده برات:

د ساده برات نشرول د يو نړيوال داين د تاديې داسې طرز دی چې د هغه په ترڅ کې پلورونکی صرف د مديون په سعر کې برات نشروي او د نوموړي د قبولۍ څخه وروسته يې په خپل ملي بازار کې خرڅوي او د لاسته راوړي ملي سعر سره خپل د طلب مبلغ وصولوي. د ساده برات نشر د برات د مستقيم نشر په نوم هم يادېږي.

د ساده برات د نشر له طريقه د يو داين د تاديې په صورت کې که بيا هم خپل پورتني مثال ته مراجعه وکړو نو وبه ګورو چې پاکستاني صادروونکی به د ۶۶۶۶۷ افغانيو په مبلغ سره برات نشر او هغه به د افغاني واردوونکي په قبولۍ ورسوي او

بیا به یې په اسلام اباد کې د ۱۰۰۰۰۰ پاکستاني کلدارو په مقابل کې وپلوري او په دې سره به د نوموړي له خوا د پلورل شوو کالیو د کریدت مبلغ وصول کړي. له بلې خوا چا چې برات رانیولی هغه به کابل کې خپل کریدیتور ته ولېږي، چې له مدیون څخه و غواړي چې په برات کې په ګوته شوی مبلغ تادیه کړي.

پېچیده برات:

د پېچیده برات نشر د یو نړیوال داین د تادیې داسې طرز دی چې د هغه په ترڅ کې کریدیتور د کوم دریمې هېواد په سعر کې برات نشروي او په هغه سره مدیون ته موافقه کوونکي واسطه په ګوته کوي او بیا یې په خپل ملي بازار کې پلوري او په دې سره د خپل طلب مبلغ ترلاسه کوي.
د دریمي هېواد واسطه له خپله اړخه د مدیون په سعر کې برات نشروي او په خپل ملي بازار کې یې خرڅوي او په دې سره هغه مبلغ لاس ته راوړي د کوم یې چې په داوطلبانه توګه په لومړني برات د تادیې موافقه کړېده.
په نهایت کې هغه چا چې برات رانیولی، د مدیون هېواد ته یې لېږي چې د تادیې میعاد په سرته رسېدو سره په قطعي توګه تادیه شي. پېچیده برات د دوګانه برات په نامه هم یادېږي.
که چېرې د پېچیده برات په صورت کې بیا هم خپل عددي مثال ته مراجعه وکړو، نو وبه ګورو چې پاکستاني صادروونکي د کوم هندي بانک په مقابل کې چې د واسطه کېدو موافقه یې کړې ده د ۶۳۲۹۱ هندي روپیو په مبلغ برات نشروي او هغه په اسلام اباد کې د ۱۰۰۰۰۰ پاکستانۍ کلدارو په مقابل کې پلوري او په دې توګه خپل طلب لاسته راوړي. دا برات بیا د واسطه بانک له خوا د تادیې په خاطر د هغه چا په واسطه ډهلي ته لېږل کېږي چې پېرودلی یې دی. واسطه بانک له خپله اړخه د افغاني واردوونکي په مقابل کې د ۶۶۶۶۷ افغانیو په مبلغ سره برات نشروي او په ډهلي کې یې پلوري او په دې سره د ۶۳۲۹۱ هندي روپیو هغه مبلغ لاسته راوړي چې د لومړني برات په مقابل کې یې تادیه کړی دی، خو هغه چا چې په ډهلي کې برات رانیولی دی، هغه به کابل ته ولېږي چې د مدیون یا افغاني واردوونکي له خوا په قطعي توګه تادیه او په دې سره تادیه ختمه شي.
د پېچیده برات د نشرولو فایده باید د پاکستاني صادروونکي په دې علاقمندۍ کې ولیدل شي چې غواړي د ۶۳۲۹۱ هندي روپیو برات او په اسلام اباد کې د هغه په خرڅلاو سره د ۱۰۰۰۰۰ څخه زیاتې پاکستانۍ کلدارې لاسته راوړي. په بل عبارت د خپل کالایي کریدت څخه زیات او د هغه څخه زیات چې د ۶۶۶۶۷ افغانیو برات د نشرېدو په صورت کې به یې لاسته راوړی وای.

غیرمستقیم برات:

د برات غیرمستقیم نشرول د یو نړیوال داین د تادیې داسې طرز دی چې د هغه په ترڅ کې کریدیتور (پلورونکی) د کوم دریمي هېواد په سعر کې برات نشروي، ولې نه په هغه هېواد کې د واسطې په مقابل کې، بلکې مستقیماً د مدیون (پېرودونکي) په وړاندې او بیا یې په خپل اسعاري بازار کې پلوري او په لاسته راوړي ملي سعر سره د خپل طلب مبلغ ترلاسه کوي. د برات پېرودونکي هغه د مدیون هېواد ته لېږي او مدیون په قطعي توګه د هغه پرمخ داین تادیه کوي.
که چیرې خپل مثال ته د غیرمستقیم برات په صورت کې ادامه ورکړو وبه ګورو چې پاکستاني صادروونکي د ۶۳۲۹۱هندي روپیو په مبلغ سره برات نشروي او پر مخ یې د تادیه کونکي په توګه مستقیماً افغاني واردوونکی په ګوته کوي. دا برات د قبولۍ څخه وروسته په اسلام اباد کې د ۱۰۰۰۰۰ پاکستاني کلدارو په مقابل کې پلورل کېږي او په دې توګه پاکستاني صادروونکي خپل کالایي کریدت لاسته راوړي. د برات رانیونکی هغه د نغدولو په خاطر کابل ته لېږي، چې مدیون د تادیې میعاد په سرته رسېدو سره پرې خپل داین تادیه کړي.

د نړیوالو تادیاتو بانکي اربیتراژي میتودونه:

لکه څنګه چې د حوالې (انتقال) همدارنګه د برات د نشرېدو په صورت کې هم اربیتراژي اسعاري عملیات په یو اړخیزه توګه د عین تادیاتي اسنادو سره جریان مومي. مثلاً د حوالې په ترڅ کې تادیاتي اسناد د مدیون له لوري د کریدیتور په لور او د برات په صورت کې کریدیتي اسناد د کریدیتور له خوا د مدیون په طرف او د نوموړي له اړخه دوباره د کریدیتور په لوري جریان کوي، خو عملاً د نړیوالو تادیاتو په ترڅ کې حواله او برات کېدای شي چې د بانکي موسساتو په منځګړتوب سره په ترکیبي او مختلط شکل د استفادې لاندې ونیول شي او یوازې همدا اسعاري عملیات د کومو په ترڅ کې چې حواله، برات او بانکي منځګړتوب په ترکیبي توګه د استفادې لاندې نیول کېږي، د نړیوالو تادیاتو د بانکي اربیتراژي میتودونو په نوم یادېږي چې په خپل وار سره په بانکي اکتیفي او بانکي پسیفي میتودونو ویشل کېږي.

بانکي اکتیف میتود:

بانکي اکتیف میتود د نړیوال داین د تادیې یو داسې طرز دی چې په ترڅ کې یې یو ټاکلی او معین بانک د واسطې دندې او وظایف پرغاړه اخلي. یعنې د مدیون په وړاندې او د هغه په پولي واحد کې برات نشروي او هغه په خپل اسعاري بازار کې پلوري او په لاسته راغلو پیسو سره یې تادیاتي اسناد لکه چک، پستي یا تلګرافي انتقال پېري او کریدیتور ته یې لېږي، چې د خپل طلب مبلغ لاسته راوړي. لکه څنګه چې لیدل کېږي د تادیې ددې میتود په ترڅ کې بانک فعال رول لوبوي او په عین حال کې د مدیون په وړاندې د برات نشر او د کریدیتور په وړاندې حواله تر لاس لاندې نیسي.

که چېرې خپل عملي مثال ته ادامه ورکړو، نو وبه ګورو چې هندي بانک چې د پاکستاني صادروونکي او افغاني واردوونکي ترمنځ یې د واسطې وظایف پر غاړه اخیستي، د افغاني واردوونکي په مقابل کې د ۶۶۶۶۷ افغانیو په مبلغ سره برات نشروي او په ډهلي کې یې د ۶۳۲۹۱ هندي روپیو په مقابل کې پلوري چې په دې پیسو سره به د ۱۰۰۰۰۰ پاکستانۍ کلدارو په مبلغ سره چک، پستي یا تلګرافي انتقال راونیسي او پاکستاني صادروونکي ته به یې ولېږي چې د انتقال په رسېدو سره به نوموړی خپل طلب وصول کړي. حال دا چې افغاني واردوونکی به هغه چا ته خپل داین تادیه کړي چا چې د نوموړي په مقابل کې هندي بانک له خوا نشر شوی برات پېرودلی دی.

بانکي پسیف میتود:

بانکي پسیف میتود د نړیوال داین د تادیې یو داسې طرز دی چې د هغه په ترڅ کې کریدیتور د یو ټاکلي او معین بانک او د هغه په پولي واحد کې برات نشروي او په اسعاري بازار کې یې پلوري او په دې توګه خپل طلب لاسته راوړي. حال دا چې مدیون د واسطه بانک په سعر کې چک، پستي یا تلګرافي انتقال پېري او دا تادیاتي اسناد نوموړي بانک ته لېږي چې هغه مبلغ ترلاسه کړي کوم چې به د کریدیتور له خوا د هغه په مقابل کې د نشر شوي برات په ارایه کېدو سره تادیه کړي.

لکه څنګه چې لیدل کېږي د تادیې ددې میتود په ترڅ کې کریدیتوراو مدیون دواړه فعال رول لوبوي او بالترتیب د بانک په مقابل کې چې دا عملیات پرغاړه اخلي برات نشر او حواله صادروي، خو خپله د بانک نقش پسیف دی چې له همدې امله د بانکي پسیف میتود نوم هم منځته راغلی دی.

بیا هم که چېرې خپل پورتنی عددي مثال په پام کې ونیسو، نو ګورو چې پاکستانی صادروونکی د ۶۳۲۹۱ هندي روپیو په مبلغ سره د یو معین هندي بانک په مقابل کې برات نشروي او په اسلام اباد کې یې د ۱۰۰۰۰۰پاکستاني کلدارو په مقابل کې پلوري او په دې سره د خپلو ورکړل شوو کالیو د کریدت مبلغ لاسته راوړي. په عین حال کې افغاني واردوونکي د ۶۶۶۶۷ افغانیو په مبلغ د ۶۳۲۹۱ هندي روپیو په مبلغ چک، پستي یا تلګرافي انتقال رانیسي او نوموړي بانک ته یې لېږي. بانک انتقال په موجودو پیسو تبدیلوي او په دې پیسو سره د برات د عین مبلغ داین چې په وړاندې یې د پاکستاني صادروونکي له خوا په نشر رسېدلی تادیه کوي. او په دې سره تادیاتي اړیکې ختمېږي.

په هغو عددي مثالونو سره مو چې خارجي سعر سره اربيتراژي مختلف عمليات توضيح کړل دا چې له کمي پلوه يو شان ؤ، ممکن داسې نتيجه واخيستل شي چې ټول دا عمليات د هغوی د پېچيدګۍ په پام کې نه نيولو سره په نهايت تحليل کې په عين نتيجه تمامېږي، حال دا چې په واقعيت کې داسې نه ده ځکه دا چې د مديونينو او کريدتورانو څخه څوک د تاديې طرز د ټاکلو حق لري د پېر او پلور نرخ د تعين څخه استفاده کوي او په نتيجه کې په مختلفو اسعاري بازارونو کې د تبادلې نرخونو د تفاوتونو په موجوديت سره د تاديې داسې طرز ټاکي چې ګټه ورته لاسته راوړي. که څه هم چې دا تفاوتونه ډېر کم دي، خو پرته له دې څخه د ديونو مبالغ چې تاديه کېږي ډېر زيات دي، نو دا کم تفاوتونه باالاخره د سترو پولي مبالغو د لاسته راوړو باعث کېږي.(۳)

د اربيتراژ يو بل ډول چې د ربحي اربيتراژ په نوم يادېږي هم وجود لري چې په دې حالت کې اربيتراژيست د يو سعر په قيمت کې د اختلاف په خاطر په اربيتراژ اقدام نه کوي، بلکې اصلي دليل په مختلفو بازارونو کې د ربحې په نرخونو کې د اختلاف د موجوديت څخه استفاده ده. مثلاً که يو انګليس x پونډ ولري او وغواړي چې د پيسو په بازار کې يې په کار واچوي نو که چېرې نوموړي دا مبلغ په انګليسي بانک کې کېږدي د کال په اخر کې به د 1..........(x(1+r1=

مبلغ معادل پونډ لاسته راوړي (په انګلستان کې د ربح نرخ =r1)

اوس که چېرې په ډالر باندې د پونډ د تبديل نرخ د e1 سره مساوي وي او په امريکا کې د ربحې نرخ د r2 سره مساوي وي، هغه کولای شي د پونډ x مبلغ په ډالر باندې د تبديل څخه وروسته د e1 په نرخ د امريکا په بانکونو کې امانت کېږدي او د کال په اخر کې

$$=x.e1(1+r2)............2$$

مبلغ ډالر لاسته راوړي. نوموړی بايد په دې صورت کې د کال په اخر کې خپل د ډالر مبلغ په پونډ تبديل کړي، خو کوم تضمين وجود نه لري چې د سعر د تبادلې نرخ به ثابت پاتې شي. فرضاً که چېرې د تبادلې نرخ د کال په اخر کې e2 ته تغير کړی وي، نو په دې صورت کې نوموړی انګليس به د کال په اخر کې د

$$=\frac{x.e1(1+r2)}{e2}..............3$$

مبلغ معادل ډالر ولري. واضح ده که چېرې د (3) رابطې مربوط مبلغ د (1) رابطې څخه کم وي نو تاوان به وکړي. خو ددې لپاره چې د تاوان سره مخامخ نشي، نو کولای شي د (2) رابطې معادل مبلغ چې په پونډ کې افاده شوی دی د کال په شروع کې مخکې له مخکې په کوم نرخ سره په راتلونکي بازار کې وپلوري او ځان د تبادلې نرخ د تغير د خطر څخه وژغوري. دا عمل د ربحي اربيتراژ په نوم يادېږي او واضح ده چې نوموړی انګليس به هغه وخت په دې عمل اقدام وکړي چې د معاملې څخه ګټه په پام کې وي، خو ددې ډول اربيتراژ ګټه هم لکه د اول حالت په شان صرف په لنډه موده کې وجود لرلای شي او په طويل المدت کې به د امريکا په بازار کې د ډالر د زياتي او د ربحي نرخ د کموالي په دليل له منځه لاړ شي.(۱)

او يا په يو مارکېټ کې يو لنډ مهاله ارزش لرونکی سند د هغه هېواد په نسبت چې پيسې په کې په کار اچول شوي په لوړ حاصل سره پېري او په عين حال کې د تبادلې ممکن خطرات د نوموړي سند څخه د عايد په مخکېني خرڅلاو سره په داسې نرخونو سره پوښښ کوي چې کېدای شي د راتيول شوي ارزش لرونکي سند د عايد څخه زيات يا کم وي. په هغه صورت کې چې د مبادلې له خطر څخه رامنځته شوی قيمت دومره لوړ وي چې ټوله يا يوه برخه د تفاضلي ربحې جذب کړي، نو نوموړی به هېڅکله هم داسې معاملې ته زړه ښه نه کړي.

مثلاً يو افغاني تاجر د خزانې سند (treasury bill) په اسلام اباد کې پېري چې پرې ۵٪ عايد لاسته راوړي. ددې لپاره چې د تبادلې خطر په مقابل کې ځان وژغوري، نو نوموړی د پاکستان د خزانې سند عايد د تبادلې په مخکېني مارکېټ کې د ۲٪ فيصدو په تخفيف سره پلوري چې که د ۵ فيصدو څخه کم شي بيا هم ۳ فيصده خالص ورته پاته کېږي. فرضاً که چېرې د افغانستان حکومت د خزانې سند عايد ۲.۵ فيصده وي، نو افغاني تاجر بيا هم ۰.۵ فيصده د هغه څخه زيات عايد لاسته

راوړي چې په لومړني مبلغ سره په افغانستان کې د يو ارزش لرونکي سند په پېرېدلو سره يې کولای شول لاسته يې راوړي.(۵)

پایله:

اساسي عامل چې په مختلفو بازارونو کې د يو پولي واحد د نرخونو د ثبات او استقرار موجبات برابروي، همدا د اربيتراژ عامل دی. په بل عبا رت اربيتراژ باعث کېږي چه د يو سعر لپاره د نړۍ په مختلفو نقطو کې يو شان قيمت منځته راشي، ځکه اربيتراژيستان په هغو بازارونو کې چې د تبادلې نرخ يې جگ دی، د سعر د پېرودلو څخه ډډه کوي او پر ځای يې هغو بازارونو ته مخه کوي چې د تبادلې نرخ په کې ټيټ دی. چې په دی سره په لومړنيو بازارونو کې سعر ته تقاضا کمېږي او په دويمي کې د تقاضا د زياتېدو باعث گرځي.

په عين حال کې د خارجي سعر پلورونکي هغو بازارونو ته مخه کوي چې د تبادلې نرخ په کې ټيټ دی، چې په دې سره په لومړنيو بازارونو کې د سعر عرضه زياته او په دويمي کې د سعر عرضه کمېږي چې په نتيجه کې په هغو پولي بازارونو کې چې د تبادلې نرخ په کې لوړ دی، د اربيتراژي اسعاري عملياتو په سرته رسېدو سره عرضه زياته او تقاضا کمېږي او په دې توگه د تبادلې نرخ د کموالي باعث کېږي. له بلې خوا په هغو پولي بازارونو کې چې د تبادلې نرخ ټيټ دی، تقاضا زياته او د سعر عرضه کمېږي چې په دې سره د تبادلې نرخ لوړېږي او په نهايت کې په مختلفو پولي بازارونو کې د تبادلې نرخونو د تعادل او توازن موجب کېږي.

خو بايد ووايو چې د تبادلې نرخونو د مطلق تعادل او توازن امکان نشته، ځکه د عين سعر د تبادلې نرخ په مختلفو پولي بازارونو کې د ځانگړو هېوادو په مقابل کې د يو ټاکلي هېواد د تادياتو بيلانس د خود بخودي تغير په نتيجه کې تل د نوسان او تغير په حال کې دي. نو کله چې د تادياتو بيلانس وضع دايماً په خود بخودي توگه د تبادلې نرخونو د تعادل د له منځه وړو باعث گرځي، اربيتراژي عمليات په معکوس لوري عمل کوي او په ځانگړو پولي بازارونو کې د يو ټاکلي سعر د نرخ د نوسان لپاره ټاکلي حدود منځ ته راوړي او دا چې اربيتراژ هېڅکله هم په دوه پولي واحدو او دوه پولي- مالي مراکزو پورې محدود نه دی، کېدای شي درې نقطه يي، څلور نقطه يي او يا تر هغه زيات وي او هم د سعر پېر او پلور همزمان صورت نيسي، نو اربيتراژيستانو ته د اربيتراژي عملياتو په ترڅ کې هېڅ نوعه اسعاري خطرونه متوجه نه دي.

اربيتراژ نه يوازې د مديونينو بلکې د کريديتورانو له خوا هم صورت نيسي، چې په گټورو بازارونو کې په گټورو نرخونو سره موجود خارجي سعر په خپل ملي پولي واحد تبديل کړي. له بلې خوا اسعاري اربيتراژ نه يوازې په ځانگړو پولي بازارونو کې د تبادلې نرخونو د تعادل او توازن بلکې د مختلفو تادياتي وسايلو لکه چک، برات او نورو نرخونو د تعادل او توازن لپاره هم مرسته او کمک کوي چې تر څنگ يې په نړيوالو پولي- مالي بازارونو کې د طلا اربيتراژ هم تحقق مومي، ځکه په مختلفو طلايي بازارونو کې د طلا د قيمت عدم مطابقت اربيتراژيستانو ته د دې امکان ورکوي چې په ارزانو طلايي بازارونو کې طلا راونيسي او هغو بازارونو کې يې وپلوري چې قيمت يې لوړ دی.

لنډه دا چې پورتني ټول عمليات هغه وخت صورت نيسي چې د خارجي اسعارو مارکېټونه ازاد او اسعاري محدوديتونه موجود نه وي. خو که په خارجي اسعارو کې ازاده معامله موجوده نه وي، نو اربيتراژي عمليات به هم ممکن نه وي، ځکه اسعاري محدوديتونه مقاماتو ته د يو هېواد د اوسېدونکو د ټولو اسعاري عوايدو د تسليمۍ او د خارجي اسعارو د پېر او پلور په اړوند د اربيتراژيستانو فعاليت لپاره د امکان له منځه تللو باعث کېږي.

مناقشه:

ددې علمي- څېړنيزې مقالې د محتوياتو د جامع او هر اړخيز تحليل په منظور دتقريظ دمخه او د تقريظ ورکولو په ترڅ کې علمي صلاحيت لرونکو استادانو سره مناقشې او مناظرې صورت نيولی او هم د موضوع په اړه مختلف علمي- اقتصادي مواد مطالعه اوپرتله شوي دي.

Abstract:
Arbitrage is the act of simultaneously buying a currency in one market and selling it in another at a small margin of profit. Arbitrage is conducted by a few large institutions, mostly banks, which possess the necessary capital and connections for prompt purchase and sale of exchange on a large scale and which can afford to obtain a very small rate of profit.
The economic importance of arbitrage operations flows from the fact that such operations remove the discrepancies between different centers.
Another form of arbitrage is interest arbitrage as contrasted with the usual currency arbitrage. In this kind of arbitrage an operator buys a short- term security in one market at a yield greater than in the country of the currency employed, at the same time he covers possible exchange risks by immediately selling forward the proceeds of the short- time security at rates that will increase or decrease the return from the security purchased.
At times the cost of causing the exchange risk might be quite heavy and absorb all or part of the interest rate differential, which precludes the person from entering into the deal.

اخځونه:

۱ـ دولتشاهي، طهما سب محتشم، اقتصاد بين الملل. نشر پشوتن، تهران، ۱۳۸۵، ص. ۲۱۷.
۲ـ شبان، محمد انور و محمد نعيم اسد، اقتصاد بين المللي و ممالک رو به انکشاف، پشاور، ۱۳۷۵، ص- ۱۳۵.
۳ـ فرجي، يوسف، پول، ارز و بانکداري، چاپ هشتم، تهران، ۱۳۷۷، ص- ۴۳۹.
4- Shahid, Hamid A. International Economics, Lahore, 2008, p. 361.
5- Vaish, M. C. Monetary theory, Jaipur, 1966, p. 397.
. 311.6- Наука и изкуство, Икономическа Енциклопдия, София, 1984, ст
Международни Валутни Отношения, Варна,1978, . Радко. Делчо, Радков, Доц.7- Порязов, Проф
. 75.ст
Международни Валутно- финансови Отношения при . Нешо В.8- Царевски, Проф
. 122.Капиталзма, София,1974, ст

پوهندوی بريالی (ولي زاده)
طب پوهنځی- داخله څانګه

د امیدوارۍ زیانمنوونکې طبي ستونزې

لنډيز:

ټولو امیدوارو میندو کې د وينې دکموالي انيميا، فوليک اسيد لږوالی پیدا کېدلی شي او د تاييرايډ په ناروغيو اخته کېدای شي. دیابت او د زړه ناروغيو ته امیدوارۍ میندې مساعدې دي. د وينې لوړ فشار او اختلاجي زيانونه په کې رامنځته کېدای شي.امیدوارو میندو کې د زړه د سامي ناروغي د ډول ډول لاملونو په واسطه لکه تايروتوکسيکوزس، وينه لږي، انتانات او نورو په واسطه تشديدېږي.

سريزه:

ماشوم زېږېدنه، امیدواره کېدل او په پايله کې دنيا ته د ماشوم راوړل د هر مور او پلار، کورنۍ، ټولنې او د ټولو نړيوالو يوه سالمه غوښتنه او هيله ده؛ خو کله چې يوه مور امیدواره کېږي، د هغې ښې پالنې او څارنې ته اړتيا ده. د ډېرې ستونزې دي چې په لږ شتون سره مور او ماشوم ته زيان رسوي.
په دې وروستيو کې ليدل کېږي چې ډېرو صحي مراکزو او کتنځيو ته داسې امیدوارې میندې د خپلو ناروغيو له امله مراجعه کوي کوم چې د غير صحي کار کوونکو لخوا داسې درملونو کارونه ورته ښودل شوې وي چې په حقيقت کې هېڅ جواز نلري چې دا کړنه مور او ماشوم دواړو ته زيانمنوونکې وي. امیدوارې میندې ځانګړې پاملرنې او درملنې ته اړتيا لري، خو له بده مرغه چې زمونږ په ټولنه کې دې ټکي ته هېڅوک پاملرنه نه کوي. د بلې خوا ډول ډول داخلي ناروغۍ شتون لري، که چېرې يوه امیدواره مور ورباندې اخته شي بايد د داخلې د يو ښه ډاکتر په واسطه يې درملنه ترسره شي. د بېلګې په ډول د امیدوارۍ په موده کې د زړه ناروغي، د وينې لوړفشار، کمخوني، تنفسي ناروغۍ، لکه برانشيل استما او داسې نور. د يوې امريکايي څېړنې له مخې چې ليدل شوي نژدې ۸ سلنه امیدوارې میندې د وينې په لوړ فشار، ۵% سلنه په مزمن هايپرتنشن، يو سلنه په غربي هېوادونو کې د زړه په ناروغيو، په هر ۱۵۰۰ تنه ناروغانو کې يوه يې په ترومبو امبولېزم، ۳-۸ سلنه پورې په برانشيل استما او نژدې ۵% سلنه په ديابتس مليتس باندې د امیدوارۍ په موده کې اخته کېږي چې ډېرې ځانګړې پاملرنې ته اړتيا لري؛ نو د پورتنيو اړتياوو له مخې مې لازمه وګڼله چې داسې يوه علمي مقاله چې په طبي ډګر کې يې د امیدوارو میندو لپاره ښه ګټه رسولې وي.

موخې:

- ټولو طبي کارکوونکو لپاره د ښې علمي ليکنې وړاندې کول.
- امیدوارو میندو لپاره د ښې درملنې پلان جوړول.
- په ټولنه کې کم تر کمه د طبي ستونزو له امله د مور او ماشوم د مړينې د کموالي لپاره لارښوونه.

مواد او کړنلاره:

ددې علمي مقالې په ليکلو کې د نړۍ د مشهورو تکس بوکونو، د داخلي کتابونو، علمي ژورنالونو، نسايي- ولادي تکس بوکونو، انټرنيټ او د طب پوهنځي د هغې کتابونو څخه چې په تدريس کې شامل نه دي، ګټه اخيستل شوې او معلومات ترې راټول شوي چې د مقالې په اخرنۍ برخه کې په معياري بڼه نومونه ليکل شوي دي.

هغه طبي ستونزې چې اميدواري زيانمنوي

د وينې کموالی:

د اميدوارۍ په موده کې د وينې د پلازما حجم نژدې ۵۰ سلنه او د وينې د سرو کروياتو حجم ۲۵سلنه ډېرېږي چې نومړي بدلونونه د هيموګلوبين او هيماتوکريت د لږېدو لامل ګرځي چې په لوړې کچې سره دا حالت د حاملګۍ ۲۴-۴۸ اونيو کې شتون لري.(۲)

نو د اميدوارۍ د مودې انميا په دې توګه تعريف کېږي: کله چې د حمل په وخت کې د وينې د هيموګلوبين کچې **10g/dl** څخه او يا هيماتوکريت ۳۰ سلنې څخه ټيټې کچې ته راورسېږي، دې ته د حاملګۍ انميا ويل کېږي چې ډېرې اميدوارې ميندې ورسره مخامخ دي، کوم چې د ستړتيا ، بې اشتهايي، نفس تنګۍ او اذيما لامل ګرځي او د مخنيوي لپاره يې بايد اميدوارو ميندو ته ښه غذا د اوسپنې او فوليک اسيد مستحضرات ورکړل شي.(۲،۳،۴،۵،۲)

۱- د اوسپنې د کموالي انيميا:

ډېرې ميندې د اميدوارۍ په دوران کې د ډول ډول لاملونو له کبله د اوسپنې د زېرمو کموالي سره مخ کېږي لکه پخواني مياشتني عادت ډېروالی، مخکښني پرله پسې حمل(ډېر ولادتونه)، د شيدو په واسطه د ماشوم تغذيه او خراب غذايي حالت چې د درملنې په موخه بايد اميدوارو ميندو ته د اوسپنه لرونکې غذايي رژيم ترڅنګ د اوسپنې مستحضرات د خولې د لارې ۲۰ ملي ګرام په اندازه **ferrous sulfate** هره ورځ ورکړل شي.(۲،۲)

۲- د فوليک اسيد کموالي انيميا:

د اميدوارۍ موده کې **macrocytic** انيميا عمده لامل د فوليک اسيد فقدان او کموالي څخه عبارت دی. د ويتامين بي۱۲ د کموالي انيميا د حاملګۍ په موده کې ډېره نادره ده. د اميدوارۍ په موده کې د فوليک اسيد اړتيا د خپل نارمل کچې څخه يعنې د ورځې د **0.4mg** څخه تر **0.8mg** ته دوه چنده زياتېږي. غبرګ زېږون، اتنانات، سو هضم او د اختلاج ضد درمل لکه **phenytoin** د اميدوارۍ په موده کې د فوليک اسيد د کموالي لپاره تشديدوونکي فکتورونه ګڼل شوي دي. همدارنګه د شيدو ورکونه ميندو ته هم د فوليک اسيد اړتيا ډېروي. ددې ډول انميا د درملنې لپاره د خولې د لارې **0.8-1mg** فوليک اسيد ورکول کېږي او که چېرې بيا هم اړتيا شتون ولري، نو د ورځې **1-5mg** ته لوړېږي او همدارنګه دې ناروغانو ته شنې پاڼې لرونکې ترکاري، د نارنج شربتونه، حبوباتو دانې لکه مميلې او لوبيا ورکړل شي. د حيواني غوښې نه خوړونکې ميندې چې د شيدو محصولات او هګۍ نه خوري، بايد د **B12** مستحضرات ورکړل شي.(۲،۴،۵،۲)

۳- (Sickle Cell Anemia):

هغه ميندې چې **S.C.A** لري د اميدوارۍ په وخت کې ډېرو اختلاطاتو لکه اتنانات، د هډوکو درد ، سږو انفارکشن، د زړه احتقاني عدم کفايه او پرې الکمپسيا ته مخ کېږي، ميندو کې انميا زياتېږي او بحران منځته راوړي، په دې ناروغانو خپل سري زيانونه(سقط)، د ماشوم د مرګ او مير زياتوالی د ښېړنۍ طبي درملنې په واسطه کمېدی شي.(۲)

Lupus Anti Coagulant Anti cardio lipin Anti phospholipids Anti body syndrome

د فاسفو ليپيدو په وړاندې د انتي باډي ګانو شتون او د مختلفو کلنيکي ګيلو لکه وعايي ترمبوز، ترمبوسايتوپينيا او بيا ځلي د حمل دلاسه ورکول د Lupus Anti Coagulant Anti cardio lipin Anti phospholipids Anti body syndrome تشخيص د لابراتواري ازموينو پواسطه کېږي چې په دې ناروغانو کې د ترومبو پلاستين وخت او Russel Viper Venom time اوږدېږي چې تشخيصيه ارزښت لري. درملنه په ناروغانو کې د انتي کواګولانت يا د هيپارين ورکړې څخه عبارت دی چې8000-20000 يونټه تحت الجلدي د لارې په دوه درې دوزونو ورکول کېږي او يا دا چې1mg.kbw, LMWH د پوستکي لاندې دوه ځلې په ورځ کې ناروغانو ته ورکول کېږي.

د اسپرين کم دوز ۸۱ ملي ګرام د حمل څخه دمخه او د حمل په شروع کې پوست پارتوم مودې پورې ورکول کېږي.(۲)

د تايرائيد ناروغي:

هغه ميندې چې د حمل په دوران کې تايروتوکسيکوزس لري، ښايي چې په دې ميندو کې د ماشوم ابنارملي ګانې، مخکې د مودې زېږېدنه، موخر سقط، د ماشوم هايپرتايرويديزم او جاغور منځته راوړي. که چېرې د حمل وروستيو شپږو کې تايرايد بحران منځته راشي، نو بيړنۍ څارنې او درملنې ته اړتيا پيښېږي کوم چې د ژوند تهديدوونکی حالت دی. راديو اکتيف ايزوتوپ درملنه د حمل په دوران کې هېڅکله بايد ميندو ته ورنکړل شي. په دې ناروغانو کې propyl Thio uracil چې د thyrosin ايودنيشن نهي کې او د هغې پايله کې T4 نه جوړېږي، ښه دوا ده. د درمل لومړنی دوز 100-150mg د خولې له لارې ورکول کېږي، تر هغې چې ناروغ Eu thyroid شي، بيا يې دوز کمېږي. د درمل تعقيبه دوز ۱۰۰mg په ورځ کې حامله ميندو ته ورکول کېږي، د ماشوم د هايپوتايرديزم او جاغور د مخنيوي لامل کېږي، تر هغه چې د propyle thio uracil خپلې اغېزې پيل کړي، نو په دې ميندو کې کولای شو بيتا بلاکر ورکړو.

(Recurrent Postpartum Thyroiditis):

د ولادت څخه ۳-۲ مياشتو وروسته پيدا کېږي چې لومړی په ناروغ کې يو نه تر درې مياشتو په موده يو هايپرتايرويد حالت او پايله کې هايپرتايرويدزم پيدا کېږي چې په ځينو وختونو کې depression سره مغالطه کېږي چې thyroperoxidase او تايروګلابولين انتي باډي ګانې په دې ناروغ کې شتون لري او نږدې ۹۰% پېښو کې دا ناروغان ۳-۲ مياشتو موده پخپله ښه کېږي.(۲، ۴، ۲)

د شکرې ناروغي:

کله چې د اميدوارۍ په موده کې د ګلوکوز کچه لوړه شي او د ديابتس نورې نښې نښانې د حاملګۍ په وخت کې څرګندې شي او مخکې څخه په ديابت اخته نه وي يعنې لومړی ځل لپاره د GTT خرابوالي د اميدوارۍ په دوران کې د لومړي ځل لپاره رامنځته شي، د حاملګۍ ديابت ورته ويل کېږي. په اميدوارۍ کې د انساجو ټينګار د انسولين په وړاندې زياتېږي، د وينې د انسولين کچه لکه د ګلوکوز او ترای ګلسرايد په شان لوړېږي چې دا د پلاسنتا د لکتوجن او د وينې د دوران پروجسترون او استروجن پورې اړه لري، فکتورونه چې د اميدوارۍ ديابت پېښې زياتوي هغه عبارت دي له د ديابت فاميلي تاريخچې شتون، چاغوالی، ګلوکوزيوريا، د غټ ماشومانو زېږول، still birth، د ۲۵ کالو څخه زيات عمر او داسې نور.

تشخيص يې:

که يوه حامله ښځه کې RBS په اتفاقي ډول 200 mg/dl او يا د هغه څخه پورته شو او د 126mg/dl او يا د هغې څخه لوړ F.B.S په مټ تائيد شو؛ نو تشخيص ښکاره او نورو ازموينو ته اړتيا نشته، خو که پورته ډول نه وي او وغواړو چې ۲۴-۲۸ اونيو حامله ښځو کې G.DM لپاره پلټنې وکړو، نو د 50 gm OTT د يوساعت لپاره او 100 gm OTT دوه ساعته وروسته ورکوو او د اړتيا له مخې درې ساعته OTT ترسره کوو؛ که لاسته راغلي دوه يا درې پايلې د لاندې لوړو بريدونو

سره مساوي او يا د هغې څخه لوړې وي، په G.DM دلالت کوي، خو په عمومي ډول د وخت د ضياع د مخنيوي په خاطر 2hour OTT ترسره کېږي.(۱، ۲)

درملنه:

د اميدوارۍ په وخت کې د DM درملنه:

۱- که چېرې ديابتيک ښځه وغواړي چې اميدواره شي، پکار ده چې اميدواره کېدل يې د پلان له مخې صورت ونيسي.

۲- د القاح conception څخه مخکې د conception او اميدوارۍ په وخت کې په کار دي چې لاندې اهتمامات ونيول شي:

الف: د وينې د ګلوکوز ښه څارنه او ساتنه.

ب: Hb A1c بايد د ورځې درې زرقه د 8-6,5% په شاوخوا کې وساتل شي.

ج: د نارمل ګلايسيميا د رامنځته کېدو لپاره بايد زياته هڅه ونشي؛ ځکه د هايپو ګلايسيميا د منځته راتلو خطر شتون لري.

د: په منظم ډول بايد هره شپه ادرار د کېټون بادي د تشخيص لپاره وکتل شي او د کېټون يوريا د منځته راتللو د مخنيوي لپاره بايد په پوره ډول کاربوهايدريت او انسولين وکارول شي.

د اميدوارۍ په وخت کې د ديابتس درملنه د DM د عمومي درملنې څخه توپير لري چې نوموړي توپيرونه عبارت دي له:

۱- د خولې لارې هايپوګلايسيميک درمل مضاد استطباب دي.

۲- د وزن کموالی هم نه توصيه کېږي، ځکه ښايي چې د جنين وده به اغېزمنه شي.

۳- د ماشوم د نارمل روغتيا لپاره د انسولين ښېرنې درملنه چې ورسره يو ځای د ناروغ لخوا څو ځلې د وينې ګلوکوز اندازه شي، کارول کېږي. هڅه بايد وشي چې هم د لوړې او هم د موړتيا په حالت کې ګلايسيميا د نارمل په شاوخوا کې وساتل شي او د هايپوګلايسيميا څخه مخنيوی وشي.

د زېږون پر مهال څارنه:

څرنګه چې اميدوارې په دريم ترايمستر کې په رحم کې د ناڅاپي مړينې وېره شته؛ نو ديابيتيک ښځې بايد د اميدوارۍ ۳۲ نه تر ۳۸ اوونيو کې زېږون وکړي او که د متابوليک څارنې ښه شرايط برابر وي، کولای شي چې د اميدوارۍ په ۳۸ او ۳۹ اوونيو کې ولادت صورت ونيسي چې زېږون د مهبل د لارې د تحريک او يا د اړتيا له مخې سيزارين سکشن په مټ صورت نيسي. د زېږون په سهار ناروغان د ورځني انسولين د تطبيق او سباناري څخه صرف نظر کوي او د هغې په ځای ۱۰% ډکستروز چې په هر ۵۰۰ ملي لېتر کې ۱۰ يونټه ريګولر انسولين ورزيات شوي ،تطبيق کېږي. د مايع ورکړه په يو ساعت کې ۱۰۰ ملي لېتره ده او هر يو څخه تر دوه ساعته وروسته د وينې ګلوکوز بايد معلوم کړای شي او د هغې له مخې دوز زيات او يا کم شي، تر څو چې د وينې د ګلوکوز کچه د ۵-۷ ملي مول پر لېتر ته ورسېږي او په همدې کچې کې ساتل کېږي او کله چې زېږون صورت ونيو، پورته طريقه بايد په سمدستي ډول قطع شي او د هغې پرځای د پوستکي لاندې انسولين د اړتيا له مخې تطبيق شي.(۱، ۲، ۳، ۴، ۵، ۶)

د وينې د لوړ فشار ناروغي:

د لوړ فشار ناروغي چې د ماشوم راوړنې په منګ کې منځته راځي، زياتره نامعلوم يا لومړني لاملونو له امله وي. ثانوي لاملونه يې چې بايد پاملرنه ورته وشي، عبارت دي له ابهرکوريکتيشن، هايپرالدسترونيزم، د پښتورګو او وعائي او يا د پښتورګو له امله هايپرتنشن او فيوکرومو سايتوما څخه. اميدوارې ميندې چې پخوا څخه هايپرتنشن ولري، په ۲۰ سلنه پېښو کې په پري اکلمپسيا باندې اخته کېږي، کوم چې ډېر وخيمه سير لري او د داخل رحمي ودې د ورو والي لامل ګرځي. د سيروم uric acid اندازه کونه د پري اکلمپسيا او مزمن هايپرتنيشن ترمنځ توپيري پېژندنه اسانه کوي چې په مزمن

هايپرتنشـن ناروغـانو کې نومـوړې کچـې سره لـه دې چې ناروغـانو ديورتيـک هـم اخيسـتی وي، نورمالـه وي. کـه چېرې د پوست پارتوم پـه مرحلـه کې لوړ فشـار د ۲-۸ اونيـو لپـاره ثابت او مقاوم پاينښت ومومي؛ نو ابتـدايي هايپرتنشـن تـه فکر کېږي.(۵،۴،۲)

د اميـدوارۍ پـه مـوده کې څلور ډولـه د وينې لوړ فشـار رامنځتـه کېږي چې عبـارت دي لـه Pre ecomplasia, Chronic hypertension, chronic hypertension plus pre ecomplasia, gestational hypertension د pre ecomplasia او gestation هايپرتنشن درملنې لپاره بايد اميدوارو ميندو تـه د بسـتر اسـتراحت وړانديز وشي، د متـايل ډوپا د کاروني څخه پرته labetalol، هايدرولايزين کاروني وړانديز هم شوی دی.(۴)

ټولې اميدوارې ميندې چې پر مزمن هيپرتنشن اخته وي، درملنې ته اړتيـا لـري پـه ځانګړې ډول چې ثابت هايپرتنشـن او يـا دا چې د وينې فشار يې د 150/100mm Hg څخه لوړ وي، بايد Methyl dopa چې پخوانۍ ارزښت لرونکی دی، پـه دې ډول چې ۲۵۰ ګرامه د ورځې دوه ځلې وکارول شي. درملنه د بيتا بلاکر او کلسيم چېنل بلاکرونو په واسطه هم د منلو وړ ده.

د درملنـې هـدف د وينـې فشـار د کچـې 130-150/80-100mmHg تـرمنځ سـاتل دي د اميـدوارۍ څخـه دمخـه د يوريتـک کارونه کوم ممانعت نه لري؛ اما د اميدوارۍ په موده کې بايد د يورتيک ونه کارول شـي او هـم ACE inhibitor اميـدوارو ته ورنکړل شي، دا ځکه چې د ماشوم د ګردو د عدم کفايې لامل ګرځي. د وينې د لوړ فشار په وخيمو پېښو کې د درملنې پـه مټ سقط سرته رسېږي. کـه چېرې د حمل دوام ته اجازه ورکړل شوه، نو بايد ماشوم ارزيابي او څارنـه يې پـه پرلـه پسـې ډول وشي او التراساوند معـاينې پـه واسطه پـه لومړي ترايمسـتر کې د حمـل مـوده او دوران معلومولای شـو او د هغـې تعقيـب او څارنه يې بايد وروسته ۲۲ اونيو څخه هم وشي.(۲)

د زړه ناروغي:

د ټولـو اميـدواريو ۵% د ماشـوم مړينـه د زړه نـاروغي جوړوي. د زړه ډېرې نـاروغۍ چې پـه متحـده امريکـا کې اميـدواري اختلاطي کـوي، د زړه ولادي نـاروغيو څخـه عبـارت دي. پـه نارمـل حـاملګۍ کې تـنفس چټـک کېـږي، قلبـي دهانـه د ۳۰% څخـه زيـاتېږي، د نسـبي هيموډايلوشـن لـه املـه د پلازمـا حجـم د سـرې کريـواتـو د کتلـې څخـه ډېرېږي او همدارنګـه حيـاتي ظرفيت او د اکسيجن اړتيا په کمه اندازه لوړېږي. په لاندې حالاتو کې اميدواري مضاد استطباب لري:

د مايترل دسام پرمختللي تضيق چې په ثـانوي ډول ريـوي هايپرتنشـن سره يوځـای وي، ابتـدايي ريـوي هايپرتنشـن، مارفـان سندروم او د ابهر هغه حالات چې ډايسکشن او ربچر لپاره مساعد وي او همدارنګه حمل په ډېره کمـه اندازه پـه هغـو ميندو کې چې ابهرتضيق، د ابهر کوارکتشن فلوټ ترالوژي او پـه فعالـه ډول روماتيـک کـارډايتس ولـري زغمـل کېـږي؛ نو هغـه ناروغان چې د زړه ناروغي ولري، د درملنې په موخه بايد اميـدوارۍ تـه پـای(درملنې پـه ډول سقط) او يـا پـه انتخـابي ډول د سترلايزيشن وړانديز وشي. هغه ميندې چې غواړي حمل ته دوام ورکړي او ماشوم خپل ټرم ته ورسوي، نو بايـد او بايـد د زړه متخصص سره مشوره او د هغه د څارنې لاندې اوسي. د پوست پارتوم لومړي ۲۴ ساعتـه ډېـر زيـاتې څـارنې تـه اړتيـا لـري، ځکه دا يو ډېر بحراني حالت دی، ترڅو ډاکتر وکولای شي چې د مايعاتو څارنه په سمه توګه وکړي.(۲،۳،۴،۵،۲)

برانشيل استما:

استما معمولا يو مزمن تنفسي ناروغي ده چې ۳-۸ سلنه د اميدوارۍ په موده کې رامنځتـه کېـږي. د حمـل اغېـزې اسـتما باندې داسې غير مترقبه دي، په دې معنی چې په ځينو وختونو کې د حمـل سـره اسـتما ګيلـې او اعـراض ښـه کېـږي او د بلـه پلوه په ځينو ميندو کې زياتېږي او هغه ناروغان چې وخيمـه توګـه د اسـتما اګزاسربيشـن ولـري، نـو بايـد دا نـاروغـان بسـتر شي. د استما درملنه او اهتمامات د نورو ناروغانو سره کوم توپير نه لري او هغوی تـه ورتـه درملنـه سرتـه رسـېږي. د انشـاقي albuteral او budesonide يـو محفـوظ او ښـه درمـل دي چـې د ډېـرې مـودې راهيسـې پـه دې ناروغـانو کـې کـارول کېږي.(۳،۴،۲)

هدف زمونږ په دې کې دادی چې د ماشوم po2>80mm Hg په کچې وساتل شي، ترڅو ماشوم ته په نارمله او دوامداره توګه اکسيجن ورسېږي.(۲)

اختلاجي ګډوډي:

هغه ميندې چې مرګي لري او د پېنځو کلونو راهيسې ورته اختلاجات نه دي پيدا شوي، نو دوی کولای شي پرته له درملنې څخه حمل واخلي او هغه ميندو کې چې د اختلاجاتو ببرته راګرځېدنه شتون ولري، بايد چې ځانګړي درمل د وينې د څارنې لاندې واخلي. په دې ناروغانو کې درملونه په ډېرې کچې د اختلاجاتو د ډولونو سره سم کارول کېږي، دا ځکه چې مرګي ډېرې درمل تيراتوجنک اغېزې لري. Phenytoin او levetiractam معمولاً کارول، يو بل درمل چې ناروغانو ته توصيه کېږي، مګر د هغو په اړه معلومات ډېر کم دي د lamotrigine څخه عبارت دي چې دا هم بايد په احتياط سره وکارول شي. د وينې د سيروم کچې بايد د اړتيا په وخت کې اندازه شي او هغه ميندو کې چې د فينوباربيتال او phenytoin اخلي بايد چې د ويتامينو مستحضرات او vitD هم دوی ته ورکړل شي. د خولې لارې vitK د حمل په اخره مياشت کې اکثرا ورکول کېږي او هم ماشوم وروسته د ولادت څخه بايد تحت الجلدي ډول Vit K بايد واخلي او د هغې وينه بايد 4- 2 ساعته وروسته د cloting لپاره مطالعه شي. هغه ميندې چې د اختلاج ضد درمل اخلي، کولای شي خپل ماشوم ته شيدې ورکړي.(۲)

پايله:

ددې ليکنې په پايله کې څرګنده شوه چې اميدوارې ميندې د ډول ډول ناروغيو له امله زيانمنې او د هغې په پايله کې د ماشوم زيان يعنې مور او ماشوم دواړه زيانمن کېدای شي. اميدوارې مور ته د زړه، تنفسي، تايرائيد، د وينې لوړ فشار، د شکرې او نورې داسې ستونزې پيدا کېږي چې په اړونده ځايونو کې ورڅخه يادونه شوې ده.

مناقشه:

زمونږ د علمي مقالې څخه معلومه شوه چې ډول ډول ناروغۍ د اميدوارۍ په وخت کې په ښځو کې منځته راځي. په غربي نړۍ کې چې د هغوی اقتصادي حالت او د تعليم کچه لوړه هم ده، بيا هم ډېرې ستونزې په کې شتون لري. زمونږ په هېواد کې چې د يوې خوا اقتصادي حالت ښه نه دی او د سواد کچه هم ټيټه ده، دا ستونزې خورا ډېرې دي، په دې توګه د اميدوارۍ په وخت کې د منظم چيک اپ نشتوالي ستونزې لاپسې ډېروي، د مقالې ارزښت هم په همدې کې دی چې د هېواد په کچه دا يو لويه ستونزه ده او په دې اړه يوه اندازه ګټور علمي معلومات ټولنې ته وړاندې شي، ترڅو ددې ستونزې په ځانګړې ډول وينه لږې او وينې لوړ فشار چې په اميدوارو ميندو کې د مړينې او اختلاطاتو د منځته راتګ لامل ګرځي، تر يوې اندازې پورې يې مخنيوی وشي.

وړانديزونه:

۱- ټولې اميدوارې ميندې بايد وخت په وخت د نسايي- ولادي صحي مراکزو کې معاينه شي.

۲- په ټولو صحي مراکزو او کتنځيو کې صحي کارکوونکو ته وړانديز کېږي، کله چې اميدواره ميندې معاينه کوئ، بايد د دوی غذايي حالت ته ډېره پاملرنه وکړي او په دې برخه کې ورته ښه توصيه وکړئ.

۳- صحي کارکوونکي د اميدوارۍ په موده کې د ميندو هغو درملو ته چې ورته جواز نلري، پام وکړي او اميدوارې ميندې بايد د الکولو او سګرټو د خوشې کولو لپاره وهڅوي.

۴- حامله ميندو ته د فوليک اسيد ورځني ويتامينونه او ښه سباناری ګټور تمامېږي.

۵- د اميدوارۍ په دوران کې بايد بشپړې طبي ازموينې ترسره شي.

۶- که چېرې اميدواره ميندې د زړه، د وينې لوړ فشار او يا دا چې په تنفسي ناروغيو اخته دي، بايد د اړونده متخصص ډاکتر سره خپلې مشورې شريکې کړي.

۷- صحي مراکزو کې حد اقل اميدوارو ميندو ته بايد د ځينې زيانمنوونکو ناروغيو په اړه پوهاوی ورکړل شي، تر څو د شتون په صورت کې بياځلي مراجعه وکړي.

۸- ټولو ميندو ته چې د اميدوارۍ ښځه دمځه که چېرې د زړه د سامي ناروغيو تشخيص پرې کېښودل شو، بايد د اميدوارۍ د زيان په اړه پوهاوی او د امکان تر حده د حمل څخه مخنيوی وشي.

Abstract:

Pregnant woman face with different medical problems during pregnancy, they are anemia (iron and folate), Bronchial asthma, HTN, IHD, thyroid disease, diabetes, urinary tract infection and so on. If we don't diagnose and treat them, they will be faced with dangerous complications up to the death of the mothers and child.

اخځونه:

۱- نشاط، محمد طيب پوهاند، اندوکراينولوژي او روماتولوژي، دکتاب تاليف ننگرهار پوهنتون طب پوهنځی، داخلي څانگه، کال ۱۳۸۷، م م (۹۰-۹۹).

2. Anemia during pregnancy by Philip owen, consultant obstetrician and syecologist and Patrick Davey, Cardiologist available on: www.netdoctor.co.uk/diseses/facts/anemiapregnancy.html.

3. Asthma during pregnancy available on: www.merckmanuals.com/home/sec22/ch261/ch261c.html.

4. Goldman IEE. Ausiello Dennis Cecil Medicine, Saunders Elsevier company Philadelphia, 2007. pp(1840-1849)

5. Medical Condition and pregnancy university of Chicago Medical center. Available on: www.uchospitals.edu/online-library/content=po1200.

6. Stephen J. McPhee-Maxine A. Papadakos, Current Medical Diagnosis and Treatment MC Graw-Hill Company 2011 USA.PP (770-774).

7. Wikipedia, free encyclopedia available on: en.wikipedia.org/wiki/Fatty_liver.

8. Wikipedia, the free encyclopedia available on: en.wikipedia.org/wiki/Non-alcholic_fatty_liver_diseses.

پوهندوی عزت الله
پوهنځی تعلیم و تربیه- دیپارتمنت جغرافیه

پیدایش دولت و عناصر متشکله آن

خلاصه:
در روند تکامل جوامع بشری در نتیجه روابط و مناسبات اجتماعی افراد پدیده های مختلف بوجود امده است؛ ان پدیده های که طرف قبول همه گان واقع بوده توانسته است که موجودیت خویش را حفظ، مراحل مختلف را طی، تا بالاخره به پختگی برسد. از ان جمله یکی هم دولت است که در سیر مراحل مختلف تکامل جامعه انسانی بحیث یک مرجع اصل قدرت دارای اعتبار سیاسی، ملی و بین المللی میباشد. طوریکه ملاحظه می گردد دولت از بطن جامعه بر خواسته دارای قدرت زیاد بوده، که موسسات و تاسیسات دیگر دولتی تمثیل قدرت و مشروعیت آن را میکنند. در مورد عوامل پیدایش دولت افکار، عقاید و نظریات مختلف باهم موافق، متفاوت و حتی متضاد ارایه گردیده که هر کدام مفاهیم خاص را در مورد بوجود امدن، ماهیت و تعریف دولت ارایه مینماید. زیرا بعضی ها دولت را بخشی از قدرت حاکم، تشکیلات قهر و اجبار، ابزار سرکوب و یا شکل از همکاری اجباری میدانند. لیکن به عقیده ای عده ای از مارکسست ها دولت در جوامع طبقاتی یک وسیله و ابزار سیاسی و یا ماشین است که قدرت یک طبقه را بالای طبقات دیگر تحمیل مینماید. دولت معمولاً نماینده تمامی احالی یک کشور بوده و در روابط بین المللی تنها سازمان است که به صفت نماینده کشور عمل نموده دارای ارگان های اجرائیه، قضایه و مقننه میباشد. همچنان دولت ها جهت بیشبرد اهداف خویش میتواند که از اتباع مربوطه مالیه اخذ نماید. با در نظر داشت واقعیت های فوق دولت منحیث یک شخصیت حکمی حقوقی صلاحیت اشتراک در فعالیت های بین المللی، عقد معاهدات، میثاقهای بین المللی و قرارداد های مختلف را دارا است و معمولاً دولت ها بشکل نماینده ملت خود عمل مینماید.
شکل بوجود امدن انواع و اشکال دولت ها قرار ذیل میباشد:
بوجود امدن دولت از اثر انفکاک از کشور اصلی. مثلاً تجزیه دولت چکوسلواکیه به دولت های چک و سلواک، بوجود امدن دولت از اثر انفکاک اجباری مانند دولت بنگله دیش از کشور پاکستان، بوجود امدن دولت از اثر انفکاک اختیاری، تشکیل دولت از اثر تجزیه یک کشور مثلاً تجزیه رومانیه، تشکیل دولت از اثر اتحاد چندین کشور مثلاً المان شرق و غرب. به همین شکل دولت ها دارای عناصر متشکله بوده که در صورت عدم این عناصر دولت ناتکمیل میباشد، که این عناصر عبارت اند از طرز اداره، شکل یا ساختمان دولت، سرزمین و قدرت سیاسی میباشد.

مقدمه:
دولت به مفهوم و تشکیلات وسیع سیاسی امروزی ان در گذشته های دور وجود نداشت، پس جهت ترتیب و تنظیم جامعه بشری از چگونه وسایل، روش ها و امکانات کار گرفته میشد و یا چه نوع سازمان ها یا تشکیلات در جامعه وجود داشت، تا نظم را در جامعه ایجاد، برقرار و روابط میان افراد جامعه را تامین نماید. قبل از ان نظم جامعه و رسالت تنظیم روابط و مناسبات اجتماعی میان انسان ها را دولت نه بلکه یک سلسله قواعد، روش ها و نورم های

اجتماعی که در جامعه ایجاد و بدون صبغه دولتی و طبقاتی بوده، اداره میگردید. قدرت عامه را همین نورم ها و قواعد بدوی در جامعه تمثیل می نمود. دولت بعداً در نتیجه ی یک سلسله عوامل بعد از فروپاشی مناسبات جامعه بدوی در نتیجه ی تضاد های اجتماعی و گروهی عرض وجود نموده است.

دولت یکی از سازمان های مهم سیاسی بشمار رفته که در شرایط موجوده زمان معاصر از پرابلم های عمده و جدی جامعه بشری بشمار میرود، زیرا در مورد دولت، عناصر متشکله، وظایف و بالاخره پیرامون ایجاد و شکل گیری ان نظریات و بینش های متفاوت و حتی متضاد از طرف علمای مختلف این رشته از دانش ارایه شده است، که هر کدام در جایش از اهمیت خاص برخوردار میباشد.

در این مقاله علمی و تحقیقی سعی و تلاش بعمل امده است، تا ماهیت، مفهوم و شکل دولت بر بنیاد تیوری های جغرافیایی سیاسی، حقوق و علوم سیاسی مبتنی بر واقیعت ها و رعایت تمام اصول و پرنسیپ های مشخص سیاسی و حقوقی توضیح، تشریح و بیان گردد. (۷ . ص ۸)

اهداف:

طوریکه که ملاحظه میگردد جغرافیه ی سیاسی یکی از مضامین اساسی دیپارتمنت جغرافیه بوده، که در سمستر هشتم تدریس میگردد. بناءً مقاله هذا میتواند که اهداف زیر را در بر داشته باشد:

۱- از اینکه این مقاله تحت عنوان ماهیت، مفهوم، تعریف و شکل دولت تحریر گردیده است، میتواند که به صفت مواد ممد درسی تا حدی زیاد مشکل محصلان اهل مسلک و علاقمندان را حل نماید.

۲- همچنان مقاله هذا جهت ترفیع از رتبه علمی پوهندوی به رتبه ی علمی پوهنوال تحریر یافته است.

مواد و روش کار:

در تحریر این مقاله علمی سعی و تلاش بعمل امده است، که تمام اصول و معیارهای نویسنده گی مراعات گردد، موضوعات اصلی طرف تحقیق این مقاله بوجود امدن دولت، شکل، انواع و ماهیت ان در طول تاریخ گذشته و حال میباشد و کوشش بعمل امده است که دانسته شود دولت چگونه و تحت کدام شرایط بوجود امده، کدام راه ها را طی تا به شکل و صورت فعلی در امده اند. بخاطر براورده شدن اهداف فوق به کتابهای مختلف مراجعه شده و بخاطر تکمیل مقاله طبق ضرورت از قسمت های مختلف این کتابها استفاده به عمل امده است، که اسم های تمام کتابهای استفاده شده در فهرست منابع و ماخذ درج است. قابل یاد اوری است، که در تحریر این مقاله از روش استنتاجی یعنی موضوعات ان از جز بطرف کل تحقیق گردیده است. طور مثال نخست از همه عوامل بوجود امدن دولت، بعداً عناصر متشکله دولت و سپس شکل و یا ساختمان دولت مورد تحقیق قرار گرفته است.

مواد و معمولات گرد اورده شده در این مقاله میتواند که برای محصلین، اهل مسلک و علاقه مندان خالی از مفاد نباشد، همچنان باید گفته شود که بصفت مواد کمکی و ممد درسی از آن استفاده بعمل امده میتواند.

دولت

دولت از جمله پدیده های جامعه بشری به صفت یکی از نهاد های حکمی و یک سازمان مهم و بارز سیاسی محسوب گردیده، که از دیدگاه ساختار اجتماعی در جمله پدیده های روبنائی جایگاه خاص و ارزنده را دارا است. دولت به مثابه یک فکتور مهم رهبر سیاسی و مناسبات اجتماعی را تنیظم و رسالت رهبری تمام مناسبات اجتماعی افراد جامعه را به عهده دارد. پیدایش دولت به حیث یک پدیده مهم روبنائی در جامعه امر تصادفی نبوده، بلکی ظهور ان طبیعی و دارای قانونمندی های خاص خود میباشد، که در شرایط خاص از زنده گی اجتماعی و مرحله معین انکشاف جامعه از تضاد های گروهی افراد سرچشمه گرفته است. (۱۱ ص ۱۷ – ۱۸)

در جوامع بشری روابط و مناسبات اجتماعی گوناگون وجود دارد، از جمله یکی هم روابط سیاسی در جامعه است که مضمون انرا دولت و حاکمیت تشکیل میدهد. نقش ان در تنظیم روابط اجتماعی و اقتصادی به مثابه فکتور رهبری

کننده میباشد، که در شرایط موجوده جهان معاصر میتوان با داشتن چنین سازمان های حاکمیتی سیاست های مطلوب اقتصادی، اجتماعی، سیاسی، فرهنگی و تخنیکی را ترتیب و غرض توسعه و انکشاف جامعه عرضه نموده در صورت عکس ان بر جامعه بجای رشد و توسعه حتی گاه گاهی فجایع بزرگی را تحمیل خواهد کرد.

دولت یکی از مراجع اعمال قدرت و حاکمیت در جوامع بشری بوده و یک امر طبیعی است که از ایجاد الا اضمحلال مضمون انرا قدرت، اقتدار، رهبری و تسلط بر جامعه تشکیل میدهد. هیچ دولت درجهان وجود نخواهد داشت که به میل و رغبت خویش قدرت و حاکمیت سیاسی را که ممثل اراده دولت مردان ان است، به کسی، کدام نهاد سیاسی و یا سازمان ملی و بین المللی دیگر واگذار کند.

دولت در روند مراحل مختلف تکامل جوامع بشری به حیث یک مرجع اصل قدرت دارای اعتبار مهم سیاسی ملی و بین المللی میباشد. (اص _ ۲۳۴)

قدرت یک پدیده وابسته به طبیعت انسان است که در قالب روابط اجتماعی افراد جامعه چهره خود را نمایان میسازد. قدرت در روند مختلف تکامل جوامع بشری وجود داشته و یکی از وجوه مشخصی روابط اجتماعی و اقتداری بین افراد جامعه است. به طور خلاصه میتوان گفت که دولت منحیث ممثل قدرت سیاسی و حاکمی در جامعه شکل گرفته از یک حالت به حالت دیگر تغیر و انکشاف نموده و گاهی هم به عقب سوق داده شده است. دولت در جوامع بشری دارای قدرت زیاد بوده که موسسات و تاسیسات دیگر دولتی تمثیل قدرت و مشروعیت انرا می نمایند.

چون مضمون دولت را تسلط و حاکمیت بر جامعه تشکیل میدهد، پس این دولت ها است که به اساس تسلط و حاکمیت منطقی خویش جامعه را به طرف استقرار و روابط اجتماعی را بطور منظم وسیستماتیک تنظیم می نماید.

عامل صلاحیت نیز برای استقرار و تداوم قدرت و حاکمیت یکی از وجایب و مشغولیتهای دولت است، زیرا عامل صلاحیت از یک طرف موجب جلب اطاعت فرمان بران و از طرف دیگر فرمانروایان را وادار میسازد تا اعمال قدرت خود را در قالب موازین خواست جامعه بربزند. (۹ ص ۲۳۶)

در جهان معاصر دولت منحیث یک نهاد و تشکیلات عظیم سیاسی و مرجع باصلاحیت قدرت مورد تائید تابعین بوده و به هیچ صورت از این واقعیت نمیتوان انکار کرد که در این زمینه بینش ها، ایدیالوژی ها و مکاتب مختلف سیاسی وجود دارد، که هر یک از این تیوری ها، نظریات و عقاید دارای برداشت های مختلف در مورد دولت، شکل و ماهیت ان میباشند. همچنان هر یک از این مکاتب برای خود دلایل و استدلال های مشخص مبتنی بر مبانی دولت، پیدایش و ایجاد ان دارند و تابلو های مختلفی را برای جوامع بشری عرضه نموده اند. باید گفت که عوامل ایجاد و پیدایش دولت و مبانی ان یکی از پرابلم های مهم سیاسی به شمار میرود. بدون شک دولت مفهومی است وابسته به پدیده قدرت و چهار چوبه است، برای اعمال قدرت به شکل عالیترین ان که در تمام گروهبندی های انسانی متجلی است.(۲ص ۱۶۶)

مبانی دولت:

در مورد دولت، ایجاد و عوامل پیدایش ان افکار و عقاید زیاد با هم متفاوت و حتی در مقابل هم ارائه گردیده است. زیرا دولت به مفهوم امروزه و با تشکیلات وسیع سیاسی فعلی که از ان نام برده میشود، در گذشته های دور وجود نداشت. این یک واقعیت عینی و انکار ناپذیر است که دولت بعد از فروپاشی روابط و مناسبات جامعه بدوی قبیلوی به حیث یک پدیده روبنائی و طبقاتی بوجود امده از درون جامعه برخاسته و خود را برتر از جامعه و مافوق ان قرار داده است.

دولت ها در شرایط مختلف جوامع بشری در ساحات معین، اقلیم های مشخص و موقیعت های مختلف جغرافیایی بوجود امده اند. این یک واقعیت انکار ناپزیراست که هیچ دولت بیدون حاکمیت سیاسی، تشکیلات مشخصی حاکمی، حدود و موقعیت جغرافیایی، نفوس دایمی و سرزمین معین جغرافیایی نخواهد بود. دولت، ماهیت و عناصر متشکله ان در اثر رشد جوامع بشری تغیر و سیر انکشاف خود را پیموده و در راه تکامل خود شرایط و مراحل

گوناگون را پشت سر گذاشته از حالت ساده و بدوی ان تا شکل مدرن، از حالت کلاسیک و دارای تشکیلات خیلی ساده و ابتدایی به تشکیلات وسیع مبدل شده است. قابل یاد آوری میباشد که دولت های کنونی با شرایط فعلی که در اطراف و اکناف جهان دیده میشوند، بعد از قرن پانزدهم به شکل و حالت کنونی بمیان امده اند.

در علم حقوق و علوم سیاسی به ترمینالوژی دولت تعاریف مختلف در نظر گرفته شده که در ذیل طور مختصر از آن یادآور می شویم:

– عدۀ دولت را به مثابه یک جامعه، شکلی از زنده گی دسته جمعی و طریقی از گروهبندی انسانی میدانند.

– گروهی دیگر دولت را بخش از قدرت حاکم، تشکیلات قهر و اجبار، ابزار سرکوب و یا شکل ازهمکاری اجباری میدانند.

– به عقیده ی عده دیگر دولت سازمانی است واجد قدرت اساسی که وسایل انحصاری به کار گرفتن اجبار فزیکی را در اختیار داشته و آن را بر گروه انسانی موجود در حدود و مرز مربوط خود اعمال میکنند.(۳ ص _ ۱۴)

در هر یک از تعابیر بالا گوشه از واقعیت یا عنصری از عناصر تشکیل دهنده دولت نهفته است، زیرا اولاً مفهوم دولت در ارتباط تنگاتنگ و نزدیک با مفهوم گروه بندی های انسانی قرار دارد. دولت نه جامعه است و نه قدرت، بلکه مفهوم دربر گیرنده ی هر دوی آن است، افزون بر فضای جغرافیایی لازم و گروهی انسانی که در آن زیست داشته و قدرت فرمانروا در آن به اجرا درمیاید.

علما و دانشمندان زیاد در مورد ماهیت، تعریف و مشخصات دولت ابراز نظر نموده اند، هر یک از انها با ارائه پرابلم ها و راه حل آن قسماً روشنی انداخته اند، که هریک از این نظریات بیانگر واقعیت پیرامون پدیده دولت میباشد.

کاره دو مالبر در اثر معروف خود تعریف زیرین را برای دولت ارایه نموده است: جماعتی انسانی مستقر در سرزمین مشخص یا سازمان که در نتیجه آن گروه مورد نظر در رابطه با اعضای جامعه دارای یک نیروی برتر عمل کرد فرماندهی و اجبار است، عبارت از دولت میباشد.(۱ص ۱۷۸)

تعریف فوق الذکر که از طرف عالم مذکور ارایه شده قسمتی از واقعیت ها را در باره ی دولت بیان داشته، باآنهم در بعضی از جهات خالی و عاری از نواقص نمیباشد، زیرا عالم مذکور بر عوامل سازنده ی دولت زیاد تکیه نموده و ماهیت آنرا تا اندازه به یاد فراموشی سپرده است. آما عده ای دیگری از علمای این فن کوشیده اند تا برای برجسته ساختن مفهوم دولت اساسی ترین معیارها را که میتوان به آن متوصل شده، قرار ذیل بیان داشته اند:

۱- استحکام پیوندها

۲- کمال سازماندهی حکومتی

۳- شخصیت حقوقی دولت

۴- حاکمیت

علاوه از تعاریف که در بالا ذکر شده عده ی زیادی ازعلما از جمله علمای مارکسیست نیز در مورد دولت و ماهیت آن به صراحت ابراز نظر نموده اند، که تا حد زیاد صبغه ی ایدیالوژیک را دارا است. مارکسیست ها به این عقیده اند که دولت محصول اشتی ناپذیری تضاد های طبقاتی گروه های جامعه است. این گروه علما یادآور میشوند که دولت در آنجا و آن زمان ایجاد شد که جامعه مبدل به طبقات حاکم و محکوم، ظالم و مظلوم گردید. دولت از دیدگاه جهان بینی این علما عبارت از یک سازمان سیاسی و تشکیلات وسیع حاکمی میباشد، که در اثر تضاد های اشتی ناپذیر در جامعه بوجود آمده است.(۱ص-۱۸۰)

به عقیده ی عده از مارکسیست ها دولت در جوامع طبقاتی اشتی ناپذیر یک وسیله و ابزار سیاسی و یا ماشین است، که قدرت یک طبقه را بالای طبقات دیگر جامعه تحمیل می نماید.(۸ ص ۹۳)

به اساس عقیده و افکار سیاسی این گروه دولت جز روبنا بوده، که ناشی از زیربنای یک جامعه میباشد، زیرا هر طوری که ساخت اقتصادی جامعه و زیربنایی ان باشد طبعی است ساخت روبنایی جامعه که مهمترین رکن ان دولت است،

به اساس ان مشخص و معین میشود. به اساس عقاید این گروه علما دولت یک ماشین و دستگاه جبر است که از طرف طبقات حاکم بالای طبقات محکوم جامعه اعمال میگردد و از نظر ایدیالوگ های مارکسیستی بعد از متلاشی شدن کمون اولیه یا جامعه بدون طبقات و استقرار نظام برده گی از طبقه برده و برده دار تشکیل یافته بود، نخستین دولت طبقاتی میباشد که پا به عرصه وجود گذاشته است.

وجوه مشترک و متمایز علایم و مشخصات دولت با دیگر سازمان های اجتماعی، سیاسی، تشکیلات اقتصادی، تخنیکی، فرهنگی و غیره قرار ذیل میباشد:

۱- دولت یک سازمان طبقه حاکم و تشکیلات سیاسی حاکم در جامعه بوده، درحالیکه دیگر سازمان ها و موسسات مربوطه یک جمعیت یا گروهی از افراد جامعه میباشد، درحالیکه دولت یک سازمان سیاسی همگانی است.

۲- دولت از موسسات خاص و تشکیلات وسیع تشکیل یافته که دارای ارگان های از قبیل قوه اجرایه، مقننه و قضایه میباشد. در حالیکه سازمان های دیگر اجتماعی عاری از چنین تشکیلات است.

۳- دولت معمولاً نماینده تمام اهالی یک کشور قلمداد شده در روابط بین المللی نیز تنها سازمانی است که به حیث نماینده ی کشور عمل کرده، حال آنکه سازمانهای دیگر تنها از جمعیت مربوط به سازمان خود نماینده گی کرده و منافع آنها را تمثیل میکند.

۴- دولت دارای ارگان های دفاعی، قانون گزار، ارگان های نظارت بر وضع و تطبیق قوانین میباشد. در حالیکه سازمان و موسسات اجتماعی دیگر فاقد چنین صلاحیت ها و وظایف میباشد. (۷ ص ۲۱)

۵- تنها دولت ها میتواند که جهت پیشبرد اهداف و فعالیت های خویش از اتباع و اشخاص مالیه اخذ نماید. دولت ها این کار را غرض تمویل فعالیت و ارضا خواست ها بالای مردم و تابعیت خود تحمیل مینماید. در حالیکه موسسات و سازمان های دیگر اجتماعی از این امر مستثنی میباشند.

۶- مشخصه ی دیگر دولت بواسطه حاکمیت دولتی ان مشخص میشود که این حاکمیت دو جهت دارد، یعنی جهت امور داخلی و خارجی. (۷ (ص ۳۱)

مفهوم حاکمیت یا جهت امور داخلی عبارت از ان است که قدرت دولتی تمام نفوس، قلمرو و همه سازمان های اجتماعی موجود در جامعه را در بر میگیرد و تمام سازمان های اجتماعی باید تابع قدرت دولتی بوده و قدرت دولتی تقسیم ناپذیر است. این دولت است که جهت ترتیب نظم عامه، حفظ حاکمیت و انحصار قدرت قوانین خاص را در جامعه وضع و تحمیل ان را بالای اتباع خود اجتناب ناپذیر میداند. در عصر حاضر دولت ها عموماً دارای سه بنا یا رکن مانند قوه اجرائیه، مقننه و قضایه میباشد، در حالیکه دیگر سازمان های اجتماعی، اقتصادی، فرهنگی، تخنیکی و غیره از این امتیازات و اختیارات برخوردار نمیباشند. با در نظر داشت توضیحات فوق صلاحیت و اختیارات دولت نسبت به تمام سازمان های دیگر طور قابل ملاحظه و انکار ناپذیر زیاد است. چون دولت یک سازمان سیاسی، حاکمی و ممثل قدرت عملی در تمام حدود و قلمرو خود میباشد، بناءً از صلاحیت های دولت است که معاهدات و قرارداد های بین المللی را عقد، مکلف به اجرای منشور ملل متحد، تمام معاهدات و پروتوکول های منعقده است که ان را خود عقد و امضاء نموده است. (۱۰ ص ۴۲)

با در نظر داشت واقعیت های متذکره دولت منحیث یک شخصیت حکمی حقوقی صلاحیت اشتراک در فعالیت های بین المللی، عقد معاهدات، میثاق های بین المللی و قرارداد های مختلف را داشته که دیگر موسسات و نهادهای سیاسی در جامعه از ان برخوردار نمی باشند. پس دولت در روابط بین المللی بحیث یک شخصیت حقوقی حکمی، حق برقراری روابط سیاسی، کنسولی، عقد معاهدات سیاسی، فرهنگی و اقتصادی را دارا است. (۷ ص ۱۴۱)

بناءً دولت بحیث یک شخصیت حقوقی حکمی دارای اختیارات ذیل میباشد:

۱- قدرت امنیت حقوقی: یعنی دولت تجلی قدرت زور و نیرو نیست بلکه در قالب نظم حقوقی جامعه و از درون ان برخواسته است.

۲- منشا و مبدا است: دولت اصل و مادر صلاحیت ها است که قواعد و مقررات از او سرچشمه میگیرد.
۳- نامشروط است: یعنی قدرت بالاتر از ان وجود ندارد.(۱ ص۱۹۸)
انواع و اشکال دولت ها و شکل بوجود امدن انها در روند تکامل جامعه قرار ذیل میباشد:
۱- بوجود امدن دولت جدید از اثر انفکاک از کشور اصلی
الف- انفکاک اجباری دولت ها
ب- انفکاک اختیاری دولت ها
۲- تشکیل دولت از اثر اتحاد چندین کشور
۳- تشکیل دولت از اثر تجزیه ی یک کشور
۴- تشکیل دولت از اثر فیصله ی یک مرجع با صلاحیت بین المللی.(۵ ص ۱۹۶)

تشکیل دولت در اثر انفکاک از کشور اصلی طوری است که حصه از یک دولت از خاک اصلی خویش را مستقل میسازد. چنین انفکاک یا به موافقه دولت اصلی ویا بدون موافقه در اثر جنگ یا انقلاب صورت می گیرد. مثلاً به وجود امدن سودان شمالی وجنوبی و یا دولت بنگلدیش در اثر جنگ از دولت اصلی و قبلی پاکستان مجزا شده. همچنان جدای چکوسلواکیا به جمهوری های چک و سلواک طور داوطلبانه و اختیاری صورت گرفته است.

گاهی هم چندین دولت مستقل با هم متحد شده به ترتیب که از شخصیت حقوقی و حقوق بین المللی خویش به نفع دولت متحده جدید التشکیل دست کشیده دولت متحده جدید را به حیث یک کشور جدید و واحد بمیان می اورند. مثلاً اتحاد سیزده کشور امریکای شمالی در سال ۱۷۸۷ میلادی که اضلاع متحده امریکا را بوجود اوردند و یا اتحاد پانزده جمهوری های اسیایی و اروپایی که دولت جدیدی را بنام اتحاد جماهیر سوسیالیستی شوروی بمیان اورده بودند و به همین طور یک تعداد از کشورها در اثر نابودی و یا سقوط قطعی یک دولت بمیان میایند. خصوصیت این دولت ها در این است که دولت ابتدایی یا اولی با تمام تشکیلات سیاسی و جغرافیایی اش به باد فنا میرود. مثلاً پدید امدن تعداد کثیر دولت های خورد و بزرگ بعد از زوال حکومت رومن ها در سال(۱۸۰۶) همچنان تجزیه ی امپراطوری استریا و هنگری در سال(۱۹۱۸) که از اثر تجزیه این امپراطوری دولت های نوبنیاد اطریش، هنگری و یوگوسلاویا ظهور کردند و یا تجزیه امپراطوری عثمانی به دولت های ترکیه، عربستان سعودی وغیره.

بعضا از اثر فیصله ی یک مرجع با صلاحیت بین المللی نیز بعضی دولت ها بمیان امده اند. این نوع دولت ها خصوصاً از سال(۱۹۵۰م) به این طرف موازی با تشکیل سازمان ملل متحد از اثر انفکاک اختیاری زمانی بوجود امده اند که ملل متحد به مناطق تحت قیمومیت خود مختاری اعطا نموده است.(۴ص ۲۹۸-۲۹۹)

عناصر متشکله دولت ها:

عناصر متشکله دولت عبارت از عناصری است که به اساس ان دولت در روند فعالیت، حاکمیت و قدرت سیاسی خود را بر جوامع بشری تحمیل و از ان استفاده بعمل میاورند، که در صورت عدم موجودیت چنین عناصر دولت نا تکمیل میباشد. برای اینکه دولت به حیات خویش طور نورمال، فعال و مطابق به اصول و پرنسیب های حقوقی و سیاسی ادامه دهد بایست دارای چنین عناصر باشد. به عقیده ی بعضی از علمای علوم حقوق و سیاست اگر در دولت های معاصر چنین عناصر وجود نداشته باشند اینگونه دولت ها ناقص و از عدم اهلیت حقوقی در عرصه ملی و بین المللی برخوردار میباشند. عناصر متشکله دولت ها قرار زیر طور مختصر تشریح میگردد:

الف- طرز اداره دولت ها:

طرز یا شیوه اداره دولت یکی از عناصر مهم و قابل ملاحظه در شکل دولت ها میباشد که دولت چگونه و بکدام شیوه اداره میشود و یا اینکه از لحاظ ساختار اداری چگونه در جامعه عمل میکند. بناءً عنصر اساسی که شکل دولت را مشخص میسازد شیوه حکومت و طرز اداره آن میباشد. طرز اداره عالیترین واحد قدرت دولتی و شکل تاسیس این واحدها را مشخص میسازد.(۶ ص ۲۵)

به استناد تاریخ شکل اداره دولت ها معمولاً به دو شکل ذیل عملی گردیده است:
۱- مورناشی مطلقه و مورناشی مشروطه یا پارلمانی
۲- جمهوریت که بنوبه ی خویش به جمهوری مطلقه، اتوکراتیک و جمهوری متکی به ازادی ها و حقوق اساسی انسانی است.

طرز اداره دولت مجموع ترکیب ارگان های حکومتی، تاسیس و روابط میان انها و همچنان تقسیم میزان صلاحیت میان انها را افاده میکند. (۳ص۱۰۲-۱۰۰)

ب: شکل ساختمان دولت:

تحت این عنوان میتوان تقسیمات اداری، سیاسی و سرحدی دولت را مشخص کرد. زیرا در این رابطه میان این ارگان ها روابط متقابل ایجاد میگردد. در طول تاریخ ساختمان دولت معمولاً به سه نوع ذیل بوده است.
۱- دولت های واحد
۲- دولت فدرالی
۳- دولت کانفدراسیون

۱- دولت واحد:

دولت در شکل واحد ان بدون انکه به ایالات جداگانه که خودمختاری داخلی داشته باشند، اداره میشوند. چنین دولت از لحاظ حدود اداری تقسیم ناپذیر و برای تمام کشور ارگان های سه گانه واحد و مرکزی موجود میباشد که در سطح کشور عمل میکنند. چون افغانستان، ایران و غیره کشورها که از این شکل دولتی پیروی میکنند. (۳ ص ۱۰۲)

۲- شکل فدرالی دولت:

در صورتیکه یک دولت از چندین ایالت و تشکیلات جداگانه دولتی حتی جمهوری های جداگانه که در داخل خودمختار و مستقل میباشند، تشکیل شده باشد. این نوع دولت ها بنام دولت های فدرالی مسمی میباشند. چنین دولت ها در داخل از موقعیت معین حقوقی استقلال داخلی و غیره مشخصات برخوردار اند. در چنین ساختمان دولتی ایالات و جمهوری ها میتوانند دارای قوه قضایه، مقننه و اجرائیه جداگانه باشند، که در داخل مستقل و در خارج از پالیسی و سیاست دولت فدرال تابیعت میکنند. در چنین دولت ها وزارت های خارجه و دفاع در اقتدار دولت فدرال است. (۳ ص۱۰۳)

۳- شکل کانفدراسیون:

تاریخ شکل ساختمان دولتی دیگری را بنام کانفدراسیون نیز دیده و تجربه کرده که تعداد چنین دولت ها در شرایط فعلی جهان معاصر بسیار کم است. کانفدراسیون عبارت از شکل مخصوص اتحاد چندین دولت میباشد. باید گفت که در عناصر متشکله دولت ها عناصر زیر بسیار مهم اند:
۱- گروه انسانی یا جمعیت
۲- سرزمین
۳- قدرت سیاسی

۱- گروه انسانی:

نخستین عنصر متشکله دولت و کشور گروه انسانی است که جامعه سیاسی را تشکیل میدهند. گروه های انسانی در جامعه در حالت پراگنده، خانواده، طایفه، قبیله و نذیر ان زندگی میکنند. گروه انسانی مشخص که در درون چهار چوبه جغرافیایی معین زیست دارند، اولین خمیرمایه تشکیل دولت میباشند. عده از علمای علوم حقوق سیاسی و جامعه شناسی به این عقیده اند که جماعت های انسانی در مسیر رشد خود از قبایل، طایفه و نذیر ان رشد نموده و توده های وسیع را بار اورده اند، که بنام نفوس یک کشور یاد میشوند.

قابل یاد اوری است، هر کشوری که فاقد نفوس، اهالی و جمیعت باشد نمیتوان انرا کشور نامید. در یک کشور نفوس یا اهالی ان از نظر حقوقی به سه دسته ذیل تقسیم میشوند.(اص ۱۰۲)

الف- اتباع اصلی کشور ها

ب- بیگانه گان

ج- بی وطنان

الف- اتباع اصلی کشور ها:

اهالی یا جمیعت که در یک کشور منحیث اتباع اصلی ان زندگی میکنند و روابط مستحکم حقوقی با دولت متبوع خود دارند، اتباع اصلی گفته میشوند که در غیر ان کشور فاقد سیاست و قدرت سیاسی خواهد بود.

ب- بیگانه گان:

به ان جمیعت یا گروه انسانی خطاب میشود که در داخل یک کشور و خارج از کشور خود زندگی میکنند. انها میتوانند محصل، تجار و یا سیاح باشند و یاهم اجازه ی اقامت موقت و یا دایمی را در یک کشور بیگانه حاصل کرده باشند، انها از حمایه حقوقی برخوردار بوده ولی فاقد مزایای حقوق سیاسی میباشند.

ج- بی وطنان:

بی وطنان یا اشخاص بی تابعیت به ان عده افراد، گروه ها و اشخاص گفته میشود که نظر به دلایل مختلف تابعیت کشور خویش را از دست داده، ولی تابعیت کشور دومی یا مقیمی خود را هم بدست نه اورده اند.(۲ ص ۱۲۵)

۲- سرزمین:

داشتن سرزمین واحد نیز یکی از عناصر متشکله دولت ها است که باید دارای حدود جغرافیایی معین، حدود فضای معین و سرحدات مشخص باشد تا در ان محدوده قدرت و حاکمیت دولتی اعمال گردد و دولت ها بتوانند از این محدوده جغرافیایی مبتنی بر حقوق بین الدول استفاده مطلوب نمایند. برای موجودیت یک دولت داشتن سرزمین مشخص از ضروریات مبرم است، زیرا هر نفوس یا جمیعت در یک محدوده جغرافیایی و سرزمین معین متوطن میباشند. در غیر ان دولت نمیتواند که حاکمیت ملی و سیاست خویش را تحمیل نماید.(اص ۲۰۵)

در ارتباط با دولت عامل سرزمین مورد گفتگوی فراوان است که قرار ذیل میتوان ان را طور اجمال مورد بحث قرار داد.

سرزمین عامل ساخت دولت یکی از عناصر تشکیل دهنده و جز لاینفک ماهیت ان میباشد، ژلینگ می نویسد: ((دولت قطعه ی از سرزمین و قطعه از بشریت است.)) هوادارن این نظریه کشور را متشکل از سرزمین، جمیعت و قدرت سیاسی میدانند. مثلاً که اب از اکسیجن و هایدروجن تشکیل گردیده است.(۷ص ۱۳۰)

اما در بعضی حالات خاص دیده شده که دولت بدون داشتن سرزمین و در خارج از سرحدات وطن اصلی شان اعلان موجودیت کرده و بعد از یک مرحله مبارزه دوباره به سرزمین خود دست یافته اند. مثلاً دولت ازاد فرانسه که در ایام جنگ دوم جهانی در تبعید بود. حذف عامل داشتن سرزمین را به منزله حذف هویت دولتی میتوان تلقی کرد، ولی از جهات ذیل نیز داشتن سرزمین بسیار مهم است:

- سرزمین به عنوان عامل ساخت دولت
- سرزمین به مثابه موضع قدرت سیاسی
- سرزمین به مثابه حدود معین جغرافیایی و مرز فرمان روایی
- سرزمین به مثابه میدان صلاحیت دولت(اص ۲۱۳)

۴- قدرت سیاسی:

قدرت سیاسی یکی از عناصر متشکله بسیارمهم و قابل ملاحظه دولت ها به شمار میرود و یا قدرت سیاسی یکی از اساسی ترین شرایط موجودیت دولت است. باید یاداور شد که در یک جامعه بدون قدرت سیاسی سازمان های دیگراجتماعی هم وجود دارند. مثلاً قدرت خانواده گی، صنفی، مذهبی و سایر قدرت های دیگر. قدرت سیاسی همراه با تشکیل جامعه از خلال روابط اجتماعی ظاهر گردیده. برای اینکه قدرت سیاسی عملا موجودیت داشته باشد و بتواند که اعمال گردد، باید متکی بر سازمان بندی سیاسی باشد. این قدرت از راه سازمان حکومتی و بوسیله فرمانروایان اعمال میشود. لیکن نحوه ی بروز و صورت اعمال ان مختلف است.(۱ص ۲۱۸)

مناقشه:

کدام تحقیق که در این مقاله در مورد ماهیت، مفهوم، تعریف و شکل دولت ها بعمل امده است سعی و تلاش زیاد صورت گرفته، تا شکل بمیان امدن دولت از زمان باستان و جامعه بدوی با شکل بمیان امدن دولت های زمان معاصر که خصوصا پس از قرن پانزده به این سو در جهان معمول است، مقایسه گردد.

نخست ازهمه شکل و بمیان امدن دولت ها در زمان باستان، عوامل بوجود امدن دولت و طرز اداره ان مورد ارزیابی دقیق قرار گرفته است. پس از ان نظریات مختلف عالمان حقوق و علوم سیاسی پیرامون دولت شکل بوجود امدن ان و همچنان تعریف های مختلف که از طرف علما در این زمینه ارایه گردیده است مورد محاسبه قرار گرفته و مشاهده شده که نظریات علما هم در مورد بوجود امدن، شکل گیری و طرز اداره یا شیوه برخورد دولت ها باهم یک سان نبوده، بلکه متفاوت و حتی در مقابل هم دیگر قرار دارند. که در بعضی قسمتهای این مقاله نظریات این علما نیز جا داده شده و هم چنان تعریف های مختلف دولت که از طرف علما این رشته ای از دانش ارایه گردیده طور نمونه یاد اوری نموده ایم. این تعریف ها با هم دیگر مقایسه نیز گردیده است. در اخیر مقاله عناصر متشکله دولت از دیدگاه علمای مختلف بیان گردیده و ان چی که برای شناخت، معرفی و شکل سالم یک دولت مطابق نورم های بین المللی ضروری است بیان گردیده که در صورت عکس و کمبود یکی از این عناصر دولت نا تکمیل بوده در سطح ملی و بین المللی نمی تواند که از حیثیت و اعتبار قانونی خوبی برخوردار باشد، به همین منظور هر یک از این عناصر بشکل فشرده و دقیق بیان گردیده است. در مجموع در این مقاله روی کلیمه دولت شرایط بوجود امدن و عناصر متشکله ان بحث و مناقشه بعمل امده است.

نتیجه:

دولت که یکی از سازمان های سیاسی و حاکمیت با صلاحیت و دارای شخصیت حقوقی حکمی عام به شمار رفته که در شرایط موجود یکی از پدیده های بسیار مهم و حایز اهیمت خاص میباشد. در جوامع بشری دولت منحیث یک سازمان حکومتی حاکم بر جامعه و تمام شئون اقتصادی، اجتماعی و سیاسی به شمار میرود.

پیرامون تشکیل ماهیت و انواع دولت نظریات و عقاید مختلف و گوناگون موجود است. عوامل پیدایش دولت، ضرورت، ایجاد و همچنان عناصر متشکله ان چه از لحاظ شکلی و ماهوی یکی از پرابلم های مهم برای جوامع انسانی است. اما در اکثر موارد با وجود اختلافات میان جهان بینی های مختلف راجع به این پدیده سیاسی، ایدیالوگ ها و تیوریسن ها در بعضی موارد اتفاق نظر هم دارند. مثلاً در حدود صلاحیت دولت به حیث شخصیت حکمی حقوقی دولت منحیث یک سازمان و نهاد سیاسی حاکم بر جوامع بشری نکات و وجوه مشترک نیز دارند. از ضرورت ایجاد و موجودیت دولت غرض تنظیم مناسبات اجتماعی، سیاسی، اقتصادی، فرهنگی و جلوگیری از تصادفات قبیلوی، طبقاتی، گروهی، نژادی و غرض بر قراری نظم استفاده بعمل میاید. همچنان دولت دارای صلاحیت های خاص میباشد که به اساس ان جوامع بشری را رهبری می نماید، نظم و ارامش را در جامعه برقرار میسازد و از حدود سرزمین خود دفاع و در روابط بین المللی اراده اهالی خود را رسماً تمثیل میکنند. نظم اقتصادی، سیاسی و اجتماعی را بطور نورمال ساختن در جامعه از وظایف و صلاحیت های خود میداند. دولت از لحاظ حقوق بین الدول یک

شخصیت حقوقی به شمار میرود. این دولت ها است که از اهالی و مردم جامعه خود در سازمان ملل متحد و دیگر سازمان های بین المللی نماینده گی میکند و از منافع ملی خود در برابر قضایا، حوادث و سایر رویداد های گوناگون دفاع و از وجود خود در جهان و جوامع بین المللی حفاظت و حراست می نماید. دولت در برابر تمام افراد متبوع خود مسئولیت دفاع را به عهده دارد و یکی از مکلفیت های عمده دولت ها محسوب میگردد.

منابع و ماخذها:

۱- ابوالفضل (۱۳۶۰). حقوق اساسی و نهاد سیاسی، جلد اول انتشارات دانشگاه تهران.
۲- امین، حمید الله (۱۳۶۰). جغرافیائی سیاسی، انتشارات پوهنتون کابل.
۳- ارزو، محمد اصف (۱۳۶۸). حل پرابلم دولت از دیدگاه جهان بین علمی، پوهنتون ننگرهار.
۴- اور دیلپاژ (۱۳۶۴). تاریخ جهان نو، انتشارات پوهنتون کابل.
۵- بیون ژرک (۱۳۶۲). جریان های بزرگ تاریخ معاصر، انتشارات پوهنتون کابل.
۶- پیترو فروبند (۱۳۶۲) . تیوری و سیاستی دولت و حقوق، انتشارات وزارت تحصیلات عالی کابل.
۷- حیدر، جواد (۱۳۷۴). حقوق دپلماتیک و کنسولی ،انتشارات دانشگاه تهران.
۸- دولتوف، محمد(۱۳۶۳). اساسات جامعه شناسی علمی، انتشارات پولی تخنیک کابل.
۹- رحیمی، عبدالله (۱۳۶۳). تیوری دولت و حقوق. انتشارات وزارت تحصیلات عالی.
۱۰- عالم، ظریف (۱۳۶۵). میادی حقوق، انتشارات پوهنتنون کابل.
۱۱- عبدالرحیم (۱۳۶۰). تیوری دولت و حقوق، انتشارات مطبعه وزارت دفاع ملی کابل.

پوهندوی دوکتور احسان الله (احسان)
پوهندوی دوکتور جنت میر (مومند)
طب پوهنځی- فزیولوژي څانګه

د رنګونو بېلول *(Color Detection)*

لنډيز:

دا علمي څېړنه مونږ د فزیولوژي په لابراتوار کې په یوولس سوو تنو(۳۵۰ تنه یې ښځینه او ۷۵۰ تنه نارینه وو) چې عمرونه یې د لسو او څلوېښتنو کالو تر منځ وو له ۲۵ ،۸، ۱۳۸۸ څخه تر ۱۵-۷-۱۳۹۰ پورې تر سره کړې او د خپلې څېړنې په اوږدو کې دې پایلې ته رسېدلي یو چې د ټولنې ۸٪ نارینه وګړي د رنګ ړوندوالی لري. ښځې د دې ستونزې نه په امان دي؛ خو نارینه و ته د ښځو پواسطه د x کروموزوم پواسطه انتقالېږي. له دې کبله ښځو ته Healthy Color blandness carrier وايي.

سریزه او موخې:

دې ته به د چا پام وي او که نه چې سترګې د ورځې په رڼا کې شیان یو ډول(رنګه) او د شپې په تیاره کې یې بل ډول(تور او سپین) ګوري؛ چې دا هر یو حالت ځان ته خپل خپل مېکانېزم لري، داسې چې په سترګه کې چې کومې نورې اخذې دي هغه دوه ډوله دي، یو ډول چې د رنګه لیدنې دنده پر غاړه لري یا په ډېره رڼا کې کار کوي ورته Cons یا مخاریط وايي او بل ډول یې چې په لږه رڼا ، ان په شپه او تیاره کې کار کوی Rods یا بناریط نومېږي چې ویجاړې یې د شپې د ړوندوالي(Night Blindness) لامل ګرځي.

زمونږ موخه له دې علمي څېړنې نه دا ده چې د سترګو پواسطه د رنګونو بېلول څنګه صورت نیسي او په همدې وخت کې دا چې هر شی په خپل ضد پېژندل کېږي، په ټولنه کې هغه خلك هم په ګوته کړو چې ځینې رنګونه لیدلی نه شي(Color Blindness) او له بده مرغه چې دا د ځانګړو رنګونو په وړاندې ړانده له ځانه خبر هم نه وي؛ خو له نېکه مرغه چې د الله جل جلاله د خاصې لورینې له کبله دا ډول خلك په ټولنه کې ډېر لږ دي.

مواد او کړنلاره:

په دې علمي څېړنه کې د دې ازموینې د سر ته رسولو لپاره یوازې یو ډول رنګه چارټونه په کاربېږي چې د Ishihara چارت په نوم یادېږي. دا چارټونه په ډېر مهارت له داسې رنګه داغونو نه جوړ شوي دي چې د رنګ هر ډول ړوندوالی په ګوته کولی شي. په چارت کې د رنګه دانو پواسطه مختلف عددونه لیکل شوي، له دې کبله یې باید لوستونکی د انګلیسي ژبې اعداد ولوستی شي.

مونږ د خپلې دې علمي څېړنې د سرته رسولو لپاره یو جدول د کس د نوم، د پلار نوم، عمر او جنس پر بنسټ جوړ کړی. بیا مو اړونده چارټونه د ازموینې لاندې کس پواسطه لوستل. څېړنه مو په ۱۱۰۰ کسانو چې عمرونه یې د لسو او څلوېښتو کالو تر منځ وو د طب پوهنځي د فزیولوژي په لابراتوار کې له ۱۳۸۸-۸-۲۵ څخه تر ۱۳۹۰-۷-۱۵ پورې تر سره کړې. د نوموړو کسانو له ډلې څخه درې نیم سوه یې ښځینه او پاتې اوه نیم سوه تنه یې نارینه وو.

روغو خلکو به نوموړي عددونه روغ؛ خو ناروغو به د کیلي مطابق بل عدد لوسته، د ساري په توګه هغه چارت چې 74 عدد په کې لیکل شوی و، د سور او شین رنګ ړندو به 21 لوست او هغه چارت چې 42 عدد په کې لیکل شوی

و، د سور رنګ ړندو به 2 او د شين رنګ ړندو به 4 لوست. په همدې ډول د دې چارتونو 5 عدد به يې 4، 6 به يې 8، 15 به يې 6، 26 به يې 16، 12 به يې 1، 73 به يې 13 او 41 به يې 15 لوستل.(پنځم شکل)

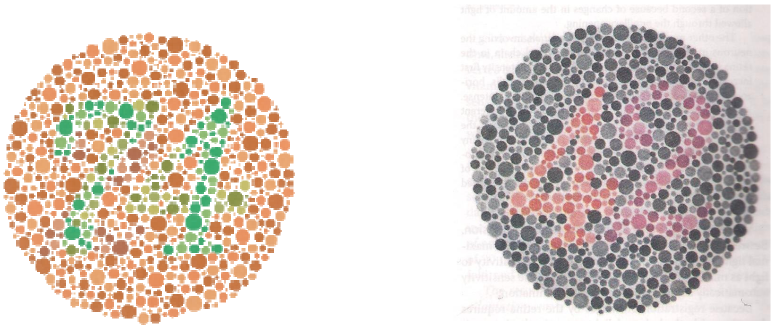

(**۵** شکل)

طبي ادبيات:

لـه هغـه ځايـه چـې سـترګه د جوړښـت لـه مخـې درې طبقې لـري، بهرنـۍ يـې ليفـي(Fibrous)، منځنـۍ يـې وعايي(Vascular is) او دننۍ هغه يې عصبي (Retina) نومېږي. Retina بيا په دوه برخو بېلېږي، بهرنۍ هغه يې د Pigmented Retina او دننۍ هغه يې د Sensory Retina په نوم يادېږي چې د رڼا په وړاندې غبرګون ښيي او په دې ډول د يو شي د ليدو لپاره دغلته په ړومبي ځل نور يا رڼا په عصبي سيالې اوړي. دا كار د هغه اخذو له بركته دى چې دغلته ځاى په ځاى شوي او ورته Photo Sensitive Receptors وايي. دا اخذې بيا په دوو برخو ويشل شوي دي يو ډول يې هغه دي چې د ورځې(په ډېره رڼا كې) كار كوي او د رنګه ليدنې دنده يې تر غاړې ده، Cones نومېږي شمېر يې د شپږو- اوو ميليونو په شاوخوا كې دى، په ډېر زيات شمېر د Retina په مركز كې چې Fovea Centralis نومېږي، راټولې شوي دي او بل هغه دي چې په لږه رڼا يا د شپې په تياره كې يې يوازې تور او سپين (Black and white) ليدل دنده ده، Rods باله شي چې شمېر يې د يو سل او شل ميليونو په شاوخوا كې دى.

Sensory Retina د نيورونو د درې طبقو نـه جوړه ده چې د Photo Receptors، Bipolar او Ganglion Cells نه عبارت دي.(لومړی شکل)

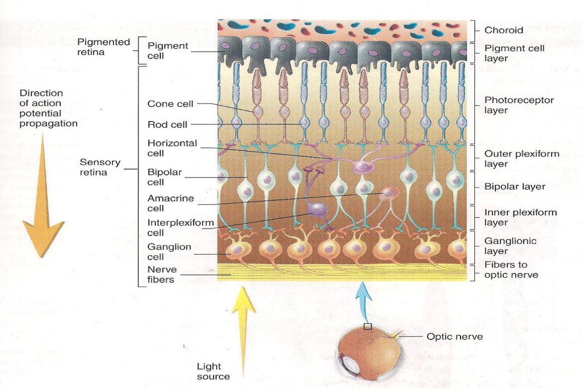

لومړی شکل

خو Pigmented Retina بیا د حجرو د یوې یوستوې طبقې نه عبارت ده چې د میلانین په نوم د یوې رنګه مادې نه ډکې وي چې د عکاسۍ د کمرې په شان د یوې تور رنګې پردې د رامنځته کېدو لامل ګرځي چې دا حالت د Visual Acuity د ډېرښت لامل ګرځي، ځکه چې دا توروالی د رڼا Scattering راکموي. له همدې امله په هغه خلکو چې د میلانین ماده نه وي (خضري یا البینزم) د همدې فزیکي میخانیکیت د ویجاړتیا له امله په کې رڼا Scattering کېږي، لیدل یې ګډوډ او ان تر دې چې سترګې له رڼا څخه وېرېږي(Photo Phobia).

د حسي ریټینا وروستۍ او شاتنۍ برخه کومه چې د Pigmented Retina سره جوخته پرته ده د Photo Receptor cells څخه چې Rods او Cones نومېږي جوړه ده، دا اخذې د لیدو وړ وړانګو (Visible Rays) پواسطه تنبه او دا وخت دی چې یوه وړانګه د لومړي ځل لپاره په عصبي سیاله اوړي.

Rods چې د روډپسین په نوم یوه کېمیاوي ماده لري او دا ماده د اپسین په نوم د یو پروټین او رېټینال په نوم د یوې رنګه مادې نه جوړه ده(رېټینل د ویټامین A یو محصول دی) دا حجرې په Fovea کې نشته؛ خو نوره یې ټوله ریټینا نیولې ده.

Cons چې د رنګه لیدنې سربېره (Visual Acuity) هم ورپورې اړه لري په ټوله رېټینا کې خپرې؛ خو په Fovea Centralis او Macula Lotea کې ښه په متراکم ډول پرتې دي.

رنګ چې د وړانګو د څپو په اوږدوالي پورې اړه لري او د لیدو وړ وړانګې هره یوه ځانته بېل بېل د څپې اوږدوالی لري له دې کبله بېل بېل رنګ هم لري، که د Cones رڼا لږه تته شي؛ نو لکه د Rods په شان به په دماغ باندې یو خړ سیوری وغورځوي او د رنګ د بېلوالي وړتیا به له لاسه ورکړي. هغه Visual Pigment چې په Cones کې شته ایوډوپسین نومېږي چې د رېټینل او اپسین نه جوړ دی او همدا د اپسین برخه ده چې د درېوو مختلفو رنګونو په وړاندې په مختلفو درجو حساسیت لري، دا رنګونه د Blue, Green او Red (شین ، ابی او سور) نه عبارت دي.

د ایوډوپسین او روډپسین توپیر دا دی چې روډپسین د Visible Rays د ټول Spectrum ؛ خو ایوډپسین بیا په ډېر لږ توپیر سره د یوې ځانګړې څپې په وړاندې چې ټاکلی اوږدوالی ولري، خپل غبرګون ښیي.

لکه چې خبر نه یاست زمونږ سترګې د هغه څه ډېره لږه برخه ګوري چې زمونږ په چاپېریال کې شته، که خبره ښه حسابي کړو؛ نو د انسان سترګې یوازې هغه شیان کتلی شي چې د څپو اوږدوالی یې له 380 او 750 نانو متر(nm) تر منځ وي. په داسې حال کې چې د ګاما وړانګو د څپو اوږدوالی 0.001 ، د X دهغې له یو نه تر لس، د UV د هغې له لسو نه تر 379، د Visible Rays د هغې 380-750 نانو متر، د Infra Red د څپو اوږدوالی د 751 نانو متر نه تر 0.01 سانتي متر، د Micro Wave څپو اوږدوالی د 0,01 سانتي متر نه تر یو متر پورې او د راډیوي څپو اوږدوالی بیا له یو متر نه تر سلونو مترو پورې رسېږي.(دویم شکل)

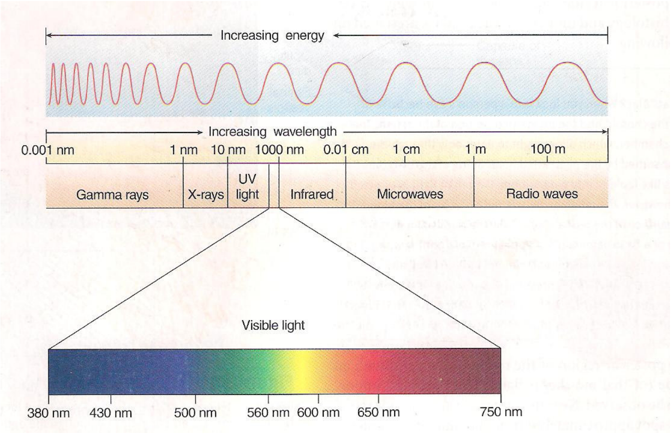

دویم شکل

وګورئ چې تر اوسه انسان کومې وړانګې پېژندلي د څپو اوږدوالی یې د 0.001 نانومتر نه بيا تر سلونو مترو پورې رسېږي؛ خو انساني سترګه په کې يوازې د هغو د ليدو وړتيا لري چې د څپو اوږدوالی يې د 380 او750 نانومتر تر منځ وي.

پاتې شوه دا خبره چې سترګې رنګونه څنګه ګوري او څه ډول یې یو له بله بېلوي، لکه چې ومو ويل دا د Cones دنده ده او مونږ درې ډوله Cones لرو چې د Blue، Green او Red Pigments نه عبارت دي.(دريم شکل)

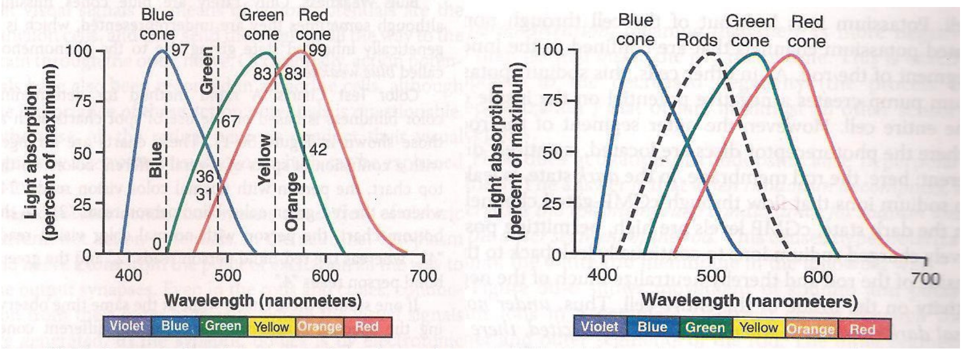

(دريم شکل)

که په دې اړه شکل ته وګورو؛ نو په اسانه به پوه شو چې دا درې ډوله رنګه حجرې څنګه بې شمېره رنګونه سره بېلوي؟ که څه هم په ټولیز ډول خو دا رنګونه په اوو شمارو کې راغونډېږي، چې له VIBGYOR نه عبارت دی:

VIBGYOR (Violet, Indigo, Blue, Green, Yellow, Orange and Red)

دا اوه رنګه وړانګې د Visible Rays په نوم يادېږي؛ خو د انساني سترګو پواسطه د بې شمېره رنګونو ليدل او د هغوی يو له بله بېلول بيا داسې شوني کېږي چې که دريم شکل ته وګورو، ښکاري چې زموږ د سترګو درې رنګه حجرات د څپو د بېلابېلو اوږدوالو له کبله په بېلابېلو شدتونو تنبه کېږي؛ چې له ګډون نه یې یو نوی رنګ جوړېږي. په دې ډول د دې په شمېر اوه رنګونو نه د درې رنګه Cones پواسطه بې شمېره رنګونه جوړېږي، لکه هغه وړانګې چې د څپو اوږدوالی يې 450 نانو متر وي، Red او Green Cones به هېڅ تنبه نه کړي؛ خو Blue به %97 تنبه کړي، دا 0:0:97 شفر دماغ د Blue په معنی ژباړي، په همدې ډول 99:42:0 شفر د نارنجي، 83:83:0 د ژېړ او 31:67:36 شفر د شين په نامه ژباړي.

په همدې ډول مخ په وړاندې چې هر څومره د څپو اوږدوالی ډېرېږي، د Blue له ساحې وځي او Green اوRed اخذې په بېلابېلو اندازو تنبه کوي، چې له ګډون نه يې نوي نوي رنګونه جوړ او نړۍ مونږ ته ښکلې او رنګه ښکاري، چې دغه جريانات د قدير او لايزال څښتن د عظيم الشان خلقت يوه نمونه او بېلګه ده.

له دريم شکل نه دا هم جوتېږي چې Red Cones د خپلې تنبه لپاره داسې وړانګو ته اړتيا لري چې د څپو اوږدوالی يې زيات وي. له همدې امله د دې رنګ په وړاندې د تشخيص او تفکيک په اړه د ستونزو شتون کومه نوې خبره نه ده. او دا چې سور رنګ په ترافيکي نښو کې ډېر د پام وړ دی له دې کبله دا خبره ډېره مهمه او په کار ده چې ټول ترافيک (هوايي، ځمکني او سمندري) له دې درکه په جدي ډول Screen شي. دا هم بايد ووايو چې د سور رنګ په وړاندې ړوندوالی يوازې د هغې د وړانګو د څپو په اوږدوالي پورې تړلی نه دی، بلکې دا يوه Genetic ناروغي ده چې ناروغه جين په X کروموزوم پورې اړه لري. له دې کبله ښځې د دې ډول ړوندوالي نه په امان دي؛ خو د ناروغه جين د انتقال مسئوليت يې په غاړه دی، له دې کبله دا ډول مېندې د Color Blindness Carrier په نوم يادېږي چې د ټولو ښځو په %8 کې صدق کوي.

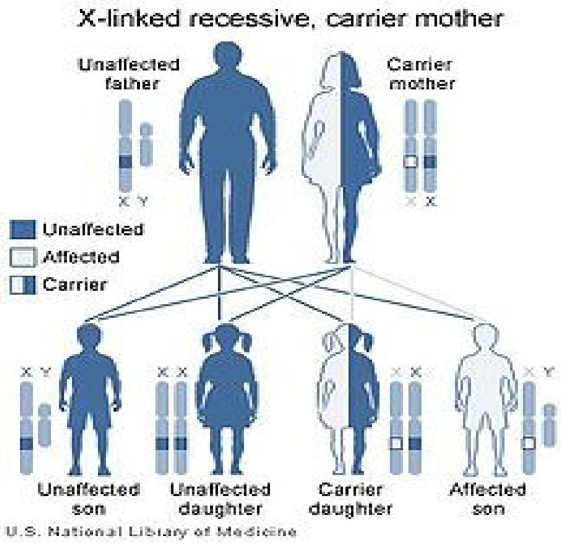

(۴ شکل)

په عمومي ډول 8% نارینه او 0.5% ښځینه(د ځینو غیر ارثي عواملو له کبله) د سور او شین رنګ په وړاندې ړوندوالی لري. باید ووایو چې پر ارثیت سربیره د رنګ د ړوندوالي نور لاملونه عبارت دي له: شکره، د ویټامین A کمښت، (Age-related Macular Degeneration) AMD، Shaken Baby Syndrome او د UV Rays پواسطه د Retina وېجاړېدل.

په USA کې 7% نارینه(لس نیم میلیونه) او 0.4% ښځې د سور او شین رنګ ړوندوالی لري. باید ووایو چې د Color Blandness په سلو کې 95 پېښې همدا سور او شین رنګ جوړوي. د رنګ د ړوندوالي مسئله د ړومبي ځل لپاره هغه مهال رامنځته شوه چې په 1875 کال په سویډن کې د یو ریل ګاډي د ټکر پېښه د Alaric Farithiof Holmgrea په نوم د یو فزیولوژي پوه له خوا وڅېړل شوه. نوموړي پوه په ګوته کړه چې د دې ریل انجینیر په Red & Green Color Blandness اخته وو، له دې کبله یې سرې او شنې اشارې نه وې کتلې او ټکر رامنځته شوی وو.

پایله:

لکه چې دمخه مو وویل چې ښځې له دې ستونزې نه په امان او یوازې نارینه ورسره لاس او ګرېوان دي؛ خو له نېکه مرغه چې سلنه یې ډېره کمه (۸٪) وه. د دې څېړنې د نارینه و برخه د پوهندوی دوکتور احسان الله احسان پواسطه او د ښځو هغه د پوهندوی دوکتور جنت میر مومند پواسطه تر سره شوې ده.

مناقشه:

که څه هم زمونږ د څېړنې موخه په نارمل ډول د رنګونو بېلول دي؛ خو هیڅ چاره نه شته چې نارمل دې د غیر نارمل نه پرته وپېژندل شي، ځکه چې هر څه د خپل ضد له برکته پېژندل کېږي له دې کبله کوم کسان چې په دې څېړنه کې د سور او شین رنګ په بېلولو کې پاتې راغلل، یوازې نارینه و چې سلنه یې د ۸ په شاوخوا کې وه او دا هغه عدد دی چې له نړیوال معیار سره سمون لري. (لمړی جدول)

Prevalence of color blindness	Males	Females	Total
Overall	—	—	-
Overall (United States)	—	—	-
Red–green (Overall)	7 to 10%	—	-
Red–green (Caucasians)	8%	—	-
Red–green (Asians)	5%	—	-
Red–green (Africans)	4%	—	-
Monochromacy	—	—	-
Rod monochromacy (dysfunctional, abnormally shaped or no cones)	0.00001%	0.00001%	-
Dichromacy	2.4%	0.03%	1.3%
Protanopia (red deficient: L cone absent)	1% to 1.3%	0.02%	—
Deuteranopia (green deficient: M cone absent)	1% to 1.2%	0.01%	—
Tritanopia (blue deficient: S cone absent)	0.001%	0.03%	—
Anomalous Trichromacy	6.3%	0.37%	—
Protanomaly (red deficient: L cone defect)	1.3%	0.02%	—
Deuteranomaly (green deficient: M cone defect)	5.0%	0.35%	—
Tritanomaly (blue deficient: S cone defect)	0.01%	0.01%	—

که جدول په پام کې ونیسو روښانه به شي چې د رنګ په مقابل کې تر ټولو زیات ړوندوالی د سور او شین رنګ په او هغه هم په نارینه و کې، چې دا خبره مو دمخه روښانه کړې، داسې چې دا ړوندوالی (%10-7)وړاندې تصادف کوي کروموزوم په ښځو پورې. له همدې کبله X کروموزوم پورې اړه لري او Xیوه جینېټیك ستونزه ده چې ناروغه جین په ښځې پخپله د رنګ له ړوندوالي نه په امن؛ خو خپل نارینه اولاد ته یې لېږدوي.

وړاندیزونه:

له کومه ځایه چې له دې علمي څېړنې څخه جوتېږي د رنګ او هغه هم د سور او شین رنګ په وړاندې ړوندوالی که څه هم لږ پېښېږي؛ خو یو شونی کار دی او له نېکه مرغه چې په دې اړه زمونږ په هېواد کې دولتي تعامل شتون لري، په دې معنی چې کله چې یو څوك په یوه دنده ګمارل کېږي، د یوې صحي فورمې پواسطه یې روغتیا پوښتل کېږي؛ خو په روغتیایي کارکوونکو دې بده ونه لګي، چې دا فورمه په ډېرې بې غورۍ ځوابوي او هر څوك ورته لیکي چې (فعلا روغ دی) په داسې حال کې چې همدا روغې سترګې دي چې سور او شین رنګ نهویني او دا خبره چې د کومو ازموینو پواسطه سپینېږي هغه هم یوازې هغه سور او شین ګروپ نه دی چې د E چارت په پای کې لګېدلې وي او په اړه یې ناروغ پوښتل کېږي، بلکې د Ishihara ځانګړي چارتونه دي چې فعلاً خو زمونږ د عامې روغتیا او پوهنتون روغتون د سترګو سرویسونه ترې بې برخې دي. له دې امله د سترګو ښاغلو ډاکتر صاحبانو ته وړاندیز کوم چې په دې اړه شته ستونزې، چې یوازې پاملرنه غواړي له یوه سره اوارې کړي او هغه کسان چې سروکار یې له رنګونو سره دی لکه رنګمالان، د ټلیفون او کمپیوټر شبکو د کېبلونو انجینیران او د برق او وایرنګ چارو کارکوونکي(له دې کبله چې په دې ټولو مسلکونو کې رنګه تارونه کارول کېږي) په همدې ډول د Art، خطاطۍ او نقاشۍ ماهرین هم باید له دې نظره په جدي ډول معاینه او بیا یې پایله په صحي فورمه کې ولیکل شي، تر څو هغه کس په یوې مناسبې دندې وګمارل شي او په دې ډول د هغه ټولو ناخوالو مخه ونیول شي چې له دې درکه منځته راتلونکي او پېښېدونکي وي.

References:

1- Alistair K.O. Denniton and Philip I. Murray Oxford Handbook of Ophthalmology. London 2006.
2- Arthur C.Guyton MD, John E Hall PhD, Textbook of medical physiology. 12th edition, 2011, chapter 82.
3- Brad Bowling, Forced(Ophth), FRCOphth
Consultant Ophthalmic Surgeon, Blackpoll Victoria Hospital, Blackpoll, UK, Copyright © 2011 Elsevier
4- Frank W Newell, MD, Msc (ophthalmology)
Newell 1998.
5- Jack J Kanski, MD, MS, FRCS, FRCOphth
Honorary Consultant Ophthalmic Surgeon, Prince Charles Eye Unit, King Edward VII Hospital, Windsor, UK
6- Marilyn Heng & Joseph Ari Greenwald The Toronto Notes 2007.
7- Robert.M.Berne and Mathew N.levy, Physiology, 4th edition, USA, Mosby 1998.
8- Rod R. Seeley Trent D. Stephens Philip Tate Anatomy and Physiology 6th Edition 2003.
9- Saban Simsek MD professor of clinical ophthalmology basic principles of Ophthalmology 2010.
10- Staff of American Academy of ophthalmology section10, 2011.
11-http://en.wikipedia.org/w/index.php?title=Color_blindness&oldid=475622674"

پوهنمل دوکتور مصطفی (نيازی)
شرعياتو پوهنځی- فقه او قانون څانګه

د کلاسيکي (Conventional) او اسلامي بانکونو

د حسابونو ماهيت او پرتله

لنډيز:

په دې مقاله کې د بانکونو ډولونه، د هغو بېلابېل اکاونټونه(حسابونه) او د اسلامي او سودي بانکدارۍ اکاونټونه په پرتليزه توګه څېړل شوي او په پای کې د مضمون خلاصه او وړانديزونه څرګند شوي دي.

سريزه:

په دې کې شک نشته چې د بانکونو د حساباتو بيا په تېره د اسلامي بانکدارۍ د حساباتو پېژندنه خورا اړينه ده، بيا په ځانګړي ډول په اسلامي ټولنه کې، ځکه هر مسلمان ته پکار ده چې مخکې له دې نه چې خپله شتمني په کوم ځای کې کېږدي، د هغه ځای د مشروعيت او تګلارې څخه ځان خبر کړي چې په داسې څه کې اخته نشي چې هغه مشروع نه وي. له دې سربېره مسلمان په دې مکلف دی چې د اسلامي بانکدارۍ د کړنلارې او اصولو څخه هم ځان خبر کړي او دا ځانته معلومه کړي چې د دوی شتمني په مشروع لار کې کارول کېږي او که په غير مشروع کې. نو ما ځکه دغه موضوع اختيار کړه چې لوستونکي لږ تر لږه مشروع حساباتو او غير مشروع څخه خبر شي.

موخې:

دغه موضوع مې په دې خاطر غوره کړه، څو واضحه شي چې ددغو حساباتو ترمنځ فرق څه دی او دغه اعلانات چې اوس د مېډيا يا لوحو له لارې خپرېږي صحيح دي او که نه؟ دارنګه مې د ضمانت موضوع په دې حساباتو کې څېړلې چې مشتريان پوهه شي چې په کوم حالت کې بانک ضامن دی او په کوم حالت کې نه دی.

مواد او کړنلاره:

مواد: ددې موضوع په ليکنه کې مې له پخوانيو او معاصرو تأليفاتو او کتابونو څخه استفاده کړې، همدارنګه له يو شمېر مجلو څخه مې کار اخيستی، ددې سربېره مې د خپلې او نورو مسلکي اشخاصو له تجربو او په يو شمېر مسايلو کې مې له نيټ څخه هم استفاده کړې ده. د يادونې وړ ده چې د معاصرو معتبرو اسلامي بانکونو له تګلارې څخه مې هم استفاده کړې، لکه د سعودي عربستان د راجحي بانک، د دوبۍ اسلامي بانک او....

کړنلاره: په دې موضوع کې ما د بانک ماهيت، د هغه اقسام او په بانک کې د حسابونو يا اکاونټونو پرانيستل څېړلي دي او ددغو اکاونټونو ترمنځ مې فرقونه هم بيان کړي دي. له دې سره سره عربي او انګليسي اصطلاحات مې دواړه راوړي چې ديني او غير ديني اشخاص ټول پرې وپوهېږي. وروسته مې دغه اکاونټونه د اسلامي بانکدارۍ سره مقايسه کړي او دا مې ښودلې چې ددغو کلاسيکي بانکونو د اکاونټونو برخلاف اسلامي بانکونه څه راز او په کوم نوم اکاونټونه پرانيزي. له دې سربېره مې د اسلامي بانکدارۍ د اکاونټونو احکام او تګلارې هم بيان کړي دي. پاتې دې نه وي چې د موضوع په ليکنه کې مې تر ډېره بريده معاصر ميتودونه مراعات کړي دي، د بېلګې په توګه د عنوانونو ترتيب، د مصادرو ترتيب....

د بانک تعریف:

بانک عبارت له هغې تجارتي اداري څخه دی چې هلته د تاجرانو، صنعتکارانو او نورو عامه افرادو شتمنۍ جمع کېږي.(۸، ۲/۲۳۳)

د بانک ډولونه:

د تمویل له مخې بانک په شپږو ډولونو ویشل کېږي چې ځینې یې خاص تمویل کوي او ځینې عام تمویل پر مخ بیایي چې ډولونه یې په لاندې ډول دي:

۱- زراعتي بانک: دې ته په عربي اصطلاح کې زرعی مصرف او انګلیسي کې ورته Agricultural Bank وایي. دغه قسم بانکونه یوازې په زراعتي برخو کې خلکو ته قرضونه ورکوي.

۲- صنعتي بانک: دې ته په عربي اصطلاح کې صناعی مصرف او انګلیسي کې Industrial Bank وایي. دغه قسم بانکونه په صنعتي څانګو کې خلکو ته قرضونه ورکوي.

۳- پراختیایي بانک: دې ته په عربي اصطلاح کې د مصرف تنمیه او انګلیسي کې Development Bank ویل کېږي. دغه قسم بانکونه په ټولو پراختیایي څانګو کې خلکو ته قرضونه ورکوي.

۴- کومکي بانک: دې ته په عربي اصطلاح کې تعاوني مصرف او انګلیسي کې ورته Co operative Bank ویل کېږي. دغه ډول بانکونه د مرستو کارونه پرمخ بیایي، مګر یوازې د هغو اشخاصو سره مرسته کوي چې په دې بانک کې ممبران وي او یوازې دوی ته قرضونه ورکوي.

۵- د استثمار بانک: دې ته په عربي کې استثماري مصرف او انګلیسي کې ورته Investment Bank ویل کېږي. دغه قسم بانکونه د خلکو څخه شتمنۍ د معینې نېټې پر اساس اخلي. په دې کې جاري حسابونه یا سپما حسابونه نه پرانیستل کېږي، یوازې میعادي (ثابت) حسابونه په کې پرانیستل کېږي او د محدودې مودې لپاره قرضونه ورکوي چې د دې مودې څخه لږ نه قبلوي.(۱۲) مخ ۱۲۰

۶- تجارتي بانک: دغه قسم بانکونه تر یو خاص تمویل پورې محدود نه وي، بلکې دا په ټولو اقسامو کې خلکو ته قرضونه ورکولای شي. په دې اساس د دې بانک وظیفې ټولو برخو ته شاملې دي. له همدې کبله به د دغه بانک وظیفو ته په لنډ ډول اشاره وکړو.

د تجارتي بانک دندې (**Functions of commercial Bank**):

د تجارتي بانک دندې او کارونه په دوه برخو ویشل کېږي:

الف: ابتدایي فرایض او دندې (Primary Functions)

ب: ثانوي وجایب او دندې (Secondary Functions)

ابتدایي وجایب او دندې په دوه برخو ویشل کېږي:

۱- د امانتونو اخیستل د دغه بانک غوښتنې او مطالبې (Liabilities) دي.

۲- د قرضونو ورکول چې د دغسې بانکونو اساس ګڼل کېږي.

لومړی- د امانتونو لاسته راوړل (Receiving Deposits):

د امانتونو لاسته راوړل د بانک ابتدایي یا بنیادي فرایض ګڼل کېږي او دغه امانتونه د شتمنۍ د تشکیل یو صورت دی. عام خلک خپلې وړې او غټې شتمنۍ په دغو بانکونو کې جمع کوي او له دې لارې سود لاسته راوړي، دا چې خلک په دغو بانکونو کې خپلې شتمنۍ جمع کوي، نو د دوی تعامل د دغو بانکونو سره په درې ډوله دی، په دې معنی چې دوی درې ډوله حسابونه (Accounts) په دغو بانکونو کې پرانیزي:

۱- جاري حساب (Current Account)

۲- ميعادي (ثابت) حساب(Fixed Deposits)

۳- سپما حساب(Saving Account)

البته اسلامي بانکداري هم د کلاسيکي بانکونو په شان درې ډوله حسابونه د مشتريانو لپاره پرانيزي:

۱.جاري حساب

۲- د مضاربت حساب

۳- د مشارکت حساب

(۷، ۲/۳ ۱۵۰)

دويم- د قرضونو اخيستل(*Financing Advancing Loans*):

د بانک تر ټولو مهمه دنده دا ده چې د تجارتي يا نورو خاصو ضروورياتو له کبله قرضونه اخلي(Advancing Loans)، دغه ډول قرضې په لاندې ډول دي:

بانک د اوږدې مودې قرضونو امر صادروي چې دې ته په عربي اصطلاح کې ائتمان طويل الأجل او انګلېسي کې (Long Term credit) ويل کېږي.

دارنګه بانک لنډ مهالي قرضې هم اخلي چې په زياتره حالاتو کې دا تر يو کال لږې مودې لپاره وي چې دې ته په عربي اصطلاح کې ائتمان قصير الأجل او انګلېسي کې (Short Term credit) ويل کېږي.

بانک خلکو ته درې ډوله قرضې ورکوي:

۱- د ورځني تجارتي ضروورياتو يا نورو مشکلاتو له کبله او يا هم د معاشاتو ادا کولو له امله قرض ورکول (Over Head Expenses).

۲- د کاروبار دايمي مصارف لکه د تجارتي سامان آلاتو يا خامو موادو د پېرېدو لپاره قرضه ورکول چې دې ته په عربي اصطلاح کې رأس المال العامل او انګلېسي کې ورته Financing Working capital) وايي.

۳- غټو پروژو ته قرضه ورکول چې دغې قرضې ته په عربي اصطلاح کې تمويل المشارع او انګلېسي کې ورته Project Financing) ويل کېږي.

ثانوي وجايب او دندې:

ددې ثانوې دندو څخه هدف دادی چې بانک با عوضه خدمات وړاندې کړي، څکه تجارتي بانکونه د امانتونو له لاسته راوړلو او قرض ورکولو څخه برسېره نور عامه خدمات هم ترسره کوي چې ددې په عوض کې له خلکو څخه فيس اخلي.

الف: د امانتونو اخيستل او د هغو ساتنه کوم چې بانک يې ترسره کوي، دې ته بنده صندوقچه (Lockers) ويل کېږي. په دې بنده صندوقچه کې زيورات، مهم اسناد، رسيدونه او نور قيمتي شيان ساتي.

اسلامي بانکدارۍ هم دغه رنګې حساب د مشتريانو لپاره پرانېزي او ددغه ساتلو په عوض کې له مشتريانو څخه مزد يا عوض اخلي. په دې بنسټ دغه حساب په دواړو بانکونو کې يو شانته دی.

ب: له يو ځای څخه بل ځای ته انتقالي چکونه (Travelers check) صادرول، باوري چک (Letters of credit) صادرول، دارنګه بېلابېل واړه او غټ چکونه د مختلفو خدماتو لپاره صادرول، چې له يو ځای څخه بل ځای ته انتقالېږي چې ددې په عوض کې يا فيصدي کمېشن او يا هم فيس اخلي.

ج: د بحري کشتيو هوايي الوتکو، موټرو او نورو دغسې تجارتي وسايلو لپاره د کارونو د خلاصون دفترونه پرانيستل، تر څو د هغوی قيمت ادا کړي چې په عوض کې بانک له هغوی څخه د فيصدۍ په حساب پيسې اخلي.

د: د غير منقوله جايدادونو د پلورنې او پېرنې معامله سرته رسول او د هغو قانوني اجراتو ترسره کول چې په عوض کې يې بانک له هغوی څخه خپلې مزدورياني اخلي.

هـ: يو شمېر بانکونه کاروباري ادارو او هغو اشخاصو ته مشورې ورکوي چې نوي کارونه شروع کوي او د خامو موادو په پېرودنه کې د هغوی سره همکاري او مرسته کوي.
و: بانک خپلو مشتريانو ته په مالي چارو کې د مشورې ورکولو سربېره د هغوی شتمنۍ په بېلابېلو تجارتي برخو کې په کار اچوي. البته بانک دغه ټولې کړنې د عوض اخيستنې په مقابل کې ترسره کوي.
لنډه دا چې دغه بانکونه دغه چارې ترسره کوي او هم يې اهميت په دې کې څرګند پرې خو اوس خبره دا ده چې دغه چارې د اسلامي فقې سره سمون خوري او که نه؟ په پيل کې به د سودي بانکونو ګټې او سود ته اشاره وکړو، بيا به د اسلامي فقې له انده دغه چاره وڅېړو. (۱۱) ۲/ ۱۴۸۱

د بانک د امانت حقيقت:

د بانک اماناتو ('Bank Deposits) ته په عربي ژبه کې الودايع المصرفيه ويل کېږي، ددې څخه هدف هغه پيسې دي چې په بانک کې يې يو شخص د امانت په توګه ږدي چې په معين وخت کې به يې بيا ترينه اخلي او يا هم داسې وي چې يوه لږه برخه ترېنه اخيستلای شي.
د معاصرو بانکونو تګلاره دا ده چې دغه شتمنۍ د نورو خلکو له شتمنيو سره يو ځای کوي، بيا بانک دغه پيسې د تمويل (Financing) په پروژو کې اچوي چې څښتن ته يې بيا معينه ګټه او سود ورکوي. البته دغه پيسې به د بانک سره ګرنټي وي، په دې معنی چې بانک به يې ضامن وي او خپل قرارداد مطابق به يې ورته سپاري.
د پورته وضاحت څخه معلومه شوه چې دغې شتمنۍ ته د امانت يا وديعت لفظ استعمالېږي. البته دغه استعمال د اسلامي فقې د امانت يا وديعت سره برابر نه دی، ځکه اسلامي فقه امانت يا وديعت دې ته وايي چې هماغه شی بېرته ورته وسپاري، په دې معنی چې هېڅ بدلون او تغير به په کې نه راولي او د اسلامي فقې پر بنسټ په امانت او وديعت کې ضمانت نشته تر څو يې چې په هغه کې تجاوز او تېری نه وي کړی. ددې سربېره په بانکونو کې شتمنۍ يو له بله ګډېږي او په دې صورت کې هماغه شکل نه پاتې کېږي. په دې اساس بانکونه چې اوس د امانت يا وديعت کوم الفاظ استعمالوي دا په لغوي لحاظ نه د فقې په اصطلاح سره. (۹) مخ ۱۴۵

د بانک د اماناتو ډولونه:

په معاصر وخت کې د بانکونو امانات (Bank Deposits) په څلور ډوله دي:

لومړی: جاري حساب:

جاري حساب يا کرنټ اکاونټ (Current Account) په دغه ډول اکاونټ کې مشتري (Account Holder) ته اختيار ورکول کېږي چې څومره اندازه شتمني پرېږدي او څومره وباسي. بانک مکلفيت لري چې د مشتري غوښتنې ته به سمدستي ځواب وايي. دارنګه مشتري په دې مکلف نه دی چې له وړاندې څخه به مشتري ته خبرتيا ورکوي. په دغه ډول اکاونټ کې بانک مشتري ته هېڅ راز نفع يا سود نه ورکوي، آن چې په يو شمېر هېوادونو کې بانک د مشتري څخه د اکاونټ د پرانيستلو په عوض کې خپله فيصدي ستنوي.
بانک دغه شتمنۍ ځانته نه ساتي، بلکې د نورو شتمنيو سره يې يو ځای کوي او بانک اختيار لري چې په دغسې شتمنيو خپل ضروريات رفع کړي، که څه هم چې معاصرو بانکونو کې دا رايج ده چې يوه اندازه شتمنۍ د ځان سره ساتي (Reserve) نو کله چې مشتري د پيسو غوښتنه وکړي له همدې څخه يې ورته ورکوي.

دويم: ميعادي (ثابت) حساب:

دغه اکاونټ ته په عربي ژبه کې الودايع الثابته ويل کېږي او په انګليسي کې ورته (Fixed Deposits) ويل کېږي . دغه ډول حساب معينه موده لري چې مشتري (Account Holder) ته يې تر هماغې نېټې پورې نه ورکوي، دغه موده په عامو حالاتو

کې پينځلس ورځې وي چې له دغې مودې بيا تر يو کال پورې امکان لري. بانک ددغه اندازې تمويل (Financing) په عوض کې مشتري ته سود يا نفع (Interest) د بازاري نرخ په حساب ورکوي.

دريېم- د سپما حساب:

په عربي ژبه کې دغه حساب ته ودايع التوفير او په انګلېسي کې ورته (Saving Account) ويل کېږي. البته په دې ډول حساب کې هېڅ موده ټاکلې او معينه نه وي. په دې ډول اکاونټ کې مشتري خپلې ټولې پيسې په يو وار نه شي ويستلای، بلکې بانک به د هرې ورځې لپاره معينه اندازه پيسې ورته تعينوي او هغه به باسي. دارنګه په ځينې حالاتو کې بانک شرط ږدي چې د پيسو ايستلو پر مهال به له وړاندې نه بانک ته خبرتيا ورکوي.
دغه حساب له يوې خوا د جاري سره ورته والی لري، ځکه سهمدار د يوې معينې نېټې انتظار نه وباسي، ترڅو په همدې نېټه خپلې پيسې د بانک څخه وباسي او له بلې خوا له ميعادي (ثابت) حساب سره ورته والی لري، ځکه خپله ټوله شتمني په يو ځل له بانک څخه نه شي ويستلای، دارنګه بانک مکلف دی چې مشتري ته سود (Interest) ورکړي.

څلورم- بند حساب:

دغه حساب ته په عربي ژبه کې الصناديق المقفولة او انګلېسي کې (Lockers) ويل کېږي. په دغه ډول حساب کې مشتري خپله بند شيان يا خپل صندوقونه د بانک سره ږدي، البته دغه مال د بانک سره هېڅ راز اړيکه نلري، آن چې د بانک کارکونکو ته هم معلومه نه وي چې ددغو صندقونو په منځ کې څه دي. مګر په عامه حالاتو کې خلک په دغو صندوقونو کې سره زر، جواهرات، او نور قيمتي شيان ږدي. (١٠) مخ ١٣۴

د بانک د امانت حکم:

د پورتنيو څلور واړو حسابونو حکم د اسلامي فقې له مخې بېلابېل احکام لري:
د بند حساب په اړوند بايد ووايو چې که څوک دغه ډول حساب پرانيزي، نو هغه کرايه ورکوي او د دواړو تر منځ د کرايې معامله صورت نيسي او د کرايې د معاملې څخه وروسته دغه شی د بانک سره امانت وي. نو په دې اساس په دغه حساب باندې د امانت احکام پلي کېږي. نو د اسلامي او کلاسيکي بانکونو په منځ کې په دې مورد کې کوم فرق وجود نلري. (٣) مخ ٩٧
البته نور درې حسابونه چې په کلاسيکي بانکونو کې پرانيستل کېږي په اسلامي بانکدارۍ کې هم دغه شان پرانيستل کېږي او که فرق لري؟ په دې کې شک نشته چې د کلاسيکي (Conventional Bank) بانکونو حسابات په ټوله کې د اسلامي بانکدارۍ د حساباتو سره تفاوت لري، که څه هم چې په جاري حساب کې دواړه يو برابر دي، خو په نورو دوو حسابونو کې ترمنځ فرق موجود دي. خو په پيل کې به د کلاسيکي بانکونو حسابونه يا اکاونټونه واضحه کړو، بيا به د هغو په رڼا کې د اسلامي بانکداري حسابونه وڅېړو.

کلاسيکي (*Conventional Banks*) بانکونو حسابات:

معاصر ګڼ شمېر علماء په دې اند دي چې په کلاسيکي بانکونو کې جمع کړی شوې پيسې د قرض په معنی دي. په دې معنی چې مشتري بانک ته قرض ورکړي، که څه هم چې عامه خلک ورته امانت وايي، مګر په واقعيت کې دا امانت نه دی، ځکه په معاملاتو او تړونونو کې اعتبار معنی او مقصد ته دی، نه لفظ ته. په دې اساس به ددغو دريو ډولونو حقيقت څرګند کړو: جاري حساب، ميعادي (ثابت) حساب او د سپما حساب. په دغه واړه حساباتو کې بانک د مشتريانو ضامن دی. بانک هغوی ته په هر حال کې خپلې شتمنۍ سپاري. په دې اساس د امانت احکام په دغو حساباتو نه پلي کېږي، ځکه امانت چې پرته د کوم تېري څخه ضايع شي يا ورک شي، په هغه کې تاوان نشته، په دې معنی چې ضامن يې نه دی. (۶) مخ ١٨

يو شمېر علماء په دې نظر دي چې سپما حساب او ميعادي حساب د قرض حکم لري خو جاري حساب د قرض حکم نه لري. مګر دغه نظر صحيح نه ښکاري، ځکه په جاري حساب کې هم بانک د مشتري ضامن دی چې دې ته د فقې په اصطلاح کې (مضمون) ويل کېږي. په همدې بنياد دا د قرض حکم لري، که څه هم چې له ظاهرو الفاظو څخه يې امانت معلومېږي مګر د حکم په اعتبار قرض دی نه امانت. البته عامه خلکو ته دغه اصطلاحات خاص اعتبار نه لري، ځکه هغوی يوازې دې ته اعتبار ورکوي چې بانک يې ضامن دی او که بانک يې ضامن نه دی؟ که ضامن نه وي، نو دوی بيا له دغسې حساب سره رغبت نه لري، نو ددې څخه څرګنده شوه چې د مشتري اساسي مقصد امانت نه دی، بلکې اصلي مقصد يې قرض دی، چې بانک يې ضامن وي او هم يې درست حفاظت وکړي. دا چې مشتري کومه شتمني په بانک کې جمع کوي، که څه هم هغه قرض ده خو د مشتري لخوا په دې خاطر په بانک کې نه جمع کېږي چې له بانک سره مرسته او همکاري وکړي، بلکې په دې خاطر وي چې دده شتمني محفوظه وي. دا چې دغه اکاونټ د قرض په معنی دی، نو ددې څخه دوه شيان لاسته راځي:

لومړی: کله چې مشتري بانک ته خپله شتمني ورکوي نو په واقعيت کې اجازه ورته کوي چې بانک يې په خپلو مصالحو کې استعمال کړي، مګر شرط دا دی چې دغه شتمني به ارومرو خپل مالک ته سپاري.

دويم: دا چې دغه شتمني يې بانک ته ورکړه نو هغه يې ضامن دی، په دې معنی چې دغه شتمني مضمونه ده.

البته پوښتنه دا ده چې قرض خلک ددې په خاطر ورکوي چې د مقروض سره مرسته او همکاري وکړي مګر دغه خبره صحيح نه ښکاري، ځکه قرض په دواړو حالاتو کې صحيح کېږي، که د هغه د مرستې لپاره يې ورکوي او که يې د حفاظت او ساتنې په خاطر ورکوي.

د حضرت زبير رضي الله عنه څخه روايت دی وايي چې خلکو به دده سره خپلې شتمنۍ د امانت په اساس کېښودلې، خو ددې څخه د دوی مقصد دا نه و چې د هغه سره مرسته وکړي، بلکې د دوی مقصد دا و چې شتمنۍ يې محفوظې پاتې شي. مګر د حضرت زبير رضي الله عنه دا عادت و چې هغه به له خلکو څخه د تصرف اجازه غوښتله او دا به يې ورته ويل چې ستا شتمنۍ مضمونه ده. کله چې کوم چا ورته د شتمنۍ په اساس مال راوړ، نو ده به ورته ويل (لا و لکن هو سلف) په دې معنی چې دا امانت نه دی، بلکې دا زما پر ذمه قرض دی. نو زبير رضي الله عنه به د قرض تړون ورسره کاوه. دا په داسې حال کې ده چې د قرض ورکوونکو مقصد ددې قرض څخه دا نه و چې د هغه سره مرسته وکړي، بلکې د دوی مقصد د خپلې شتمنۍ حفاظت و.(۱) ۶/ ۱۷۵

ددې څخه معلومه شوه چې که چېرې مقصد يوازې د شتمنۍ ساتنه وي، نو دا د قرض د تړون سره منافي نه ده. د قرض تړون که څه هم چې د نېکۍ او تبرع تړون دی، ځکه په دې کې د قرض ورکونکي د زيادت مطالبه او غوښتنه نه کوي. خو که په غور ورته ځير شو نو دا داسې مالي تړون دی چې د دواړو لورو مصلحت په کې نغښتی دی. که چېرې د مرستې او همکارۍ په مقصد دغه شتمنۍ ورکړي، نو په دې صورت کې هم د قرض ورکونکي مصلحت او فايده ده، ځکه په اخرت کې به اجر او ثواب لاسته راوړي او که ددې څخه يې هدف مرسته او همکاري نه وي، نو بيا هم په کې دده مصلحت او فايده شته ځکه چې شتمنۍ به يې د قرض اخستونکي پر ذمه وي او هغه به يې ضامن وي. دغه مصلحت او فايدې خلک دې ته اړ کړي چې خپلې شتمنۍ په بانکونو کې جمع کړي، که دغه مصلحت نه وي نو بيا خلک بانکونو ته مراجعه نه کوي او خپلې شتمنۍ هلته نه ساتي. نو معلومه شوه چې د خلکو هدف د دغو حساباتو څخه د خپلو شتمنيو ساتنه او حفاظت دی، خو دوی ته ددې معلومات نشته چې د فقې په اصطلاح کې دې ته قرض ويل کېږي، نو همدا لامل دی چې دوی د قرض پر ځای د امانت کلمه استعمالوي.

لکه وړاندې چې څرګنده شوه يو شمېر علماء په دې اند دي چې په جاري حساب کې چې کومه شتمني جمع کېږي دا د امانت حکم لري او د دغه امانت ګډول د نورو سره کوم مشکل نه لري ځکه چې ددې اجازه ورنه اخلي، په دې اساس د بانک په جاري حساب کې چې کومه شتمني جمع کېږي د هغو ګډول د نورو سره جواز لري، ځکه چې ددې حکم د امانت حکم

دی، خو د فقهي قواعدو څخه داسي څرګندېږي چي دغه نظر درست نه دی، ځکه دغه قواعد په زغرده دا وايي چي که چېرې د مال ورکوونکي امانتدار ته ددې اجازه وکړې چي دده شتمنۍ دې د نورو سره ګډه کړي، نو په دې صورت کي دغه تړون د امانت د حکم څخه وځي او د ملکیت په شرکت بدلېږي او د دواړو شتمنۍ سره ګډېږي. (۲) ۲/ ۶۶۹

په اسلامي فقه کې دا خبره واضحه ده چي په مشترک مال کې که یو شریک ټول مال قبضه کړي یا هغه ته د قبضې اختیار ورکړی شي نو دې ته د امانت قبضه ویل کېږي. نو په دې حالت کې هغه پرته د کوم تېري او تقصیر څخه مال ضایع کړي نو تاوان پرې نه راځي، نو اوس که په جاري حساب کې فقهي امانت ته اعتبار ورکړی شي او بیا د ګډوالي اجازه هم ورکړل شي، په دغسي حالت کي بانک ضامن نه ګرځي، مګر خلک چي په بانک کې پیسې جمع کوي، هغوی ته ددې معلومات نه وي چي دا د امانت قبضه ده که د بل شي، هغوی صرف دومره پوهېږي چي کومې پیسې یې په بانک کې جمع کړې نو بانک یې ضامن دی. له دې څخه جوته شوه چي د جاري حساب معامله د امانت معامله نه ده، بلکي د قرض معامله ده.

د پورتنیو تفصیلاتو څخه جوته شوه چي درې واړه حسابات د قرض حکم لري، نو په دې اساس په دغو درې واړه حساباتو د قرض احکام پلي کېږي او د قرض قاعده دا ده چي (Account holder) مشتري یا قرض ورکونکی به په هماغه اندازه پیسې اخلي، په کومه اندازه یې چې په بانک کې جمع کړې وي او له دې څخه د زیاتو پیسو اخیستل سود دی. نو که څوک شتمني چاته د حفاظت په خاطر ورکوي، بیا د خپلې اندازې څخه زیاتې اخلي دا سود دی.

د ګڼ شمېر دلایلو پر اساس علماء په دې نظر دي چي په میعادي (ثابت) او سپما حساباتو کې پیسې جمع کول جایز نه دي، ځکه په دغسې حساباتو کې بانک د اصلي سرمایې نه علاوه نوره ګټه یا سود ورکوي. د مجمع فقهي اسلامي په دویمه غونډه په (۱۰، ۱۰، ۲) قرارداد کې دا فیصله وکړه چې په دغو دوه حساباتو کې د شتمنۍ جمع کول سود دی. په دې اساس په دغو دوه حساباتو کې باید مسلمانان خپلې شتمنۍ جمع نه کړي.(۸) ۲/ ۱۴۸۵

البته په جاري حساب کې بانک چاته ګټه یا سود نه ورکوي، په دې اساس دغه حساب په سودي معامله کې نه راځي، نو په دې بنسټ په دغه اکاونټ کې د پیسو جمع کول جواز لري.

لنډه دا چي پرته د جاري حساب او بند حساب څخه په نورو دوه حساباتو کې د پیسو جمع کول په ګټې او سود ولاړې دي او سود حرام دی. که چېرې د اسلامي اصولو مطابق بانکونه جوړ شي، نو مشارکت په دې کې مهم رول لوبوي.

لکه وړاندې چي څرګنده شوه بانک په دوو برخو کې کار کوي، یو داچي د خلکو څخه د ډیپازیټ په شکل شتمني اخلي، دویم دا چي د خلکو سره د کار په برخو کې همکاري کوي چي دې ته راتلونکی تمویل (Financing) لفظ استعمالېږي. البته دغه دواړه چارې د مشارکت په وسیله سره بنې ترسره کېږي، کوم میعادي حساب چي دی دغه د مشارکې سره تړاو پیدا کوي او ددغې مشارکې پر بنیاد د خلکو څخه شتمنۍ جمع کوي، نو هر مشتري د بانک سره شریک وي. (۴) ۲/ ۲۲۰

دبانک د امانت مشارکت:

په اسلامي بانکونو کې د شتمنیو جمع کول د سپما او میعادي حساباتو سره تویپر لري، ځکه اسلامي بانکونه د مشارکت او مضاربت یو مجموعه ده چي په دې بنیاد د خلکو شتمنۍ جمع کوي. په دې بانکونو کې هم د کلاسیکي بانکونو په شان په پیل کې پانګه وال د کمپنۍ په شکل خپلې شتمنۍ سره شریکوي او هر یو په بانک کې برخه لري چي دې ته (Share holders) ویل کېږي. د دوی تر منځ د شرکت تړون صورت نیسي، ځکه دوی سرمایه او کار دواړه په بانک کې په کار اچوي. مګر یو شمېر خلک په دې اند دي چي په سپما او میعادي حساباتو کې خلک پیسې جمع کوي، نو دغه خلک د بانک شریکان نه دي، دوی یوازې په ګټه کې شریکان دي. ځکه د دوی تړون له بانک سره د مضاربت پر بنسټ دی، نو دغه خلک د مال د څښتن حیثیت لري او بانک د مضارب حیثیت، چي بیا ددې څخه د مضاربت او شرکت مجموعه تړون جوړېږي. ځکه اصلي سهمداران د شرکت په تړون کې سره شریکان دي او د مشتریانو سره یې تړون د مضاربت پر اساس دی، په دې اساس د مشتریانو ګټه د سهمدارانو په پرتله لږه وي. ددې سربېره مشتریان د بانک په معاملاتو کې نظر او رایه (Voting) نشي ورکولای او نه په نورو شیانو کې تصرف کولای شي، ځکه دوی یوازې سرمایه ورکړې ده او په عملي

توگه شریکان نه دي او په اسلامي فقه کې ددغسې تعلقاتو مخالف نه دي، ځکه فقهاء لیکي چې که چېرې مضارب د مضاربت مال د خپلې شتمنۍ سره گډ کړي نو دا جایز دي او په دې صورت کې به د نصف مال مضارب او نیم مالک وي.(۵) ۲۲/ ۱۳۳

لنډه دا چې اسلامي بانکدارۍ د سپما او میعادي حساباتو په عوض کې د مضاربت او مشارکت حسابات پرانیزي چې د دغو، سپما او میعادي حساباتو ترمنځ فرق په دې کې دی چې په وروستیو حساباتو کې بانک معلومه گټه ورکوي او هم د شتمنۍ ضامن وي، مگر په مضاربت او مشارکت کې معلومه گټه نه وي، که بانک گټه کړې وه ورکوي یې او که نه یې وي کړې نو نه یې ورکوي، آن که بانک تاوان کړی وي نو مشتري به د مضاربت په صورت کې ټول تاوان په غاړه اخلي او د مشارکت په صورت کې د خپلې شتمنۍ په اندازه تاوان په غاړه اخلي. ددې سربېره د مضاربت او مشارکت د حساباتو په صورت کې بانک ضامن نه دی، یوازې په هغه صورت کې ضامن دی چې تېری او تجاوز یې کړی وي.

پایله:

وروسته د زیاتې څېړنې او تحقیق څخه لاندې پایلې ته رسېږو:

۱- د اسلامي بانکونو او مروجه بانکونو د حساباتو ترمنځ فرق په لاندې ټکو کې دی:

مروجه بانکونه څلور حسابات د مشتریانو لپاره پرانیزي چې هغه عبارت دي له:

الف: جاري حساب ب: سپما حساب ج: میعادي حساب د: بند حساب

۲- اسلامي بانکونه بیا درې حسابات د خپلو مشتریانو لپاره پرانیزي:

الف: د مضاربت او مشارکت حساب ب: جاري حساب ج: بند حساب

۳- مروجه بانکونه په سپما او میعادي حسابونو کې د مشتریانو د شتمنیو ضامن وي، خو اسلامي بانکداري په مضابت او مشارکت حسابونو کې د مشتریانو د شتمنیو ضامن نه وي.

۴- په جاري او بند حسابونو کې دواړه بانکونه د مشتریانو د شتمنیو ضمانت پر غاړه لري. جاري حساب کې ځکه ضامن وي چې دا به واقعیت کې قرض وي او قرض په ضمانت ولاړ دی او به بند حساب کې له دې کبله ضامن دی چې د ساتنې په عوض کې مزد اخلي.

۵- اوسمهال چې کوم اعلانات په افغانستان کې د مېډیا له لارې کېږي زیاتره یې په حقیقت نه دي ولاړ. ددې سربېره گڼ شمېر یې د اسلامي اصولو سره اړخ نه لگوي، له همدې کبله مشتریان باید له ډېر احتیاط څخه کار واخلي او عجله ونکړي.

وړاندیزونه:

۱- هر مسلمان په تېره بیا د پوهنتون مسئولین باید د خپلې شتمنۍ د ساتلو لپاره مشروع لارې وسنجوي او هم د بانکونو حسابات وپېژني چې په ناروا حسابونو کې خپلې شتمنۍ جمع نه کړي.

۲- د اسلامي بانکونو د پېژندنې په خاطر په کار ده چې د ننگرهار پوهنتون د اقتصاد په پوهنځي کې د اسلامي بانکدارۍ څانگه پرانیزي، څو داسې محصلین ټولنې ته وړاندې کړي چې په اسلامي بانکدارۍ او د هغو په حساباتو بلد او وارد وي.

۳- د ننگرهار پوهنتون چارواکو ته په کار ده چې په هر پوهنځي کې په اسلامي ثقافت کې اسلامي بانکداري داخله کړي چې ټول محصلین څه ناڅه له دغه ادارې او حساباتو سره اشنایي پیدا کړي.

۴- د ننگرهار پوهنتون د شرعیاتو پوهنځی باید په خپل کاریکولم کې د اسلامي بانکدارۍ فقه ورزیاته کړي او لږ ترلږه په دوو سمسترونو کې تدریس کړی شي، څو محصلین د خپلو شتمنیو د ساتنې حسابات صحیح وپېژني او په داسې حساب کې خپلې شتمنۍ جمع کړي چې د اسلامي شریعت سره په ټکر کې نه وي.

۵- ننګرهار پوهنتون بايد په داخل د پوهنتون کې د اسلامي بانکدارۍ څانګې ته اجازه ورکړي، څو تړول مسئولين په اسانۍ سره وکولای شي د بانکدارۍ په صحيح او درستو حساباتو کې خپل حساب پرانيزي.

الخلاصة:

لاشك أن معرفة الحسابات المصرفىه فى وقتنا الحاضر من الموضاعات الأساسية ذات اهمية بالغة، كما أنها جديرة بالبحث و المناقشة والدراسة كى يستنير بها الراغبون -فى فتح الحسابات المصرفىه- طريق الحق والصواب، وإننى قد قمت بالمقارنة الدقيقة بين البنوك التقليدية والإسلامية و ذكرت فى البداية أنواع المصارف التقليدية، و هى تنقسم إلى أستة أنواع:

١- المصارف الزراعية ٢-المصارف الصناعية

٣- مصارف التنمية ۴- المصارف التجارية

۵- المصارف التعاونية ۶- المصارف الاستثمارية

جمع المصارف المذكورة مصارف تقليدية وفى مقابلها بنيت فى العقود الأخيرة مصارف اسلامية وهى تسعى أن تبنى معاملاتها و فق الفقه الإسلامى معتمدا فى ذلك على القواعد الفقهية المعتبره و الضوابط الشرعية المتفقة، و أما الحسابات الجارية فى المصارف التقليدية فتنقسم إلى أربعة أنواع:

١- الحساب الجارى ٢- الودائع الثابة

٣- ودائع التوفير ۴- الصناديق المقفولة

و اما أحكام هذه الحسابات فهى على النحو التالى:

الحساب الجارى وإن اشتهر بين الناس بعقد الأمانة ولكن فى الحقيقة هو عقد القرض، لأن المصرف ضامن وفى عقد الأمانة إذا لم يتعد لاضمان فيه، و بناء عليه فإن هذا الحساب غير مشتمل على نفع معين وإنما المصرف يدفع المبلغ المودع وقت مطالبة صاحبه.

وأما حسابات ودائع التوفير والودائع الثابتة فهى مشتملة على نفع معين (الربا) لذا لايجوز فتح مثل هذه الحسابات، والنوع الرابع و هو الصناديق المفقولة فيأخذ حكم الأمانة، و فى هذه الصناديق يحفظ الجواهرات والوثائق الأساسية.

و اما البنوك الإسلامية فتتفتح لزبائنها نوعين من الحسابات وهى الحساب الجارى و حساب المضاربة والمشاركة، و لاشك آن الحساب الجارى غير مشتمل على الربا فلا فرق فى فتحه بين البينك التقليدى والإسلامى، و أما حساب المضاربة و المشاركة فهو مقابل حساب الوادائع الثابة و ودائع التوفير و الفرق بينهما أن فى الأخيرين يعتبر البينك ضامنا و أما فى المضاربة و المشاركة فلايعتبر البينك ضامنا ما لم يتعد، و كذلك النوع الأخير لايختلف فى الإسلامى عما هو فى البينك التقليدى، لأن هذا النوع من الحساب يأخذ أحكام الأمانة وأحكام الوديعة معروفة فى الفقه الإسلامى.

اخځونه:

١- بخاري: محمد بن اسماعيل بن ابراهيم بن بردزبه چې مشهور په امام بخاري دی، صحيح البخاري، د جهاد كتاب باب بركه الغازی فی ماله، چاپ دويم پاكستان كراچۍ.
٢- حصكفی: محمد علاء الدين، الدرالمختار مع رد المحتار، چاپ مصر
٣- خفيف، علی، الشركات، دويم چاپ، قاهره- مصر
٤- خياط، عبد العزيز عزت، الشركات فی الشريعه الاسلاميه و القانون الوضعی، چاپ دار النهضه العربيه، بيروت كال ١٤٠٧هـ
٥- سرخسی، محمد بن احمد بن ابی سهل شمس الأيمه، المبسوط، چاپ اداره قرآن كراچي
٦- عيسی، ډاكټر عيسی عبده، العقود الشرعيه، لومړی چاپ، قاهره
٧- فيصل، ډاكټر محمد الأخوه، اسهم المشاركه، مجله المجمع الفقه الاسلامی، دويم ټوک شپږمه گڼه، چاپ رابطه العالم الاسلامی مكه المكرمه
٨- مجمع الفقه الاسلامی جده، قرار نمبر ١٠ لومړی چاپ، رابطه العالم الاسلامی مكه المكرمه كال ١٤٢٥هجري
٩- مرزوقي، صالح بن زابن، شركه المساهمه فی النظام السعودی، من علماء القرن الخامس عشر، چاپ جامعه ام القری، مكه المكرمه
١٠- نبهاني، شيخ تقي الدين، الشركات فی الفقه الاسلامی، چاپ دريېم، دار المعرفه، بيروت كال ٢٠٠٤م
١١- نبيل، ډاكتر نبيل نصيف، شهاده المشاركه لأجل، مجله مجمع الفقه الاسلامی، دويم ټوک شپږمه گڼه، د چاپ ځای- رابطه العالم الاسلامی
12- Fundamentals of Financial management, by Ramesh K. S. Rao. Page: 120, Published at Macmillan Publishing Company, NY. And Collier Macmillan Publishers, London.

پوهندوی دوکتور مطیع الله (مطیع)
طب پوهنځی- داخله څانگه

د ایتایل الکولو

ناوړه اغېزې

لنډیز:

ایتایل الکول یوه کیمیاوي عضوي مایع ده، کله چې وڅښل شي د هضمي جهاز د لارې جذب او د وینې د لارې ټولو نسجونو ته رسېږي. د پرله پسې کارولو سره یې ټول سیستمونه زیانمن کېږي چې په دې توگه انسانانو ته ډول ډول سایکولوژیک او فزیکي زیانونه رسېږي چې ددې پیدا شوې ستونزې له امله عمر لس کاله کمېږي.

سریزه:

نن سبا په ټوله نړۍ کې په ځانگړې ډول غربي، اروپایي او امریکایي هېوادونو کې ایتایل الکول په لوړه کچه استعمالېږي. غربي نړۍ کې ۵۰٪ خلک د نوموړې مادې سره عادت لري او ۱۰٪ خلک یې (څنډني) الکولېزم باندې اخته دي. (۵)
په امریکا کې چې کومه څېړنه سرته رسېدلې ده لس میلونه خلک په ځنډني الکولېزم باندې اخته او هر کال ۱۰۰،۰۰۰ خلک خپل ژوند دلاسه ورکوي. د مړینې ۵۰٪ پېښې یې د ځان وژنې او ترافیکي پېښو له امله وي (د نشې په حال کې).
سربېره پر دې په امریکا کې هر کال د الکولیک کبدي سیروزس له امله ۱۵۰۰۰ کسان مړه کېږي. (۵)
په ټوله نړۍ کې په کال کې ۱،۸ میلونه انسانان خپل ژوند دلاسه ورکوي چې ددې مړینو د پېښو ۳،۲٪ د الکولو څخه راپیدا شویو ناروغیو له امله دي. (۵، ۷)
په دې وروستیو کې د الکولو د حاد تسمم پېښې روغتون ته د درملنې لپاره هم راځي. د پورتنیو معلوماتو پر بنسټ ما وغوښته چې د ایتایل الکولو په باره کې یوه علمي مقاله ولیکم، تر څو زمونږ گران طبي پرسونل او محترم ډاکتر صاحبان ددې ضرر لرونکې مادې په باره کې پوره معلومات لاسته راوړي.

موخې:

۱- په عمومي توگه د ایتایل الکولو د ناوړه اغېزو په باره کې معلومات وړاندې کول.
۲- د ایتایل الکولو څخه د ستونزو د پیدا کېدلو د مخنیوي د لارو چارو لټول.
۳- د ایتایل الکولو د استعمال څخه مخنیوی او په ټولنه کې د نورمالو خلکو د شمېر ډېرېدل.

مواد او کړنلاره:

د مقالې د لیکلو لپاره د نړیوالو مشهورو تکس بوکونو، طبي ژورنالونو، د انترنیت طبي ویب سایټونو او د طب پوهنځي د هغو پښتو کتابونو څخه گټه اخیستل شوې، کوم چې درسي کتابونه نه دي او د هغوی نومونه د مقالې په وروستۍ صفحه کې د معیار سره سم لیکل شوي دي. ما هڅه وکړه چې په مقاله کې د خپل وطن د علمي څېړنیز لیترچرونو څخه معلومات ځای پرځای کړم، مگر داسې معلومات شتون نه لري ځکه نو د مقالې نژدې ټولې موضوع گانې د غربي لیترچرونو څخه اخیستل شوي دي چې دا هم ښه معلوماتي څانگه ده.

د ايتايل الکولو جذب او ميتابوليزم:

د ايتايل الکولو ډېره برخه د کوچنيو کولمو انسي برخه کې او پاتې نورې برخې يې د خولې، مرۍ (لږه برخه) معده او غټو کولمو په مخاطي غشا کې جذبېږي. د قندي، پروتيني او شحمي موادو په نشتوالي د جذبېدو کچه لوړېږي. د ۲ - ۱۰٪ يې د سږو، تشو متيازو او د خولې د لارې(پرته له کوم بدلون څخه) له بدن څخه خارجېږي. (۵ ، ۷)

د الکول پاتې برخه په ځيګر کې په اسيت الديهايد او استيک اسيد باندې بدلېږي چې همدغه اسيت الديهايد د ډول ډول ستونزو او ناروغيو لامل ګڼل شوی دی.(۵ ، ۷)

الکول مغذي مواد نه لري او د ډېرو ويټامينونو لکه A ، B1 ، B6 او نکوتينيک اسيد جذب په کولمو او د هغوی زېرمه کېدل په ځيګر کې کموي. (۳ ، ۴ ، ۵)

د الکولو د ميتابوليزم له امله پوره انرژي لاسته راځي يعنې په عادي څښاک کې د ۷۰ - ۱۰۰ کيلو کالورۍ پورې انرژي ورکوي.(۵)

ايتايل الکول په بدن باندې په بېړني شکل او يا په ځنډني شکل ناوړه اغېزې لري چې عبارت دي له:

د وينې په ګلوکوز باندې اغېزې:

هايپوګلايسميا چې په دوديز ډول د ۲ - ۳۲ ساعتو پورې دوام کوي، لاملونه يې د ګلوکونيوجنيسس منع کېدل او د ګلايکوجن څخه د ګلوکوز لږ جوړېدل دي.(۵ ، ۸)

په Glucose tolerance test باندې ناوړه اغېزه لري چې په دې صورت کې د شکر د ناروغۍ په پېژندنه کې ستونزې پيدا کېږي. د اړتيا په صورت کې د الکول استعمال بايد پرېښودل شي او وروسته د ۲- ۴ اونيو د شکر لپاره لابراتواري ازموينې ترسره شي. (۵)

الکول هم Keto acidosis پيدا کوي چې د Diabetic keto acidosis سره توپير کول يې ګران دي، په ځانګړې توګه که د پرله پسې کانګې او ويجاړ غذايي حالت سره مل وي. (۵)

ايتايل الکول د Lactic acidosis د پيدا کېدو لامل هم دی چې د شحمي اسيدونو د اکسيډېشن او NADH (د نيکوتنيک اسيد يو کوانزايم دی) ډېروالي پورې اړه لري چې د غسې حالت Heart Failure ناروغانو ته لويې ستونزې جوړوي. (۲)

مرکزي عصبي سيستم باندې اغېزې:

الکول په پيل کې مرکزي عصبي سيستم تر خپلې اغېزې لاندې راولي چې په ناروغانو کې د ګيلو او نښو پيدا کېدل په وينه کې د الکولو د کچې پورې تړلې دي.(۴ ، ۵ ، ۸)

که په وينه کې د الکولو کچه 200mg% شي، ناروغ کې خوبجن حالت، د تکلم ستونزې، تخريشيت Nystagmus د حرکي سيستم او قضاوت ويجاړېدل پيدا کېږي. که کچه يې 300mg% وي ناروغ Stupor حالت لري او نورې حياتي نښې يې depressed شوې وي. که ددې څخه يې نوره هم کچه لوړه شوه، کوما او د تنفس دربدل منځته راځي.(۴ ، ۵ ، ۸)

ځنډني الکوليستان تر 700mg% پورې الکول زغملای شي. (۵ ، ۸)

د الکولو په عادي کارولو کې کچه يې په وينه کې 20mg% پورې رسېږي، د دماغ Sub cor tical برخه تر اغېزې لاندې راځي، حرکي او مزاجي نظام په نهي کوونکي سيستم کې ګډوډي پيدا کېږي او په ډېرو ناروغانو کې د سر درد، تنده، زړه بدوالی، کانګې او ستړيا پيدا کېږي چې دې حالت ته Hang over Syndrom ويل کېږي. (۵)

د قضاوت او Coordination د ويجاړېدو له امله وژونکي ترافيکي او د ځان وژنې پېښې منځ ته راځي. ۳۵٪ پېښو کې د لږ وخت لپاره د حافظې ضياع منځته راځي (Retrograde amnesis) په دې ناروغانو کې خوب هم ګډوډ وي، په شروع کې

خوب ښه وي اما د شپې په وروستني وخت کې د خوب نظام ګډوډ وي او د بلعوم د عضلې د رخاوت کولو له امله Snoring يا خر خر هم په دې کسانو کې شتون لري او د Sleep apnea حملې هم ډېرې وي. (۵)

الکول د ځينې کيمياوي موادو په ميتابولېزم کې هم لاس وهنه کوي چې هغه عبارت دي له: انسيتيک مواد ، کارسينوجن، نارکوتيک ، Sedative او Psychoactive يعنې ددې موادو اغېزې په CNS باندې ډېرېږي(په عينې وخت که الکول په وينه کې شتون ولري).

په هضمي سيستم باندې اغېزې:

الکول د مرۍ التهاب، د معدې التهاب او تخريشيت لامل ګرځي. په دې ناروغانو کې Epigastric ناحيې ناراحتي، G.I وينه بهېدنه منځته راځي او دوديز لامل يې Hemorr hogic gastritis دی او د پرله پسې کانګو له امله نوموړو کسانو کې Mallory Weiss سندروم منځته راځي. (۵)

په ځنډني شکل کې د محيطي عصبي سيستم نيوروپتي، Ophthalmo Paresis او Encephalopathy او Korsakof سندروم Retrograde-and Anterograde amnesia دی. (۵)

همدارنګه د Pancreatitis پېښې(حاد او مزمن شکل) په الکولېستانو کې درې ځله ډېر وي او ۱۰% پېښې جوړوي. په ۱۵% هغو خلکو کې الکوليک کبدي سيروزس پيدا کېږي چې د لسو کالو راهيسې روزانه ۵۰ ګرامو الکولو څخه ډېر وڅښي(40z proof ، 150z wine او 12oz بير خوري).(۱)

ددې تر څنګ Alcoholic hepatitis او Perivenular sclerosis هم منځته راځي. (۳ ، ۴ ، ۵)

په ځيګر کې د NADH اندازه لوړېږي، د شحمي اسيدونو اکسيد ېشن ډېرېږي، ټول شحمي اسيدونه په ځيګر کې سره ټول او Fatty liver تاسيس کوي. له بله پلوه الکول ددې لامل ګرځي چې د کولمو د فلورا بکترياګانو څخه اندوتوکيسن ازاد کړي چې په خپل وار TNF او نورو سايتوکينو د افرازېدو لامل ګرځي چې پايله يې د کبدسيروزس دی او د کبد کارسينوما ته لاره برابروي او دغسې کبد انتاناتو ته په ځانګړې توګه Hepatitis-C ته ډېر حساس ګرځي.(۵)

په زړه او رګونو باندې اغېزې:

د وينې لوړ فشار يوه بله ستونزه ده چې په دې ناروغانو کې پيدا کېږي او د Catecholamine د افراز پورې اړه لري(mid HTN او moderate HTN شکلونه). (۸)

بله ستونزه dilated cardiomyopathy او د LDL او کولسترول د لوړېدو له امله د(CAD) ناروغيو منځته راتګ دی. (۴)

کله کله داسې هم پېښېږي چې په زړه کې هېڅ کوم اورګانيک افت شتون نه لري، اما د لږ وخت لپاره اذينې اوبطينې تکې کارديا پيدا کېږي(د الکولو د ډېرې اندازې د استعمال سره) چې دې ته Holiday heart وايي. (۵)

تناسلي سيستم باندې اغېزې:

که د الکولو کچه لږه وي يعنې په وينه کې 0,06mg% وي جنسي خواهشات ډېروي. په نارينه وکې د Erection پروسه کمېږي، د خصيې irreversible اتروفي د Semini Ferrous tubules مړاوي کېدل، د Semen او Sperm شمېر کموالی هم منځته راځي(سره له دې چې ځيګر نورمال وي). ښځو کې امينوريا ، د تخمدانونو د Size کموالی، عقامت(شنډوالی) د اصفر جسم له منځه تګ او بنفسهي سقطونه پيدا کېږي.(۵)

د اميدوارۍ په وخت کې د الکولو کارول د Fetal alcohol syndrome لامل ګرځي. (V.S.D ، A.S.D ، دماغي تاخر، کوچنی سر، د غاښونو او مخ سؤ شکل) پېښې ۵% دي. د الکولو کارول په لومړي ترای مستر کې ډېر زيانونه لري.(۵)

کانسرونو سره د الکولو اړيکې:

په ورځني عادي څښناک کې د ثديي کانسر 1,4 ځله او د هغې په پرتله په ډېرو څکلو کې(څلور ځله ورځ کې) د خولې او مرۍ کانسرونه درې ځله او د ريکتم کانسر ۳ ځله او په ډېر ه لوړه اندازه باندې د الکولو کارول(ورځ کې ۷- ۸ ځلې) ډېرې کانسري ناروغيو پېښې پينځه ځله ډېروي چې په دې پروسه کې اسيد الديهايد او معافيتي نظام نقيصي ګېږون لري.(۳ ، ۴ ، ۵)

په وينې او معافيتي سيستم باندې اغېزې:

الکول د RBC د Size د غټېدو لامل ګرځي او د فوليک اسيد د جذب د خرابېدو له امله په ناروغانو کې د فوليک اسيد نشتوالی Anemia پيدا کوي. که خوارځواکي ورسره يوځای شي Sideroblastic کم خوني منځته راځي، د W.B.C او ګرانولوسايت خوځښت کمېږي. که په دې ناروغانو کې د توبرکولين ټسټ اجرا شي، نو False negative غبرګون له ځانه ښيي.(۴ ، ۵)

پر اندوکراين سيستم باندې اغېزې:

الکول د ADH(ځينې کسان Over hydrated وي)، T3 ، T4 هورمونونه کموي، په دماغ کې د dopamine د سويې د لوړوالي له امله Cortisol او ACTH هم لوړېږي.(۵)

په هډوکو او عضلاتو باندې اغېزې:

د کلسيم په ميتابولېزم کې نقيصې، د هډوکي د کثافت کمېدل او په Epiphysis برخه کې د نمو کېدل، ټول هغه لاملونه دي چې په الکوليستانو کې د ورانه د هډوکي د راس کسر او نکروزس پېښې ډېرې منځته راځي.(۵)
په نيمايي او 2\3 برخو الکوليستانو کې مايوپتي شتون لري چې د عضلې ضعيفي څخه ګيله من وي.

پايله:

د پورتنيو معلوماتو څخه دا جوته شوه چې الکول ضرر رسونکې ماده ده، د بدن پر ټولو غړو بده اغېزه لري، ډول ډول ناروغۍ او کانسرونه منځته راوړي؛ همدارنګه په انسانانو کې رواني ناروغۍ، د شخصيت بدلون، د قضاوت او حافظې خرابوالی منځته راوړي چې د Suicide پېښې په کې هم ډېرې دي او د دوی ډېری کسانو چې الکول څکلي وي او driving کوي د ډېرو وژونکو ترافيکي پېښو د منځته راتلو لامل ګرځي.

مناقشه:

ايتايل الکول يوه کېمياوي انتي سپټيک ماده ده چې په طبابت کې د مکروب ضد درمل په توګه کارول کېږي او په غربي نړۍ کې د ډېرو لاملونو له کبله ايتايل الکول څکول کېږي. د غربي نړۍ د خلکو د ژوند سطحه، دود او رواج زمونږ د ټولنې سره چې اسلامي ده ډېر توپيرونه لري. نن سبا په غربي نړۍ کې ايتايل الکول يوه لويه طبي، اجتماعي او اقتصادي ستونزه ګڼل کېږي. د الکولو د پرله پسې کارولو له امله په دې ټولنو کې د کبدي سيروزس، ځان وژنې او ترافيکي پېښو له امله د مړينې اندازه په لوړه کچه کې ده چې دغه ټولې ستونزې د الکولو د استعمال د ناوړه اغېزو لاسته راوړنه ده. زمونږ ټولنه چې يوه اسلامي ټولنه ده د الکولو استعمال په کې ډېر لږ او د نشت برابر دی او د پورتنيو نومول شوو ناروغيو پېښې چې د الکولو د استعمال له امله منځته راځي، ډېرې لږې دي. سره له دې چې کوم علمي څېړنيز راپور په دې اړه شتون نه لري، اما د شواهدو او د هغو ناروغانو د تاريخچې، تشخيص او درملنې له رويه چې په روغتون کې تر سره کېږي، معلومېږي چې د

الکولو ستونزې په دې وطن کې د غربي نړۍ په پرتله ډېرې لږې دي چې د دې کمښت ستر لامل د اسلام د مقدس دین لارښوونې دي چې د دې مضرې مادې څکل یې ناروا ګرځولي.

وړاندیزونه:

۱- تر ممکنه حده دې محترم ډاکتر صاحبان په روغتونونو او شخصي کتنځایونو کې نوموړو ناروغانو ته د الکولو د زیان په باره کې معلومات ورکړي.

۳- خبري او اطلاعاتي سرچینې دې د دې زیان رسونکې مادې په باب ښه تبلیغات وکړي.

۴- د دې ناروغانو د درملنې لپاره دې ښې لارې چارې ولټول شي او همدارنګه دې د وی الکولو پرېښودلو ته وهڅول شي.

Abstract:

Alcohol is a chemical substance which is absorbed by Digestive system. Then it affect all body systems in acute and chronic form , in acute form It causes hypoglycemia, lactic acidosis, Keto acidosis, CNS depression, stupor, and coma . in drowsiness state(driving the motor) , more accidents take place and result to injuries and deaths. Due to personal changes and behavioral changes succides occurs.

Alcohol uses for long time can cause alcoholic hepatitis, liver cirrhosis, spontaneous abortion, anemia, bone fracture and other medical problems.

ماخذونه:

۱- ظفرزی، ظاهر، د ځیګر ناروغي، ننګرهار پوهنتون، طب پوهنځی، کال ۱۳۸۹ هـ ش صفحه ۱۴۳.

2- Coary Faster etal Washington manual of medical therapeutics littincott 33rd edition 2010 P -640.

3-File\\\ C:user\CamftII \Desktop\Alcohol- Side affect- htwi I.

4 - ICC Golman . Dennis Ausiello cecill text book of medicine sunder company 23 edition 2008 pc2787-2789.

5- Longo at al Harrison's principles of internal medicine 18 edition Me Grawhill 2012 p(3546-3549).

6- Praveen Kumar Michael Clark clinical medicine Saunders 6th edition 2005 P-1140.

7- Robbins and cot ran pathologic basis of disease 8 edition sunders 2010 P(412-414).

8- Stephen J mephee Maxine A Papadakos Lawrencium current medicine diagnosis and treatment 51 edition M Grawhill 2012 p (1052-1054).

پوهندوی دوکتور عبیدالله (شینواری)
اقتصاد پوهنځی- تجارت څانګه

په بهرنۍ سوداګرۍ کې د ډمپینګ اقتصادي او ټولنیز څرنګوالی

لنډیز:

ډمپینګ د قیمت د متفاوت سیاست د وسیلې په توګه د داخل په نسبت په بهر کې د شیانو او خدمتونو د ارزان پلور په معنی دی، چې د یو معین او ټاکلي هدف په منظور صورت نیسي او د اجرأ اشکال یې مختلف دي. دلته د صادروونکي تاوان او ضرر که په داخل کې د شیانو د قیمت د لوړولو له طریقه وي او یا د نورو پولي واحدونو په مقابل کې د ملي پولي واحد د ارزښت د ټیټوالي له طریقه وي، د هغه چا په حساب جبران او تلافي کېږي چې د ثابت او کم عاید لرونکي دي.

سریزه:

دا چې ډېر ځله د اقتصاد زده کوونکو او مینه والو تر منځ د ډمپینګ او د هغه د اقتصادي- اجتماعي ماهیت په اړه بېلابېلې پوښتنې او نظریات پیدا کېږي چې ځینې د هغوی سطحي او ډېر دقیق نه دي او که دا لړۍ دوام وکړي، ممکن غلط تصور یې په اړه ترلاسه شي. ددې لپاره چې ددې نقیصې مخنیوی شوی وي نو لازمه مې وګڼله چې دا موضوع د یوې علمي مقالې په ترڅ کې وڅېړم چې د ډمپینګ مفهوم، د اجرأ مېکانېزم، انواعو او د اسعاري او کالایي ډمپینګ ترمنځ توپیر په ښه توګه مینه والو ته واضح شي.

موخه:

ددې اقتصادي- اجتماعي پدیدې د تجزیې او تحلیل موخه او هدف د اقتصاد زده کوونکو او علاقمندانو ته د موضوع په اړه د دقیقو علمي اختصاصي معلوماتو ارایه ده چې وکولای شي د مسئلې د ماهیت په اړه واقعي درک ترلاسه کړي.

مواد او کړنلاره:

ددې علمي- تحقیقي مقالې د برابرونې او ارایې په منظور د مختلفو کتابتونې موادو او کتابونو څخه استفاده شوې او د موضوع د ښه درک په خاطر کوښښ شوی چې په عملي مثالونو سره مسایل ساده او روان توضېح او تشریح شي چې لوستونکي ور څخه ښه ګټه واخیستلای شي.

ډمپینګ *(Dumping)*:

په ساده ژبه ډمپینګ د داخلي قیمت څخه په ټیټه بیه په خارج کې د شیانو د خرڅلاو په معنی دی. دا د قیمت د اختلافي سیاست وسیله ده چې هدف یې د صادراتو تقویه او د خارجي بازارونو اشغال دی. د قیمت په دې سیاست کې متصدي ټول ثابت مصارف د خرڅلاو په داخلي قیمت او یوازې متوسط متحول مصرف د صادر شویو توکو په قیمتونو محاسبه کوي. د بلې خوا ددې کارد بریالي اجرأ په خاطر تصدي باید په داخل کې د انحصاري یا شبه انحصاري موقف لرونکي او په خارج کې یې د صادراتو په مقابل کې وارداتي محدودیتونه موجود نه وي. (۳)

ډمپينګ معمولاً په درې ډوله يعنې دايمي، مخرب او تصادفي توګه صورت نيسي چې دايمي ډمپينګ د خپلې ګټې د اعظمي کولو په خاطر د نړيوال قيمت څخه په لوړ قيمت سره په داخلي بازار کې د توکو د خرڅلاو لپاره د يو داخلي انحصارګر دايمي تمايل په ګوته کوي چې د يوې اوږدې مودې لپاره وجود لري، ولې د تحقق امکان يې ډېر ضعيف دی.
ځکه دارنګه ډمپينګ کله چې د يو هېواد له خوا کشف او ثابت شي نو په هغه صورت کې د ډمپينګ څخه استفاده کوونکې تصدي يا هېواد بيا د توکو د قيمت د لوړولو پاليسي تر لاس لاندې نيسي چې د ډمپينګ ضد سياستونو سره مخامخ نشي. لکه څرنګه چې په ۱۹۷۶ کال کې د فولکس واګون فابريکې او په ۱۹۷۷ کال کې د تلويزون جاپاني صادروونکو ددې روش څخه استفاده وکړه.(۲)
مخرب يا غارتګر ډمپينګ بيا د توليدي لګښتونو يا داخلي قيمتونو څخه په ټيټه بيه په خارج کې د يو شي د پلور څخه عبارت دی چې کله يې هم ددې کار په سرته رسېدو سره وکولای شو چې نورخارجي مولدين د بازار څخه هی کړي نو بيا په نوموړي بازار کې د لاسته راغلي انحصاري موقف په برکت قيمتونه پورته بيايي.
حال داچې تصادفي يا اتفاقي ډمپينګ که څه هم چې د توليدي لګښتونو يا داخلي قيمتونو څخه په ټيټه بيه په خارج کې د يو توکي د خرڅلاو په مفهوم دی، ولې دا ډول ډمپينګ معمولاً هغه وخت صورت نيسي چې د مولد په ګودامونو کې د يو ټاکلي شي زېرمه زياته شوي وي او ددې لپاره چې نوموړی د ګودام کولو له لګښتونو څخه ځان وژغوري، نو موقتاً د هغه د خرڅلاو په خاطر په ډمپينګ لاس پورې کوي.
که څه هم چې د ډمپينګ د نوعيت تعين او تثبيت يو مشکل کار دی او داخلي مولدين په قاطع توګه د داخلي بازار څخه د هر نوع ډمپينګ په مقابل کې حمايت کوي، خو وروستي دوه ډوله موقتي ډمپينګونه دي چې د يو ځانګړي او ټاکلي هدف د لاسته راوړو په خاطرصورت نيسي.(۱)
په عين حال کې د داخلي پيسو د ارزښت د تنزيل سياست هم په غيرمستقيم ډول د ډمپينګ حکم لري چې د تبادلې نرخ له طريقه انعکاس مومي. ځکه د داخلي پيسو د ارزښت په کموالي سره د هېواد د صادراتي توکو قيمت ارزان او د وارداتي توکو قيمت لوړېږي. مثلاً که يو توکی په داخل کې ۱۰۰۰ افغانۍ قيمت لري، د افغانستان څخه صادر او په نړيوال بازار کې د ۲۲ ډالرو په مقابل کې و پلورل شي نو په افغانستان بانک کې ددې ډالرو په تسعير سره به د ۵۰ افغانيو في ډالر نرخ په موجوديت کې ۱۱۰۰ افغانۍ لاسته راوړي او په دې توګه به د داخلي قيمت په نسبت ۱۰۰ افغانۍ وګټي، اما که افغانستان خپل پولي واحد ته تنزيل ارزش ورکړي او يو ډالر د ۵۲ افغانيو سره مبادله شي، نو په دې صورت کې به نوموړی صادروونکی نورې ۴۴ افغانۍ له دې طريقه لاسته راوړي او په دې ډول به د صادراتو د تشويق باعث شي.
حال دا چې افغاني واردوونکی ددې لپاره چې توکی له بهر څخه وارد کړي نو بايد ډالر د کوم افغاني بانک څخه د ۵۲ افغانيو في ډالر په نرخ سره را ونيسي. په بل عبارت د ۲۲ ډالرو په مقابل کې نوموړی بايد ۱۱۴۴ افغانۍ تاديه کړي او کله چې د ۲۲ ډالرو په مقابل کې د نړيوال بازار څخه رانيول شوی توکی واردوي، نو په افغانستان کې نوموړی بايد هغه د ۱۰۰۰ افغانيو په مقابل کې وپلوري په بل عبارت په هرو زرو کې ۱۴۴ افغانۍ په تاوان چې دا کار واردوونکی مجبوروي چې د وارداتي عملياتو څخه لاس واخلي او يا يوازې هغه وخت د هغه په ورود باندې اقدام وکړي چې د نورو اقتصادي ملحوظاتو په اساس بې نهايت ضروري وي او يا يوازې هغه توکي وارد کړي چې ګټه ورته راوړي.
دا نوع ډمپينګ چې د اسعاري ډمپينګ په نوم يادېږي او د پولي واحدونو د ارزښت د زياتوالي او کموالي په موجوديت کې صورت نيسي د ملي پولي واحد د ارزښت د کموالي په برکت په هغو قيمتونو سره په نړيوال بازار کې د توکو د خرڅلاو په معنی دی، کوم چې تر زياتې اندازې پورې د نړيوال او د کاليو د داخلي قيمت څخه ټيټ دي.
د ماهيت له پلوه ډمپينګ شوی قيمت چې په تاوان سره په بهر کې د توکو د خرڅلاو مفهوم افاده کوي، د هغو هېوادو له خوا چې د خپل پولي واحد ارزښت يې تنزيل کړی د هغو هېوادو په وړاندې تر لاس لاندې نيول کېږي چې د خپل پولي واحد

ارزښت يې پورته وړی او يا د هغو هېوادو په وړاندې چې د پولي واحد ارزش يې د لومړني هېواد څخه په کمه اندازه تنزيل شوی دی.
دا ډول ډمپينګ که څه هم چې د کالايي ډمپينګ سره يو شان دی، ولې يو توپير يې دادی چې په بهر کې د توکو ارزان پلورل د هغه پولي واحد د ټيټ نرخ نتيجه ده د کوم ارزښت چې تنزيل موندلی دی او بل دا چې د کالايي ډمپينګ په صورت کې د صادروونکي تاوان په داخلي بازار کې د لوړ قيمت او يا د پېشبيني شوو ځانګړو صادراتي جوايزو او د دولت د سبسايدو په واسطه جبران کېږي. په داسې حال کې چې د اسعاري ډمپينګ په ترڅ کې د صادروونکي تاوان د دولت له خوا په غاړه اخيستل کېږي او په مصنوعي توګه د لوړکړی شوي هغه نرخ له طريقه جبرانېږي په کوم سره چې بانک خارجي سعر رانيسي.
اسعاري ډمپينګ ډېر ځله په هېواد کې د انفلاسيوني پروسې د موجوديت په صورت کې په لاره اچول کېږي چې په ترڅ کې يې داخلي او خارجي بې ارزش کېدل هم مهاله صورت نيسي. ولې خارجي بې ارزش کېدل د داخلي بې ارزش کېدو څخه مخته ځي او د اسعاري ډمپينګ له طريقه صادرات تشويقوي. د ضعيف انفلاسيون په صورت کې اسعاري ډمپينګ په اسانۍ او د مشکل پرته په برياليتوب سره تر سره کېدای شي خو د قوي او شديد انفلاسيون په ترڅ کې نوموړی ډمپينګ بيا د يو دوه سره شمشېر رول او نقش لوبوي.

پايله:

د ټولو هغو نقاتو په پام کې نيولو سره چې پورته ذکر شول بايد يادآوري شي چې واقعاً د ډمپينګ په نتيجه کې بازارونه تسخير، استخدام زيات، رقيبان هۍ، واردات کم، صادرات زيات او د تادياتو د بيلانس جاري وضع مساعد ېږي، خو په دې شرط چې دا ټول د کار د مولديت د زياتوالي په نتيجه کې منځته راغلي وي، نه د هېواد په داخل کې د هغو خلکو د ذلت او بربادۍ په نتيجه کې د کومو صادروونکي چې ډمپينګ عملي کوي. ځکه په دې صورت کې د اقتصادي مضمون او محتوی له پلوه د ډمپينګ که اسعاري وي او که کالايي، منبع يوه ده او هغه د صادروونکو په ګټه د ضعيفانو غارت دی چې يوازې مېکانېزم يې فرق کوي.
د کالايي ډمپينګ په صورت کې دا غارت يا په داخلي بازار کې د قيمتونو د زياتوالي او يا د دولت له خوا د سبسايديو د تاديې له طريقه سرته رسېږي، حال دا چې د اسعاري ډمپينګ په ترڅ کې دا غارت ډېر پټ او سري دی او هغه داسې چې که څه هم دولت يې بيا هم د بوديجې څخه تاديه کوي ولې نه د مستقيمو سبسايديو په توګه، بلکې د هغه خارجي سعر د پېرودلو له لارې چې د صادروونکو له خوا ورته ارايه شوی دی. په دې نوع ډمپينګ کې ولو که د صادراتي تاوان يوه برخه د خارجي سعر د لوړ نرخ له طريقه واردوونکو ته انتقال مومي، اما دا چې هغوی په خپل وار د وارداتي توکو داخلي قيمتونه پورته بيايي، نو په نهايت کې کفاره يې بيا هم هغوی تاديه کوي چې د ناڅيزه او ثابت عايد لرونکي دي او که دا پروسه همداسې د اوږدې مودې لپاره دوام وکړي نو په سرعت به د هېواد د اقتصاد د خرابۍ او د ملي عايد د کموالي باعث شي چې يوه برخه يې خارج ته د متقابل جبران پرته صادرېږي. له بلې خوا په دې قسم ډمپينګ کې ملي عايد د سترې صادراتي سرمايې په ګټه او د ماليه ورکونکو په تاوان مجدداً توزيع او صادروونکي د ماليه ورکونکو په حساب ثروتمند کېږي.
همدارنګه د ملي پولي واحد د بې نهايت ټيټ نرخ په صورت کې ددې امکان شته چې بهرنۍ سرمايه نه د عادي کاليو بلکې د ثابتې سرمايې د پېرودلو په منظور هېواد ته راجلب شي. لکه څرنګه چې دا پديده په ۱۹۲۳ کال کې په جرمني او د دويم نړيوال جنګ څخه وروسته اولو کلونو کې قسماً په فرانسه کې مشاهده شوه، په دې وختو کې به بهرنيانو په ټيټ نرخ سره ملي پولي واحد رانيوه او د ځان لپاره ګټورو او مفيدو شرايطو لاندې به يې په هېواد کې د تصديو، ونډو، قرضوي اوراقو او نورو د پېرودلو لپاره په کار وړ، چې په دې توګه بهرني بازار ته د اقتصادي تهاجم د يوې وسيلې څخه اسعاري ډمپينګ د ډمپينګ کوونکي هېواد داخل ته د بهرنۍ سرمايې د اقتصادي تهاجم په وسيله تبديل شو.(۴)

لنډه دا چې د اسعارې او کالایي ډمپینګ په حساب په بهرني بازار کې د قیمتونو ټیټوالی هم حد او حدود لري چې د هغوی په تجاوز سره باید مربوطه ارګانونه په معقولو او منا سبو تصامیمو او تدابیرو سره لاس په کار شي او دا حد او حدود د یوې خوا د بودیجې څخه د بهرنۍ سوداګرۍ د تصدیو د تاوانونو د تمویل په اړوند د هېواد په امکاناتو او د بلې خوا په هغه خطر پورې اړه لري چې په داخلي بازار کې د خپلو صادراتي کالیو سره د هېواد د رقابت کولو په نتیجه کې منځته راځي.

مناقشه:

د موضوع د صحیح او دقیق تحلیل په منظور د تقریظ څخه مخته او د تقریظ ورکولو په وخت کې د تقریظ ورکونکي په شمول د مختلفو علمي صلاحیت لرونکو استادانو سره مناقشه او مناظره شوې او په دې اړه د مختلفو اقتصاد پوهانو نظریات مطالعه او مقایسه شوي دي.

Abstract:

Presence of overvalued and devalued currencies provide possibility for conducting currency dumping. Currency dumping means selling goods cheaper in external market than internal by virtue of lowering exchange rate of national currency.

Essentially dumping means selling goods in abroad at a loss. Outwardly currency dumping has analogous symptoms to commodity dumping. The only difference between them is a bargain sale in abroad as result of lowered exchange rate of national currency. Whereas with commodity dumping loss of exporter would be compensated from higher prices of internal market or particularly from budgetary subsidies and export premiums.

اخځونه:

۱- دولتشاهي، طهما سب محتشم، اقتصاد بین الملل. تهران ، پشوتن ، ۱۳۸۵، ص، ۱۷۴.

۲- سالواتوره،دومینیک،ترجمه ارباب،حمید رضا، تجارت بین الملل. تهران، نشرني، ۱۳۸۳،ص، ۲۸۶.

۳- شبان،محمدانورومحمد نعیم،اسد ،اقتصادبین المللي و ممالک رو به انکشاف. پشاور، ۱۳۷۶،ص، ۲۶۹.

4-Shahid, Hamid A. International Economics, Lahore, 2008, p. 280.

5- Vaish, M. C. Monetary theory, Jaipur, 1966, p, 400.

. 344.6- Наука и изкуство, Икономическа Енциклопедия София, 1984, ст

7- Радко, Международни Валутни Отношения, Варна, . Радков, доц. Делчо.7- Порязов, Проф .1978, ст, 64

8- Международни Валутно- финансови Отношения при . Нешо В .8- Царевски, Проф . 60.капитализма, София, 1974, ст

پوهندوی دوکتور احسان الله (احسان)
پوهندوی دوکتور محب الله (شينواری)
طب پوهنځی- فزيولــوژي څــانګه

د سترګې داخلي فشار

Intra Ocular Pressure (IOP)

لنډيز:

په دې علمي څېړنه کې دا خبره سپينه شوې ده چې زمونږ د وګړو د سترګې داخلي فشار (IOP) د نورې نړۍ د وګړو له هغې سره يو شان دی او که نه؟
هغه څېړنه چې په دې اړه زمونږ له خوا له (۱، ۴، ۱۳۸۷) څخه تر (۲۵، ۹، ۱۳۹۰) ل. پورې په کومو **۵۰۰** تنو چې ۳۰۰ يې نارينه او ۲۰۰ يې ښځينه وې، د فزيولوژۍ په لابراتوار کې په Prospective ډول تر سره شوې، جوتوي چې په دې اړه زمونږ خلک د نړۍ له خلکو سره کوم توپير نه لري او په اوسط ډول يې د سترګې داخلي فشار 15mmHg دی.

سريزه او موخې:

دا چې سترګې د الله پاک د بې شمېره نعمتونو نه يو خورا ستر نعمت او يو داسې له اعجازه ډک جوړښت لري چې که په اړه يې هر څومره څېړنې وشي بيا به هم بس نه وي او نور څه به کول غواړي. روغې سترګې کولی شي ليکل او لوستل وکړي، په ښکلا کې مهم رول ولري او د کائناتو لکه د اسمانونو، ستورو، سپوږمۍ او د الله ج د پيدايښت ټولې منظرې وګوري او د خپل دې کار د سرته رسولو لپاره نه دومره وخت او نه دومره انرژي غواړي، لکه په NASA کې چې ورته اړتيا وي. لنډه دا چې که سترګې نه وي نو ټول جهان به نه وي.
د طب له نظره سترګې د ډېرو ناروغيو د تشخيص هنداره ده، په ځانګړې ډول که داخلي فشار يې نورمال نه وي. د بېلګې په توګه که دا فشار لوړ شي د زړه او هضمي جهاز دندې به ويجاړې او ان چې دماغي حالت به هم خراب شي او کس ته به د زړه ستومانتيا، کانګې او سردردي پيدا شي، Pupil اړېدما به رامنځته او کس به دليدلو له نعمته بې برخې شي؛ خو که د سترګې داخلي فشار کم شي دا حالت د بدن د اوبو په کمښت او د وينې فشار په کموالی دلالت کوي. دا چې د سترګې داخلي فشار دومره له ارزښته ډک دی؛ نو په وخت تشخيص او تداوي يې د روندوالي مخه نيسي؛ نو په همدې موخه پرېکړه وشوه چې په دې اړه يوه څېړنه تر سره او د طبي پرسونل په واک کې ورکړل شي. بايد ووېل شي چې د سترګې داخلي فشار جګوالی په دوه ډوله دی: يو ته يې سليم او بل ته يې خبيث وايي، سليم يې د COPD, Carboxemia او IDA (د اوسپنې د فقدان کمخوني) په ناروغانو کې تصادف کوي چې د نوموړو ناروغيو په درملنې سره دا هم له منځه ځي؛ خو خبيث يې د ځينو دماغي افاتو (تومور، ابسې او سيست) په سير کې منځته راځي، چې که يې په وخت تشخيص او درملنه ونه شي، د ناروغ د روندوالي سبب کېږي.
موږ غواړو چې د سترګو د ډول ډول ناروغيو له ډلې نه يوازې د هغې په نارمل داخلي فشار څېړنه تر سره کړو.
الله ج چې په البلد سورة کې د خپلو نعمتونو کومه يادونه کړې ده، رومبی يې سترګې يادې کړې: (الم نجعل له عينين) ژباړه: ايا مونږ هغه (انسان) ته دوه سترګې نه دي ورکړې؟
چې په جنت کې د حورو ستاينه کوي نو يې سترګې يادوي: (و حور عين) ژباړه: او د هغوی (جنتيانو) لپاره به د ښايسته سترګو حورې وي.(1)

او چې د قيامت په ورځ گناه گار انسان له قبره پاڅوي نو د ړومبنۍ سزا په توگه ورنه د سترگو اخيستلو يادونه کوي(و نحشره يوم القيامة اعمی) ژباړه: او د قيامت په ورځ به يې ړوند راپاڅوو.(1)
دا او داسې ډېر نور دلايل ټول د دې نعمت ارزښت او سترتوب په گوته کوي.
د فزيولوژي ديپارتمنت په (۱۳۸۷،۲،۴) په خپله ديپارتمنتل غونډه کې موږ ته زموږ د علمي ترفيع په موخه دنده وسپارله چې د يو فرعي څېړنيز اثر په توگه په ختيز زون کې د پنځه سوه کسانو چې مختلف عمرونه ولري او دواړه جنسه په کې وي، د سترگې داخلي فشار معلوم کړو. که څه هم له دې علمي څېړنې څخه زمونږ بنسټيزه موخه د دې فشار په اړه د نورم پيدا کول دي؛ خو تر څنگ يې د طبي پرسونل او په ځانگړې ډول د سترگو د ډاکترانو دې ټکي ته په جدي توگه پام راگرځول دي ترڅو د IOP د حالت له مخې سليم او خبيث افات يوله بله بېل او په وخت يې تشخيص او تداوي وشي، چې په پای کې په ټولنه کې د ړندوالي د معيوبيت کچه راښکته شي.

<u>طبي ادبيات</u>:

سترگه په خپل جوړښت کې پر نورو سربېره د مايعاتو يو سيستم هم لري چې دا مايعات دنورو ډېرو دندو تر څنگ خپل ځانته يو فشار هم لري چې د سترگې د بېرته ساتنې (Extension) لامل گرځي.
دا مايعات په دوو برخو وېشل شوي دي، يو ته يې (AH) Aqueous Humar وايي چې د لينز د قدامي مخ او قرنيې تر منځ او بل ته يې (VH) Vitreous Humar وايي چې د لينز د خلفي مخ او ريټينا تر منځ ځای يې ډک کړی؛ خو IOP په AHپورې اړه لري.
AH چې په پرله پسې ډول جوړېږي او جذبېږي د يوې ازادې مايع په شکل په خپل ځای کې تل روانه وي، داسې چې جوړېدل او جذبېدل يې په انډول کې وي او دا انډول د دې مايع حجم او فشار په ځای (ثابت) ساتي. د دې مايع د جوړېدو اندازه 2-3 micro liter/min ده چې د Cilliary Processes پواسطه جوړېږي. دا جوړښتونه د Cilliary Body د Projections نه عبارت دي چې د Iris شاته چېرته چې د لينز ليگامنټونه او Cilliary Muscles د سترگې د Ball سره يو ځای کېږي، ځای لري.(8)
(۱ شکل)

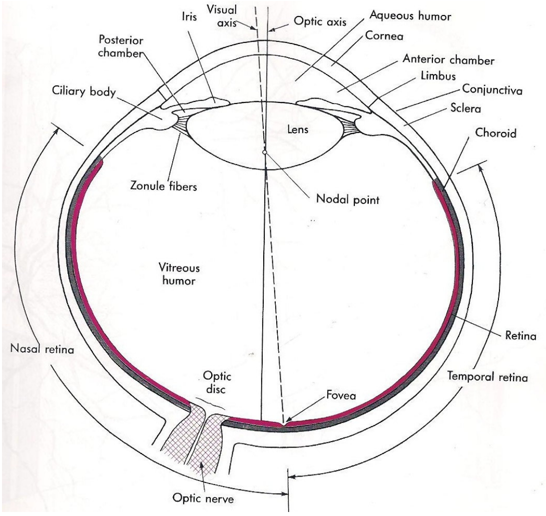

(لومړی شکل)

د هغـه کرلېچونـو لـه برکتـه چې دا جوړښـتونه يـې لـري مسـاحت يـې پـه هـره سـترگه کـې 6cm2 تـه رسـېږي. د دې Processes په مخ افرازوونکي اپيتيل حجرې ځای لري چې د ډېرې خړوبه اروا لرونکي دي.

د AH افراز د هغې د افرازوونکو حجرو پواسطه يـوه فعالـه وتيـره ده(Active Transport) داسې چې ړومبی دا کـار د سوديم ايون نـه پيلېږي چې د افرازوونکو اپيتيـل حجرو تر منځ مسـافې تـه پـه فعال ډول وځي. دا ايـون د برقي انډول د رامنځته کېدو په موخه ځانته د کلورايډ او بای کاربونېټ ايونونـه راکشـوي چې بيـا دا ټول ايونونـه د اُسموسز د عمـل پـه اساس د خپـل گاونډ شعريه اوعيـو نـه ځانتـه اوبـه راکشـوي. پـه دې ډول AH جوړ او Post. Chamber تـه افرازېږي. لـه دغه ځايه د Pupil له لارې Ant. Chamber تـه ځي او پـه خپـل تگ کې نـه يـوازې دا چې دا سـاحي مينځي او ببرتـه يـې ساتي، بلکې لـه خپـل ځان سره يـو لړ مغذي مـواد د اړونـدو جوړښـتونو د تغذي پـه موخـه هـم وړي لکـه امينـو اسـيدونـه، ويټامين سي او گلوكوز.

AH د قدامي چمبـر نـه هـاغو كونجونـو يـا زاويـو تـه ځي چې د قرنيـې او Iris تـر منځ دي(Irido corneal angle) بيـا Trabicullar Meshwork ته او له هغه ځايه Schlemm canal ته او په پای کې Extra ocular vein ته ځان رسوي.

بايـد ووايـو چې لـه قـدامي چمبـر نـه تـر Schlemm canal پـورې دې ټـولې لارې تـه Trabicullar space وايـي او Schlemm canal له يو ميين وريد نه عبارت دی چې له سترگې نه چاپېره تـاو شـوی او ايندوتيل برخه يې د ډېرو او غټو سوريو لرونكې ده تر څو د RBC هومره شيان وكولی شي چې لـه قـدامي چمبـر نـه دې وريـد تـه ننـوزي. كـه څـه هـم دا کانال په اصل کې د وينې لـه وريـدې رگ نـه عبـارت دی؛ خـو دا چې AH پـه كې جريـان لـري، لـه دې کبلـه ورتـه A. vein وايـي. د دغـه افراز او تخليې پـه پـای کې چې AH پـه خپـل ځـای او سير كې كـوم فشـار منځتـه راوړي همـدې تـه Intra Ocular Pressure (IOP) وايي چې نړيوالو ټکسټ بوكونو يې اندازه لـه 12-20mmHg (پـه اوسط ډول 15mmHg) ښودلې ده چې دا يو مثبت فشار دی، په دې معنی چې د اتومسـفريك هغې نـه پـه نومـوړې انـدازه لـوړ دی او هغـه ازموينـه چې پر مټ يې دا فشار اندازه کېږي Tonometry نومېږي.

دا فشار په اصل کې له هغه قوې څخه عبارت دی چې د Schlemm canal له خوا د قدامي چمبر څخـه د AH د تخليې پـه وړاندې ايجادېږي او دا قـوه د هغـه Trabicullar Meshwork پـه واسـطه منځتـه راځي چې د قـدامي چمبـر د جنبي زاويې او Schlemm canal تر منځ شـتون لـري. دا جوړښـتونه د 2-3 micro meter پـه انـدازه واړه سوري لـري او هـر څومره چې IOP لـوړېږي لـه دغـې كانال نـه يـې د تخليـې شـدت او سرعت هـم ورسـره پورتـه ځي؛ خـو پـه نارمـل ډول د IOP 15mmHg پـه شتون كې د AH د تخليـې انـدازه د دې كانال لـه لارې 2.5 micro Liter/min ده چې د Cilliary Body پواسطه د AH د جوړېدو له اندازې سره يوشی ده.

د AH شتون خو د سترگې د پراخه او بيرتـه ساتنې پـه موخـه د 15mmHg فشـار پـر مټ يـو حيـاتي كـار دی؛ خـو پـر دې سربېره د دې مايع جريان د سترگې په اړه نورې دندې هم لري چې تر ټولو مهمه يې د هغو برخو وينځل او پـاكول دي چې دا مـايع ورنـه تېرېږي. لـه همـدې كبلـه د سـترگو پـه ټرومـاوو كـې د Hemorrhage او پـه انتانـاتو كـې د مـړو انسـاجو (Debris) د شتون له كبله دا چې Trabicullar Meshwork ډېر كوچني سوري لـري (2-3micro meter) شـوني ده چې بند شي او په دې ډول د AH تخليه د ځنډ او ځنډ سره مخ او په پايله كې IOP پورته ولاړ شي چې د دې فشـار لـوړوالي تـه Intra Ocular Hypertension وايي چې دا د Glaucuma پـه نوم يـو ناروغـه حالت او د سترگې د ړوندوالي يـو غـټ لامل دی؛ خو له نېكه مرغه چې د Trabicullar plates پر مخ د لوړ شمېر بلع كوونكو حجرو او دSchlemm canal پـه خوله كې د داسې Reticule Endo Thillial Cells شتون چې د نومـوړو مـړو انسـاجو د اخذ او هضم يـو لـوړ ظرفيـت او بيا په داسې وړو وړو ذرو د هغو د بدلولو ډېره لوړه وړتيـا لـري چې د نومـوړو كوچنيـو سـورو لـه لارې جـذب شـي او پـه دې ډول دا فگوسايتيك سيسـتم دا Trabicullar space پـاك سـاتي. دې كـار دا سـتونزه تـر ډېـر بريـده هـم اواره كـړې ده چې څوك دې ډېر ژر او په اسانه په Glaucoma باندې اخته شي.

پر دې سربېره د Iris مخ او دسترگې د نورو هغو جوړښتونو مخونه چې له AH سره په تماس كې دي داسې اپيتيـل حجـرو پوښلي چې له AH څخه د پروتينو او نورو وړو ذرو د بلعې وړتيا لري چې په دې مېخانيكيت AH پاك او روڼ ساتي.

د IOP د لوړوالي لاملونه دوه شيان دي: ډېر جوړېدل او لږ تشېدل. که درملنه يې ونه شي د ريټينا، اپټيک ډسک او اپټيک عصب د خرابېدو لامل گرځي لوړ IOP د سترگې په شراينو زور راوړي او د ريټينا د حجرو د ولړې او مړينې لامل گرځي چې همدې ته ړوندوالی وايي.
په USA کې له 35 کالو نه د لوړ عمر 2% خلک په دې ناروغۍ اخته دي چې د دې هېواد د ټولو ړندو 15% يوازې د IOP د لوړوالي له کبله دي چې ټول 50000 تنه کېږي.(9)
دا ناروغي په تور پوستو کې د سپين پوستو په پرتله درې ځلې ډېره ده. تر ټولو ړومبی عرض يې د ديد د ساحې تنگوالی دی د دې ناروغۍ په اړه ارثيت ستر رول لري خو په سترگو کې د ستيرايډ څاڅکو څڅول يې په مساعدو کسانو کې مهم لامل دی او کېدای شي چه د جراحي مداخلې نه وروسته هم منځ ته راشي. له دې کبله د ځلوبېنت کلنۍ نه ورسته بايد کال په کال د سترگو Screening وشي. د دې ناروغۍ درملنه د سترگو د ځانگړو څاڅکو، جراحي او لايزر وړانگو پواسطه کېدی شي.

مواد او کړنلاره:

د Intra Ocular Pressure (IOP) د اندازه کولو ازمېښت ته Tonometry وايي چې اړين مواد يې عبارت دي له:
يو موضعي بې سده کوونکي درمل (دوه فيصده تتراکاين) او ټونومتر څخه.
د کلنيک له نظره د گوتو پواسطه د سترگې مقاومت اندازه کېږي چې دا يوازې موږ ته همدومره ښيي چې IOP لوړ، ټيټ او که نورمال دی چې دې ته (TT) Tactile Tension وايي. په عمومي ډول IOP اندازه کول په دوه ډوله آلو کېږي:(4,7,10)

1. Applanation Instruments د قوې پواسطه د قرنيې مشخصه برخه هواروي.
2. Indentation Instruments د يو ځانگړي وزن پواسطه د قرنيې په مخ فشار واردول دي.

په لومړۍ ډله وسايلو کې يی معياري هغه د Goldmann Tonometer دی چې د يو منشور پواسطه د قرنيې سطحه هواروي او په دې معاينه کې سربېره پر نورو توکو Bio microscope (Slite lamp) ته هم اړتيا شته.
Perkins او Draeger دوه نورې الې دي چې کارونه يې د Goldmann په څېر ده؛ خو دا دواړه د لېږدونې وړ دي.
په دويمه ډله وسايلو کې يی بيا معياري هغه د Schoitz Tonometer دی کوم چې د قرنيې په يوه ځانگړې نقطه د يو خاص وزن پواسطه فشار راوړي او په دې توگه IOP اندازه کوي.
زموږ په هېواد کې يوازينۍ غوره آله همدا Schoitz Tonometer دی چې موږ يې په لاس کې لرو(۲ شکل) (12)

دويم شکل: Schoitz Tonometer

د دې الې کارونه په لاندې ډول ده: (۳ شکل)
۱- تر ازموينې لاندې کس په يو مېز هموار څملوو.
۲- معاينه کوونکی د کس سر ته په ارامه کېني.
۳- د کس په يوه يا دواړو سترگو کې يو يا دوه څاڅکي موضعي بې سده کوونکي درمل(دوه فيصده تتراکاين) څڅول کېږي.

۴- د کس ښکتنۍ او پورتنۍ زېرمې د چپ لاس د Thumb او Index ګوتو پواسطه داسې سره کش کوو چې په Globe یې فشار کم او بل هیڅ ډول فشار پرې رانه وړل شي په داسې حال کې چې کس باید مخامخ یوې ثابتې نقطې ته وګوري.(12)

دریم شکل

۵- اوس Schoitz Tonometer چې تعقیم او له پخوا نه د خپل ورسره Standard وزن پواسطه کنترول شوی وي (چې کومه غلطي ونه لري)، د ښي لاس په واسطه د کس په قرنیه پرته له کوم اضافي فشار څخه ږدو او د آلې عقربه لولو.

۶- کوم عدد چې لاس ته راځي په هغه لوګارتمي جدول کې یی چې د هر وزن لپاره بېل کالم لري پیدا کوو او په دې توګه د سترګې فشار لاس ته راځي. د بېلګې په توګه که په 5g وزن کې ستنه په پنځو ودرېږي، که په جدول کې پنځه عدد ولیدل شي نو په وړاندې به یې 17mmHg لیکل شوي وي چې دا یو نورمال حالت په ګوته کوي. همدارنګه د 7.5g او 10g وزنونه هم لرو چې په جدول کې د هر یو په وړاندې خپل فشارونه لیکل شوي دي. (2,6,8,11)

یادونه کېږي چې که د سترګې داخلي فشار له نورمال څخه ډېر لوړ وي؛ نو بیا وروستیو دواړو وزنونو ته اړتیا پېښېږي؛ خو په نورمال حالت کې د Tonometer خپل وزن (5g) کافي ګڼل کېږي.

پایله:

د هغو پینځه سوه کسانو له ډلې نه چې د فزیالوژۍ په لابراتوار کې پرې دا ازموینه له (۱۳۸۷،۴،۱) څخه تر(۱۳۹۰،۹،۲۵) نېټې پورې ترسره شوې، دوه سوه یې ښځینه او درې سوه یې نارینه وو، چې نارینه ډله د پوهندوی دوکتور احسان الله احسان په واسطه او ښځینه ډله د پوهندوی دوکتور محب الله شینواری له خوا وازمایل شول. د ښځو ډله د عمر له نظره په پینځو ګروپونو وویشل شوه چې په هر ګروپ کې یې څلوېښت تنه ښځې وې، داسې چې:

د لسو نه تر شلو، له یوویشتو تر دېرشو، له یودېرشو تر څلوېښتو، له یوڅلوېښتو نه تر پنځوسو کالو او له یوپنځوسو کالو پورته.

له هغه فزیولوژیک توپیر نه پرته چې د عمر(Aging) له کبله پېښ کې وو، نور د دې ټولو عمرونو لرونکو ښځو IOP د هماغه نړیوال معیار سره یو شان و، په دې معنی چې تر څلوېښت کلنۍ پورې له 11-15mmHg پورې و؛ خو له یوڅلوېښت کالو نه پورته عمر لرونکو ښځو کې بیا دا عدد د 16-24mmHg پورې و.

د نارینه وو درې سوه کسیزه ډله هم د عمر له نظره په پینځو ګروپونو وویشل شوه چې په هر یوه کې شپېته کسان وو، داسې چې:

10-20y لومړی ګروپ، 21-30y دویم ګروپ، 31-40y درېیم ګروپ، 41-50y څلورم ګروپ او له پنځوس کالو څخه پورته پینځم ګروپ.

چې دلته هم هماغه ارقام په لاس راغلل کوم چې په ښځو کې وو.

په دې ډول ویلای شو چې IOP یو ځانګړی وصف لري او هغه دا چې د جنس په لحاظ کوم توپیر نه لري یوازې د عمر په تېرېدو سره دومره لوړېږي چې تقریبا ثابت یې ګڼلی شو او هغه له 11-24mmHg په اوسط ډول 15mmHg څخه عبارت دی چې په بشپړ ډول له نړیوال معیار سره سمون لري.

مناقشه:

په دې علمي څېړنه کې چې د IOP په اړه کوم عدد مونږ لاسته راوړ هغه د نړيوال معيار سره په بشپړ ډول ورته و. په دې مانا چې زمونږ د وګړو د سترګې داخلي فشار له 11څخه تر 24mmHg پورې و چې منځنۍ کچه يې 15mmHg کېږي. (3)

لکه چې دمخه مو وويل چې له دې علمي څېړنې څخه زمونږ اصلي موخه د IOP د نارمل اندازو ټاکنه او معلومول دي کوم چې په پورته ډول ترې يادونه وشوه؛ خو دا مو هم وويل چې دا فشار د يو لړ ناروغيو په اړه هم مونږ ته په زړه پورې معلومات راکوي، تر څو نوموړې ناروغۍ په وخت تشخيص او درملنه يې تر سره شي، لکه په Carboxemia، د اوسپنې د فقدان په کم خونيو او د COPD په ناروغانو کې چې دا فشار په کافي اندازه لوړېږي؛ خو له نېکه مرغه چې د نوموړو ناروغيو په درملنې سره بېرته نارمل حد ته راګرځي او دا ځکه چې دلته دا فشار په ثانوي ډول پورته تللی دی.

د دې فشار د پورته والي ستونزه هغه وخت جدي وي، چې په Primary ډول پورته تللی وي په دې مانا چې يا د AH جوړېدل ډېر شوې وي، يا يې تخليه کمه شوې وي او يا دا دواړه پېښې منځته راغلي وي.

د دې فشار د کمښت ستونزه دومره جدي نه وي او معمولاً نورو ناروغيو په سير کې په ثانوي ډول رامنځته کېږي لکه د بدن د اوبو کمښت او د سستميک فشار ټيټوالی، چې بيا هم د دغه ستونزو په درملنې سره اصلاح کېږي.

لومړی جدول ټول هغه فشارونه راښيي چې د مختلفو وزنونو په وړاندې په Schoitz Tonometer ازموينه کې لاسته راځي.(12)

لومړی جدول

Zeiger-Ausschlag Scala Reading	Augendruck - Pressure, mmHg Tonometerstiftgewicht - Plunger Load			
	5,5 g	7,5 g	10,0 g	15,0 g
0,0	41,5	59,1	81,7	127,5
0,5	37,8	54,2	75,1	117,9
1,0	34,5	49,8	69,3	109,3
1,5	31,6	45,8	64,0	101,4
2,0	29,0	42,5	59,1	94,3
2,5	26,6	38,3	54,7	88,0
3,0	24,4	35,8	50,6	81,8
3,4	22,4	33,0	46,9	76,2
4,0	20,6	30,4	43,4	71,0
4,5	18,9	28,0	40,2	66,2
5,0	17,3	25,8	37,2	61,8
5,5	15,9	23,8	34,4	57,6
6,0	14,6	21,9	31,8	53,6
6,5	13,4	20,1	29,4	49,9
7,0	12,2	18,5	27,2	46,5
7,5	11,2	17,0	25,1	43,2
8,0	10,2	15,6	23,1	40,2
8,5	9,4	14,3	21,3	38,1
9,0	8,5	13,1	19,6	34,6
9,5	7,8	12,0	18,0	32,0
10,0	7,1	10,9	16,5	29,6
10,5	6,5	10,0	15,1	27,4
11,0	5,9	9,0	13,8	25,3
11,5	5,3	8,3	12,6	23,3
12,0	4,9	7,5	11,5	21,4
12,5	4,4	6,8	10,5	19,7
13,0	4,0	6,2	9,5	18,1
13,5		5,6	8,6	16,5
14,0		5,0	7,8	15,1
14,5		4,5	7,1	13,7
15,0		4,0	6,4	12,6
15,5			5,8	11,4
16,0			5,2	10,4
16,5			4,7	9,4
17,0			4,2	8,5
17,5				7,7
18,0				6,9
18,5				6,2
19,0				5,6
19,5				4,9
20,0				4,5

سپارښتنې:

که خپلې تېرې څرګندونې په پام کې ونيسو جوته به شي چې IOP د ډېرو ورو تېروتنو او بې پامېو له کبله لوړېږي او د ړوندوالي په نوم داسې بده او ناوړه ستونزه رامنځته کوي چې درملنه هم نه لري. له دې کبله که ټولنه، د سترګې ناروغان او د سترګې د ناروغيو معالج ډاکتر صاحبان لاندې سپارښتنې په پام کې ونيسي د دې ناخوالې منځته راتګ به تر ډېرې کچې کم شي:

۱- ټول هغه کسان چې د خپل کسب او کار په جريان کې يې سترګې له زيات خطر سره مخ وي (لکه اهنګران، ولېکاران، د ودانيو پلستركاران او رنګمالان...) بايد تر خپلې وسې مخکې له مخکې خپلې سترګې له خطر څخه وژغوري او د ستونزې د پېښېدو په صورت کې ډېر ژر دسترګو ډاکتر ته ورشي.

۲- هغه ماشومان چې د بېلابېلو لاملونو له کبله د سترګو په انتاناتو اخته کېږي بايد والدين يې ساده ونه ګڼي او په خپله ورته د درملتون يا دوکان نه د سترګو څاڅکي وانه خلي.

۳- د درملتونونو او دوکانونو خاوندان بايد د ډاکتر له نسخې پرته هيڅ ډول درمل (په ځانګړي ډول د سترګو هغه) هيچا ته ورنه کړي.

۴- د سترګو د ناروغيو معالج ډاکتران بايد خپل پام له لاسه ورنه کړي او د Steroides څاڅکو کارونه د امکان تر حده محدوده او همدارنګه کوښښ وکړي چې په دې حياتي عضوه کې له اړتيا پرته جراحي مداخلې ونه کړي.

References:

12. Al-Qura'n
13. Alistair K.O. Dennison and Philip I. Murray Oxford Handbook of Ophthalmology. London 2006. Page 271.
14. Arthur C.Guyton MD, John E Hall PhD, Textbook of medical physiology. 12th edition, 2011, chapter 82,
15. Brad Bowling, FRCSEd(Ophth), FRCOphth Consultant Ophthalmic Surgeon, Blackpoll Victoria Hospital, Blackpoll, UK, Copyright © 2011 Elsevier
16. Frank W Newell, MD, Msc (ophthalmology) Newell 1998 page 78.
17. Jack J Kanski, MD, MS, FRCS, FRCOphth Honorary Consultant Ophthalmic Surgeon, Prince Charles Eye Unit, King Edward VII Hospital, Windsor, UK
18. Marilyn Heng & Joseph Ari Greenwald The Toronto Notes 2007 page 30.
19. Robert.M.Berne and Mathew N.levy, Physiology, 4th edition, USA, Mosby 1998.
20. Rod R. Seeley Trent D. staphens Philip Tate Anatomy and Physiology 6th Editon 2003 page 526.
21. Saban Simsek MD professor of clinical ophthalmology basic principles of Ophthalmology 2010 page 143.
22. Staff of American Academy of ophthalmology section10 2011 page 17.
23. www.emedicine.com

پوهندوی دوکتور نجيب الله (امين)
طب پوهنځی- د کوچنيانو څانګه

د اميدوارۍ پر مهال د درملو استعمال

لنډيز:
انسان يو ژوندی موجود دی چې د ژوند کولو په دوران کې په مختلفو ناروغيو اخته کېږي او ميندې د تداوۍ په منظور د دوا څخه ګټه اخلي؛ نو د اميدوارۍ پر مهال بايد د هغو درملو څخه ګټه واخلي چې ماشوم او ځان ته يې زيان ونه رسېږي.
نو FDA اداره په حامله ميندو کې د انلجزيکونو، انتي بيوتيکونو او نورو هغو دواګانو چې په gastro intestinal tract ، غوږ، پزې، ستوني، تنفسي، عقلي، عصبي او داسې نورو سيستمونو په ناروغيو کې د منلو وړ يا مصئون د مباحثې لاندې او د نه منلو وړ يا غير مصئونې دواګانې ښودلې دي.

سريزه:
څرنګه چې ميندې د حاملګۍ پر مهال په مختلفو ناروغيو اخته کېږي، د ناروغيو د درملنې په وخت کې د درملو څخه ګټه اخلي، نو لازمه ده چې د هغو درملو څخه ګټه واخيستل شي چې خپله ميندو او جنين(ماشوم) ته يې زيان ونه رسېږي.
FDA اداره يا د امريکا د خوړو او درملو اداره چې په حامله ښځو کې د حاملګۍ د خطري فکتورونو pregnancy risk factors(PRF) په نظر کې نيولو سره درملو نه يې په پينځو کټګوريو ويشلي دي او پينځه کټګورۍ يې په D-C-B-A او X حروفو نومولي دي چې کټګوري يې په جنين کې د درملو د زيانونو او نقيصې د پيدا کېدو يا د ګټې او تاوان د نسبت په اساس جوړ او ترتيب شوی دی چې په لنډه توګه تر پينځو کټګوريو يادونه کوو:
A کټګوري: په دې کټګورۍ کې مطالعاتو او پلټنې ښودلې ده چې دواګانې په حامله ښځو کې په لومړۍ، دويم او درېيم درې مياشتنۍ دورو کې په جنين باندې د درملو د زيان يا نقيصې کوم شواهد ښودل شوي نه دي او ممکنه جنيني زيان يې ښکاره نه دی.
B کټګوري: په دې کټګورۍ کې مطالعاتو او پلټنې د درملو زيان يا تاوان په حيواناتو کې ښودل شوی نه دی، يوازې د لږ مقاومت راپور ورکړل شوی دی. ددې کټګورۍ د درملو نور زيان په حامله ښځو کې په لومړۍ، دويم او دريمه درې مياشتنۍ دورو کې تحقيق او مطالعات ترسره شوي نه دي او د زيان شواهد هم په کې ښکاره شوي نه دي.
C کټګوري: ددې کټګورۍ د درملو Teratogenic او Embriocidal د بدو اغېزو له کبله په حيواني جنين کې راپور ورکړل شوی دی او بدې اغېزې يې په انساني جنين کې راپور نه دی ورکړل شوی. نو په دې کټګورۍ کې د هغه درملو څخه چې په جنين باندې ګټه يې نسبت زيان ته ډېره وي ګټه واخيستل شي.
D کټګوري: پلټنې او مطالعاتو ښودلې ده چې ددې کټګورۍ دواګانې په انساني جنين باندې بدې اغېزې لري، نو يوازې په هغه حالاتو کې چې د حامله ښځو ژوند په خطر کې وي، د هغو درملو څخه چې موثريت ولري ګټه واخيستل شي.
X کټګوري: په دې کټګورۍ کې مطالعاتو ښودلې ده چې ددې کټګورۍ دواګانې په حيواني او انساني جنين زيان پرېباسي او په حامله ښځو کې يې زيان نسبت ګټې ته ډېر وي، نو په دې اساس ددې کټګورۍ د درملو د استعمال څخه ډډه وکړئ.

نو ددې ستونزې د حل په موخه دغه علمي مقاله د حاملګۍ په دوران کې د درملو استعمال تر عنوان لاندې لیکنه مې ولیکله، ترڅو طبي پرسونل ترې ګټه واخلي.

موخې:

ددې علمي او څېړنیزې مقالې په لاندې توګه دي:

- د هغو درملو د نومونو پېژندنه چې د امیدوارۍ په دوران کې د منلو وړ یا مصئون دي.
- د هغو درملو د نومونو معلومول چې د امیدوارۍ پرمهال د مباحثې لاندې دي.
- د هغو درملو د نومونو ښودنه چې د امیدوارۍ په دوران کې د نه منلو وړ یا غیر مصئون دي.

مواد او کړنلاره:

په دې علمي مقاله کې مې د مختلفو کتابونو، ژورنالونو او انټرنیټي ویب سایټونو څخه د هغه درملو نومونه مې راټول کړي چې FDA اداره یا د امریکا د خوړو او درملو اداره په حامله ښځو کې د حاملګۍ په دوران کې د درملو په باره کې د خطري فکتورونو pregnancy risk factors (PRF) په نظر کې نیولو سره تحقیق کړی دی چې د حاملګۍ په دوران کې استعمالېږي چې نومونه یې په ترتیب سره په لاندې ډول دي:

۱- انـــلـــجیـــزیـــکـــونـــه: Acetaminophen، Meperidine ، Methadone انلجیزیکونه د P R F د B په کټګوري کې شامل او د منلو وړ یا مصئون انلجیزیکونه دي. Codeine او propaxyphene د P R F د C په کټګوري کې شامل او د مباحثې لاندې درمل دي. Ibuprofen د P R F د B په کټګوري کې شامل او د نه منلو وړ یا غیر مصئون انلجیزیک دي چې یوازې د حاملګۍ په درېیمه درې میاشتنۍ دوره کې استعمال شي.

Phenazopyridine ، Fenoprofen، Indomethacin، Ketoprofen، Trimethamine Ketorolac، Meclofenamate Sodium، Naproxen ، Sulindac Piroxica او د P R F د B په کټګورۍ کې شا مل او د نه منلو وړ یا غیر مصئو ن انلجیزیکونه دي او Diflunisal ، Etodolac ، Flurbiprofen Sodium ، Nabumetone , Mefenamicacid ، Tolmetine Sodium، Choline salicylat، Aspirin او د P R F د C په کټګوري کې شا مل او د نه منلو وړ یا غیر مصئون انلجیزیکونو څخه دي.

لاندې جدول د منلو وړ یا مصئون، د مباحثې لاندې او د نه منلو وړ یا غیر مصئون انلجیزیکونه په حاملګۍ کې راښیي

حاملګۍ دوره	د PRF کټګوري	د منلو وړ یا مصئون دي	حاملګۍ دوره	د PRF کټګوري	د مباحثې لاندې دي	حاملګۍ دوره	د PRF کټګوري	د نه منلو وړ یا غیر مصئون دي

Phenazopyridine Diclofenac Diflunisal Etodolac Fenoprofen calcium Flurbiprofen sodium Ibuprofen Indomethacin Ketoprofen ketorolac trimethamine Nabumetone Meclofenamate Sodium Mefenamic acid Naproxen Piroxicame Sulindac Tolmetine Sodium Choline salicylat Aspirin	B B C C B C B B B B C B C B B B C C C	د حاملګۍ په دریمه درې میاشتنۍ دوره کې استعمال شي	Codeine Propaxyphene	C C		Acetaminophen Meperidine Methadone	B B B	

۲- انتي بیوتیکونه: Amoxicillin trihydrat ، Amoxicillin +clovulanic acid ، Cloxacillin، Nafcillin، Penicillin ، G Benzoate ، Penicillin Procaine، Penicillin-v، Methacillin sodium، Carboncillin ، Oxacillin sodium ، Pipracillin sodium، Ticarcillin، ، Cephalexin، Cephazoline، Cefadroxil، Cefaclor ، Cefamandol ، Erythrosine، Cephradine ampecillin+salbactum ، ampecillin، د P R F د B په کټګوري کې شامل د منلو وړ یا مصئون انتي بیوتیکونه دي او Clotrimazol ، Nystatine د P R F د B او C په کټګوري کې شامل د منلو وړ یا مصئون انتي بیوتیکونه دي او Miconazol د P R F د C په کټګوري کې شامل د منلو وړ یا مصئون انتي بیوتیک دي او (I.N.H) Isoniazid چې د C په کټګوري کې شامل د منلو وړ یا مصئون انتي بیوتیک دي خو یوازې د حاملګۍ په اوله درې

میاشتنۍ دوره کې استعمال نه شي. همدارنګه Cefotoxime ، Cefaperazone ، Ceftriaxone ، Ceftazidime ، Ceftizoxime ، Cefuroxime ، Cefixime او د P R F د B په کټګوري کې شامل د مباحثې لاندې انتي بیوتیکونه دي او Gentamicine ، Amikacine Sulfate ، Kenamicine Sulfate ، Tobramycine Sulfate ، Neomycin Sulfate د P R F د C په کټګوري کې شامل د مباحثې لاندې انتي بیوتیکونه دي. Streptomycin Sulfate او Netilmycine Sulfate د P R F د D په کټګوري کې شا مل د مباحثې لاندې انتي بیوتیکونه دي او همدارنګه Nitrofurantin د P R F د B په کټګوري کې شا مل د مباحثې لاندې انتي بیوتیک دي چې یوازې د حاملګۍ په دریمه درې میاشتنۍ دوره کې استعمال نه شي. ، Chlroamphenicol ، Cotrimexazol ، Acyclovir د P R F د C په کټګوري کې شامل د نه منلو وړ یا غیر مصئون انتي بیوتیکونه دي، Sulfisoxazol ، Sulfomethoxazol ، Sulfadiazine ، erythromycin estolate, Sulfasalazine د P R F د B په کټګوري کې شامل د نه منلو وړ یا غیر مصئون انتي بیوتیکونه دي او Tetracycline ، Doxycycline ، Oxy Tetracycline د P R F د D په کټګوري کې شامل د نه منلو وړ یا غیرمصئون انتي بیوتیکونه دي او Metronidazol د P R F د B په کټګوري کې شامل د نه منلو وړ یا غیر مصئون انتي بیوتیک دي چې یوازې د حاملګۍ په اوله درې میاشتنۍ دوره کې استعمال نه شي.

لاندې جدول د منلو وړ یا مصئون، د مباحثې لاندې او د نه منلو وړ یا غیر مصئون انتي بیوتیکونه په حاملګۍ کې رانبیي.

حاملګۍ دوري	د P R F کټګوري	منلو وړ یا مصئون	حاملګۍ دوري	د P R F کټګوري	د مباحثې لاندې دي	د امیدوارۍ دوري	د PR F کټګوري	نه منلو وړ یا غیر مصئون

Chlroampheni col Sulfasalazine Cotrimexazol Sulfisoxazol Sulfomethoxa zol Sulfadiazine Tetracycline Doxycycline Oxy Tetracycline Acyclovir Metronidazol Erythromycin estolate	C B C B B B D D D C B B →	د امیدوارۍ په اوله درې میاشتنۍ دوره کې استعمال نه شي	Cefotoxime Cefaperazone Ceftriaxone Ceftazidime Ceftizoxime Cefixime Streptomycin Sulfate Gentamicine Amikacine Sulfat Kenamicine Sufat Tobramycine Neomycin Sulfate Netilmycine Sulfate Nitrofurantin	B B B B B B D C C C C C D B	→ د امیدوارۍ په دریمه درې میاشتنۍ دوره کې استعمال نه شي	Amoxicil lin trihydrat Amoxicil lin +clovule nicacial Cloxacill in Nafcillin Penicillin G Benzoate Penicillin Procine Pencillin -v Methacill in sodium Corbenci llin Oxacillin sodium Pipracilli n sodium Ticarcilli n Cephalex in Cephazol ine Cefodrox il Cefaclor Cefaman dol Cefaroxli ne Cephrodi ne Erythroci ne(base) Clotrmaz ol Miconaz ol Nystatine I.N.H Ampecill in Ampecill in+salbac tum	B B B B B B B B B B B B B B B B B B B B B C C B C C → B B	د امیدوارۍ په اوله درې میاشتنۍ دوره کې استعمال نه شي

۳- عصبي دواګانې: Phenobarbital، phenytoin د P R F د D په کټګورۍ کې شامل او د مباحثې لاندې درمل دي او carbamazepine د P R F د C په کټګورۍ کې شامل د نه منلو وړ یا غیر مصئون درمل دي، valproic acid د P R F د D په کټګورۍ کې شامل د نه منلو وړ یا غیر مصئون او ergotamine د P R F د X په کټګورۍ کې شامل د نه منلو وړ یا غیر مصئون درمل دي.

لاندې جدول د منلو وړ یا مصئون، د مباحثې لاندې او د نه منلو وړ یا غیر مصئون د عصبي دواګانې په حاملګۍ کې راښیي

دحاملګۍ دورې	د P R F کټګوري	د مباحثې لاندې دي	دحاملګۍ دورې	د P R F کټګوري	د نه منلو وړ یا غیر مصئون
	D D	phenytoin phenobarbitone		C D X	Carbamazepine Valproic acid ergotamine

۴- عقلي دواګانې: Hydroxyzine د P R F د C په کټګورۍ کې شامل د منلو وړ یا مصئون درمل دي چې د حاملګۍ په اوله درې میاشتنۍ دوره کې استعمال نه شي. Lithium د P R F د D په کټګورۍ کې شامل د منلو وړ یا مصئون درمل دي او د حاملګۍ په اوله درې میاشتنۍ دوره کې استعمال نه شي. haloperidol د P R F د C په کټګورۍ کې شامل د منلو وړ یا مصئون درمل دي او amitriptyline، imiperamine، nortriptyline د P R F د D په کټګورۍ کې شامل د مباحثې لاندې درمل دي. همدارنګه protriptyline، chlorpromazine hydrochloride, Fluphenazine , Thioridazine د P R F د C په کټګورۍ کې شامل د مباحثې لاندې درمل دي او Diazepam، Lorazepam، , Midazolom hydrochloride, Oxazepam, Prozepam د P R F د D په کټګورۍ کې شامل د مباحثې لاندې درملونه دي او temazepam، Quarezepam، Flurazepam hydrochloride, estazolam, triazolam د P R F د X په کټګورۍ کې شامل د مباحثې لاندې درملونه دي.

لاندې جدول د منلو وړ يا مصئون، د مباحثې لاندې او د نه منلو وړ يا غير مصئون عصبي دواګانې په حاملګۍ کې راښيي:

حـــاملګۍ دورې	د P R F کټګوري	د منلو وړ يا مصئون	حاملګۍ دورې	د P R F کټګوري	د مبـاحثې لانـدې دي
د اميدوارۍ په اوله درې مياشتنۍ دوره کې استعمال نه شي				D	amitriptyline
	C	Hydroxyzine		D	Imiperamine
				D	nortreptyline
				C	protriptyline
				C	chlorpromazine hydrochloride
				C	Fluphenazine
	D	Lithium		C	thioridazine
				D	Diazepam
				X	estozolam
	C	Haloperidol		X	Flurazepam hydrochloride
				D	Lorazepam
				D	Midazolom hydrochloride
				D	Oxazepam
				D	Prozepam
				X	Quarezam
				X	temazepam
				X	triazolam

۵- غــوږ، پــزه او ســتونــی: Diphenhydramine ، Dextromethorphen د P R F د C په کټګورۍ کې شامل د منلو وړ يا مصئون درمل دي او Pseudoephidrine او bromipheniramine maleat د P R F د C په کټګورۍ کې شامل د نه منلو وړ يا غير مصئون درمل دي او Cyproheptadine Hydrochloride ، Dimenhydronate د P R F د B په کټګورۍ کې شامل د نه منلو وړ يا غيرمصئون درمل دي.

لاندې جدول د غــو ږ، پــوزې او ســتونــې د منلو وړ يا مصئون، د مباحثې لاندې او د نه منلو وړ يا غير مصئون دواګانې په حاملګۍ کې راښيي:

حاملګۍ دورې	د P R F کټګوري	دمنلـو وړ يـا مـصئون	حاملګۍ دورې	د P R F کټګوري	د مباحثې لاندې دي	حاملګۍ دورې	د P R F کټګوري	د نـه منلـو وړ يــا غيــر مصئون

	C C	Diphenhydr omine Dextrometh orphan		C	Pseudo ephedrine		C B B	Brompheni ramin maleat Cyprohepta dine Hydrochlor ide Dimenhydr inate

۲- هاضمي جهاز دواګانې: trimethobenzamid ، Nizatidine, Semithicone، Docusate , Bisacodyl , Psyllium, د P R F د C په کټګوري کې شامل منلو وړ يا مصئون درملونه دي او Calcium carbonate، Sodium Bicarbonate د P R F د C په کټګوري کې شامل منلو وړ يا مصئون درملو نه دي، خو د حاملګۍ په اوله درې مياشتنۍ دوره کې استعمال نه شي. همدارنګه Magnesium hydroxide، Ranitidine, Femotidine, Cimitidine , Magnesium sulfate, د P R F د B په کټګوري کې شامل منلو وړ يا مصئون درملونه دي او Metoclopromide د P R F د B په کټګوري کې شامل د مباحثې لاندې درمل دي او Prochlorperazine د P R F د C په کټګوري کې شامل د مباحثې لاندې درمل دي.
لاندې جدول منلو وړ يا مصئون، د مباحثې لاندې او د نه منلو وړ يا غير مصئون د هاضمي جهاز دواګانې په حاملګۍ کې رابښيي:

حاملګۍ دوره	د P R F کټګوري	منلو وړ يا مصئون	حاملګۍ دوره	د P R F کټګوري	د مباحثې لاندې

د امیدواری په اوله درې میاشتنۍ دوره کې استعمال نه شي →	C C C B B C B B B C C C C	Trimethobenzamid Calcium carbonate Sodium Bicarbonate Magnesium hydroxide Magnesium sulfate Semithicone Cimitidine Famotidine Ranitidine Nizatidine Psyllium Bisacodyl Docusate		B C	Metoclopromide Prochlorperazine

۲- تنفسي دواګانې: thiophyline، Metaproterenol، Beclomethazine Dipropionate، Flunisolids، Triamcinoline Acetonide، Budosonid د P R F د C په کټګوري کې شامل او منلو وړ یا مصئون درمل دي او Terbutalineد P F R د B په کټګوري کې شامل او منلو وړ یا مصئون درمل دي. همدارنګه Epinephrine، Beta methazone، Dexamethasone، Fludro cortisone، Triamcinolone، Hydro cortisone، Methyl prednisolone، Prednisolone، prednisone، د P R F د C په کټګوري کې شامل او نه منلو وړ یا غیر مصئون درملونه دي او Cortisone د P R F د D په کټګوري کې شامل او نه منلو وړ یا غیر مصئون درمل دي.

لاندې جدول د منلو وړ یا مصئون، د مباحثې لاندې او نه منلو وړ یا غیر مصئون تنفسي دواګانې په حاملګۍ کې رانښیي:

حاملګۍ دورې	د P R F کټګوري	منلو وړ یا مصئون	حاملګۍ دورې	د P R F کټګوري	نه منلو وړ یا غیر مصئون

	C	thiophyline		C	Epinephrine
	C	metaproternol		C	Betamethazone
	B	terbutaline		D	Cortisone
	C	Beclomethazone Dipropionate		C	Dexamethasone
	C	Flunisolids		C	Fludrocortisone
	C	Triamcinoline inhalant		C	Triamcinolone
				C	Hydrocortisone
				C	Methyl prednisolone
				C	Prednisolone
				C	prednisone

۷- نورې دواګانې: Heparin د P R F د C په کټګوري کې شامل منلو وړ یا مصئون درمل دي اوInsuline د P R F د B په کټګوري کې شامل منلو وړ یا مصئون درمل دي. همدارنګه Warfarine، Acetohexamide، tolbutamide, , Glyburide tolazamide ، د P R F د D په کټګوري کې شامل نه منلو وړ یا غیر مصئون درمل دي او Chlorpromide, Glipizide د P R F د C په کټګوري کې شامل نه منلو وړ یا غیر مصئون درمل دي.

لاندې جدول منلو وړ یا مصئون، مباحثې لاندې او نه منلو وړ یا غیر مصئون نورې دواګانې په حاملګۍ کې راښیي:

حاملګۍ دوره	د P R F کټګوري	منلو وړ یا مصئون	حاملګۍ دوره	د P R F کټګوري	نه منلو وړ یا غیر مصئون
	C B	Heparin Insulin		D D C C D D D D	Warfarine Sulfonylurea agent Acetohexamide Chlorpromide Glipizide Glyburide Tolazamide Tolbutamide

پایله:

د فارمکالوژي د مطالعې څخه ښکاره ده چې دوا د منلو وړ یا مصئون، د مباحثې لاندې او د نه منلو وړ یا غیر مصئون په کټګوریو ویشل شوي دي چې یو شمېر دواګانې حامله میندو او جنین ته یعنې دواړو ته ګټور او مصئون دي او یو شمېر دواګانې حامله میندو ته مصئون، ولې جنین ته غیر مصئون دي او یو شمېر دواګانې پر حامله میندو او جنین باندې بدې اغېزې کوي.

د یادونې وړ بولم چې ښاغلي ډاکتر صاحبان په نسخه نویسۍ کې حامله میندو ته د دوا د منلو وړ یا مصئون، د مباحثې لا ندې درمل او د نه منلو وړ یا غیرمصئون درملو ته پاملرنه وکړي.

وړاندیزونه:

۱ - ښاغلي داکتر صاحبان او طبي پرسونل دې د نسخه نویسۍ په وخت کې د FDA د حاملګۍ په وخت کې د درملو کټګوري ګانې په پام کې ولري او نسخه دې ولیکي.

۲- حامله میندې دې په خپل سر او د ډاکتر د هدایت او سپارښتنې پرته د دوا خوړلو څخه دې ډډه وکړي.

۳- درملتونونه او د درملو د خرڅلاو ځایونه دې په خپل سر او د ډاکتر د نسخې پرته د دوا د خرڅولو څخه ډډه وکړي.

References:

1 – Alon H.decharney, Lauren Nathan, current obs / Gyn diagnosis and Treatment, 9th Edi ch: 39 pp; 752

2 – Charles loey, lorol Armstrans, nommi ingreme, Leonard L .lance, drug information hand – book, 3rd Edi, 1996 pp:10

3- Corol K. Take tone, June hurl Burt hodding Donna, m Kraus, pediatric dosage hand book, 2001 -7th Edi –pp:16

4- William w.Hay Jr , Anthony R . Hay ward, Myron J Levin, Judith m sand haemer 14th Edi ch: 38 pp:1101

5- http;//www dr spoke .com/article /0,1510,5472 ,00,html

6- Jenson HB and Baltimore RS, pediatric infectious diseases- principles and practice Norwalk, CT: Appleton and Lange, 1995.

7- William w.Hay Jr, Anthony R. Hay ward, Myron J Levin, Judith m sand hammer 14th Edi ch: 38 pp: 1101.

8- yalfe SJ and Aranda JV, pediatric pharmacology: therapeutic principles in practice, Philadelphia, PA, WB saunders company, 1992.

پوهندوی بريالی (ولي زاده)
طب پوهنځی- داخله څانګه

شحمي ځيګر

لنډيز:

غير الكوليک شحمي ځيګر ناروغان په شديد ډول کبدي ناروغيو نه اخته کېږي او په ډېرو ناروغانو کې شحمي ځيګر د شديدو ناروغيو لامل ګرځي، لکه قلبي، وعايي، دماغي، ستروک او نور. په تدريجي ډول په چاغو وګړو کې د وزن کموالی د شحمي ځيګر پېښې کموي، اما په اني ډول چاغ وګړو کې د وزن کمول د خطراتو لامل ګرځي. شحمي ځيګر د الکول، د الکولو کاروني، متابوليک سندروم يعنې ديابت، وينې لوړ فشار، چاغوالي او د ليپيدو د ګډوډيو سره يوځای وي.

سريزه:

د انسان په بدن کې ځيګر يوه لويه عضوه ده چې د ګېډې په ښي علوي برخه کې ځای لري چې ډېر مغلق او پېچلي ساختمان لري او ډول ډول حياتي دندې ترسره کوي، لکه د ګلايکوجن، ويتامينونو، اوسپنې او منرالونو ذخيره کول، د پروتينونو، شحمياتو استقلاب، د مکروبونو وژل، غيرتوکسيک کول او داسې نور. څرنګه چې د ځيګر وزن پنځه سلنه د وازدو څخه جوړ دی او کله چې نوموړې کچه لوړه شي او د ځيګر په حجراتو کې شحمي ذرات ځای په ځای شي، غوړ ځيګر بلل کېږي.
شحمي ځيګر داسې يو حالت دی چې له امله يې ناروغان هېڅکله په ځانګړې کلنيکي بڼه ډاکتر ته مراجعه نه کوي؛ خو کله چې ناروغ د نورو کتنو لپاره لټول کېږي او يا د ګېډې التراساوند د بل هدف لپاره ترسره کېږي، شحمي ځيګر په کې پېژندل کېږي. په ورځنيو کتنو، روغتونونو او شخصي کتنځيو کې ليدل کېږي چې زياتره د ناروغانو د التراساوند معاينې له پلوه د شحمي ځيګر پېښې مخ په ډېرېدو دي چې د ډېرو ناروغانو لپاره يې ډول ډول روحي او فکري ستونزې پيدا کړې دي.
دا چې دا ډول ناروغي په خپل وخت او زمان ونه پېژندل شي، د ډول ډول خطراتو د پېښېدو لامل ګرځي، لکه د ځيګر سيروز، سرطاني پېښې او په اميدوارو ميندو کې د اميدوارۍ زيان او داسې نورې پېښې رامنځته کوي. د بلې خوا چاغوالی، مال نوتريشين(خوارځواکي)، شکر، د شحمي غذاګانو، الکولو کارونه او د تبولنې په وګړو کې د وينې د فشار لوړوالي زمونږ په هېواد کې مخ په ډېرېدو دي چې د شحمي ځيګر د عمده لاملونو څخه ګڼل کېږي. که چېرې پورتنۍ ناروغۍ تر کنترول لاندې ونيول شي، خطرناکې پېښې به يې يو اندازه کنترول شي. د يوې څېړنې له مخې چې ليدل شوي دي چې د شحمي ځيګر پېښې په مختلفو هېوادونو کې ۱۰-۲۴ سلنې ته لوړې شوي دي؛ ۷۰٪ د شحمي ځيګر پېښې په چاغو وګړو کې ليدل شوي، ۳۰٪ په غير الکوليکو وګړو کې ليدل شوي. ددې ناروغۍ ۳۳٪ پېښې په اروپايي امريکايانو کې، ۴۵٪ سلنه پېښې هسپانوي امريکايانو او ۲۴٪ سلنه پېښې په افريقايي امريکايانو کې ليدل شوي دي؛ نو د پورتنيو اړتيا له مخې مو اړينه وګڼله تر څو د شحمي ځيګر تر سرليک لاندې يوه علمي مقاله خپلو هېوادوالو ته وړاندې کړم.

موخه:

خپلو طبي کارکوونکو او هم مسلکانو ته د علمي او با ارزښته معلوماتو وړاندې کول او د شحمي ځيګر د امکان تر حده د مخنيوي لارې چارې په ګوته کول.

مواد او کړنلاره:

ددې علمي مقالې په ترسره کولو کې د نړۍ د مشهورو تکس بوکونو، د داخلي کتابونو، علمي ژورنالونو، نسايي ولادې تکس بوکونو، انټرنيټ او د طب پوهنځي د هغې کتابونو څخه چې په تدريس کې شامل نه دي، ګټه اخيستل شوې او معلومات راټول شوي دي چې د مقالې په اخرنۍ برخه کې په معياري ډول ريفرنس يې ورکړل شوي دي.

تعريف:

هغه کبدي لويوالی چې د شحمي موادو(ترای ګلسرايد) د خپرې ارتشاح له کبله په کبدي حجراتو کې منځته راځي، هغې ته شحمي ځيګر وايي او دا يو ډېر عمومي کلينيکي او پتالوژيک افت دی چې په رنځورانو کې ليدل کېږي، که څه هم لږه شحمي ارتشاح ډېره ګذري او هيڅ ډول کلينيکي اعراض نه ورکوي؛ خو بيا هم دوامداره او پرمختللې شحمي ارتشاح د کبدي دندو د خرابوالي او د داسې اعراضو د منځته راتللو لامل ګرځي چې ډېر زيات غور او څېړنه ورته په کار ده.(۱)

د شحمي ځيګر لاملونه:

شحمي ځيګر معمولاً د الکولو د کارونې او متابوليک سندروم يعنې ديابت، د وينې لوړ فشار، چاغوالی او د ليپيدو د ګډوډيو سره يوځای وي، يا دا چې په ځانګړي ډول د يو درمل له امله رامنځته شي، ډېر اسباب يې د ناروغ عمر، جغرافيايي موقعيت او متابوليک نوتريشن پورې اړه لري. د متابوليک لاملونه چې شحمي ځيګر منځته راوړي، عبارت دي له بيتا لايپو پروتنيميا، ګلايکوجن ذخيروي ناروغي، د حاملګۍ حاد شحمي ځيګر، لايپودستروفي او نور.(۲)

نوتريشن لاملونه لکه مال نوتريشن، په شديد ډول د وزن ضايع کېدل، جيجنيو ايليل بای پاس چې د چاغوالي د کمښت لپاره تر سره کېږي، ګاستريک بای پاس، جيجونل ډای ورتيکولوزس، د ځنې درملونو کارونه هم د شحمي ځيګر لامل کېږي لکه **Amiodarone, methotrexate, diltiazem, expired Tetracycline, highly active antiretroviral therapy, glucocorticoids, tamoxifen, environmental hepatoxins(e.g., phosphorus, mushroom poisoning)**

ځينې نور حالتونه لکه د ويټامين A ډېر استعمال، الکول کارونه، د ډېر خوراک کول، د کولسترول او ترای ګلسرايد ډېروالی او داسې نور.(۳،۴،۵)

په لنډه توګه د شحمي ځيګر لپاره خطري فکتورونه په لاندې ډول دي:

- د معدې بای پاس جراحي
- د کولسترول د کچې لوړوالی
- په وينه کې د ترای ګلسرايد لوړه کچه
- مال نوتريشن
- متابوليک سندروم
- چاغوالی
- په اني ډول د وزن کموالی
- د ځينو توکسينونو او کيمياوي توکو کارونه
- تايپ ۲ شکر

- ویلسن ناروغي

په افریقا ، اسیا او جنوبي امریکا کې د پروټین فقدان د شحمي کبد عمده سبب دی چې اکثراً په ماشومتوب او کوچنیوالي کې منځته راځي او دغه کبدي ستونزې د کوارشیرکور د نورو اعراضو سره ملګرتیا کوي. هغه کاهلان چې د کهولت په دیابیتس باندې اخته وي او زیات چاغ دي او یا یې ناروغي ښه کنټرول شوې نه وي، په دا ډول ناروغۍ اخته کېدای شي. په چاغوالي کې د کبد شحمي ارتشاح نشته، خو کله چې د ناروغ وزن کم کړای شي، شاید دا افت له منځه لاړ شي. کوشنګ سندروم او هغه رنځوران چې زیات مقدار کورتیکوستروییډ اخلي، هم د کبدي شحمي ارتشاح سره مخامخ کېږي.(۱، ۲، ۳)

په ډېرو مزمنو ناروغیو کې چې د نوتریشن او میتابولیزم له ګډوډۍ څخه پیدا کېږي، د شحمي موادو مقدار په کبدي حجراتو کې زیاتېږي؛ د مثال په ډول په السراتیف کولایتس، مزمن دیابیتیک التهاب، مقاوم قلبي عدم کفایه، په دې ټولو پېښو کې د ژوند په اخرو شپو کې شحمي کبد منځته راځي. همدارنګه **HIV** ، هپاتایتس سي او د الفا یو انتي ترپسین فقدان.(۷، ۲)

هغه ناروغان چې تر ډېره وخته پورې د وریدي هایپرالیمنتري موادو سره تغذي شوي وي، کبدي حاده شحمي ارتشاح چې د کبدي حجراتو د نکروزس سره ملګرې وي او کلینیکي اعراض منځته راوړي ځینې هیپاتوتوکسین مواد ددې پېښې مسئولیت په غاړه اخلي. کاربن مونو اکساید او ډي ډي ټي او د هغو موادو خوراک چې ژېړ فاسفورس لري، کبدي ارتشاح منځته راوړلی شي. همدارنګه حاد او یا دوامدار الکولیزم په ناڅاپي ډول د لوی کبد د پیدا ایښت او شحمي ارتشاح لامل کېدای شي او فیټي لیډن کبد منځته راوړي. په حاد الکولیزم کې یوه لړه اندازه د کبد شحمي ارتشاح پیدا کېږي، خو دا حالت ګذري دی او کوم کلینیکي اهمیت نه لري. د حاملګۍ حاده کبدي ارتشاح په دویم او دري میاشتو معیاد کې لیدل کېږي. دا افت نادر دی، خو که پیدا شي، وژونکې پېښه د ناروغۍ اوصاف د زړه بدوالي، کانګې، د ګېډې شدید درد، د پښتورګو عدم کفایه او کوما ده. همدارنګه بل ډول یې هغه شکل دی که چېرې حاملې ښځې ۳-۱۲ ګرامه تتراسایکلین د ورید له لارې ورکړل شي، په پایله کې حاد شحمي کبد او ژونکي هیپاتیک حادثه منځته راوړي او دا پېښه ډېر ژر ناروغ د مرګ خواته راکاږي.(۲، ۱)

پتوجنیزس:

هغه شحم چې په کبد کې ذخیره کېږي زیات مقدار ترای ګلسراید ، لږ مقدار فاسفولیپید او کولسترول لري او د کبدي حجراتو په سایتوپلازم کې د واکېلونو په څېر معلومېږي. په وخیمو پېښو کې هره کبدي حجره ماوفه ده او د کبد مجموعي وزن ۳۰-۳۰ سلنه شحمي مواد جوړوي. د ترای ګلیسراید تراکم د الکولو څښاک او د پروټین فقدان ټول په حیواناتو کې د شحمي کبد د پیدا ایښت لامل ګرځي.

کلینیکي بڼه:

ډېر هغه ناروغان چې پرمختللي او یا لږ شحمي ارتشاح لري، د هېڅ ډول اعراضو څخه ګیله من نه دي. ډېره زیاته شحمي ارتشاح او هغه چې په ناڅاپي ډول پیل کوي، د ګېډې د شدیدو دردونو او بې اشتهایۍ سره ملګرې وي. په اکثرو پېښو کې سخت او لوي کبد موندلی شو، په هغو الکولیک ناروغانو کې چې کولانجایتس پیدا شوی وي، ژېړۍ څرګندېږي.(۴، ۵)

په الکولیک شحمي لوی کبد کې د **BSP** احتباس، هایپربیلیروبینیمیا او په سیروم کې د الکالین فاسفتاز زیاتوالی منځته راځي او د کولیستاتیک مرحله وصفي ده. زیاترو ناروغانو کې د متابولیک سندروم نښې نښانې لکه چاغوالی هایپرلپیډیما ، ټایپ ۲ دیابټ او د وینې د فشار لوړوالی شتون لري. دغه ډول حملات متناوب دي او باید د خارج کبدي صفراوي انسداد څخه جلا کړای شي. د مربوطه ستونزو د سمون، د غذایي رژیم درستوالی او د میتابولیک ګډوډۍ له منځه وړل په ډېرو پېښو کې په کبد کې د ټولو شوو شحمي موادو د حل لامل ګرځي او یو بشپړ کلینیکي ښه والی پیدا

کېدونکی دی. په دوامداره او ثابت شحمي کبد او مزمن الکولېزم کې د سیروزس علامې راپیدا کېدای شي، لیکن کوم ربښتیني شواهد په لاس کې نشته چې ووایو چې په رښتیا شحمي کبد د سیروزس په لور پرمختګ کوي. ناڅاپي مړینه د اضافي انتاناتو او په سږو کې د شحمي امبولي څخه منځته راځي.(۳)

تشخیص:

که چېرې په مزمن الکولیک، مل نوتریشن او ناکنترول شوي دیابیتس ناروغانو کې سخت، بې درده لوی کبد ولیدل شي او په لړه اندازه د کبدي دندو ګډوډۍ سره ملګري وي، په شحمي کبد دلالت کوي او همدارنګه چاغ خلک ددې پېښې سره مخامخ کېدای شي. د تشخیص ګټوره لاره د ستنې بایوپسي ده چې په کبد کې شحمي ارتشاح او د هغې اسباب څرګندوي. د حامله ښځې په حاد شحمي کبد کې خصوصا چې د تتراسایکلین څخه پیدا شوی وي او یا هغه خلک چې په ریز سندروم اخته دي، د کبدي حجرو په سایتوپلازم کې واړه واکېولونه ښکارېږي، حال دا چې په کبدي ناروغیو کې لوی واکېولونه د لیدنې وړ دي. ددې ناروغۍ تشخیص د ګېډې د التراساونډ په وخت کې زیاتره ښودل کېږي، هغه هم چې د بلې ناروغۍ لپاره توصیه شوی وي. په روتین ډول د فزیکي معاینې په وخت کې هم شحمي ځیګر لپاره ځانګړې معاینه نه ترسره کېږي، تر څو وپېژندل شي. یوازې هغه وخت چې د ځیګر انزایماتیک معاینات ترسره کېږي، د تشخیص لپاره د ډاکتر پاملرنه ورته راګرځي.(۲، ۷)

کله کله که چېرې فزیکي کتنه کې د ځیګر د جس په وخت کې لوی کبد جس شي، کېدای شي چې شحمي کبد ته پاملرنه وکړي.

درملنه:

درملنه دې پورې اړه لري چې د ناروغۍ لامل څه شی دی او خطري فکتورونه باید له منځه یوړل شي، د غذایي فکتورونو ته پام اړول، د الکولو د څښاک څخه ډډه او د توکسین له منځه وړل او د نورو میتابولیک ګډوډیو سمون پرته له شک څخه ښه والی پیدا کوي. د لیپوتروفیک موادو د استعمال لپاره لکه (کولین) هېڅ ډول ضرورت نشته، ډاکتر باید خپله توجه د الکولو پرهېز، د دیابیتس کنترول، د وزن بایللو او د کلمو امتصاص ته راوګرځوي. په لکولیک شحمي کبد کې وروسته له څلورو اتو اونیو څخه که چېرې ناروغ کافي غذایي رژیم او د شرابو خوړولو څخه ډډه وکړي، په تدریجي ډول شحم له کبد څخه ورکېږي او کلنیکي ښه والی منځته راځي، په اساسي توګه علما د ځیګر ترانسپلنتیشن ته ترجیح ورکوي.(۳، ۴، ۵)

پایله:

په پایله کې دا جوته شوه چې شحمي ځیګر د بېلابېلو لاملونو له امله رامنځته کېږي چې د ډول ډول ناروغیو او ستونزو د راولاړېدو سبب ګرځي او ځانګړې پاملرنې ته اړتیا لري چې هر یو یې په اړونده ځای کې څرګند شوی.

مناقشه:

د یوې څېړنې له مخې چې لیدل شوي دي د شحمي ځیګر پېښې په مختلفو هېوادونو کې ۱۰-۲۴ سلنې ته لوړې شوي دي، ۷۰٪ د شحمي ځیګر پېښې په چاغو وګړو کې لیدل شوي، ۳۰٪ په غیر الکولیکو وګړو کې لیدل شوي دي، ۳۳٪ پېښې یې په اروپایي امریکایانو کې، ۴۵٪ سلنه پېښې هسپانوي امریکایانو او ۲۴٪ سلنه پېښې د شحمي ځیګر په افریقایي امریکایانو کې لیدل شوي؛ څرنګه چې په غربي نړۍ کې الکول ډېر کارول کېږي، نو د شحمي ځیګر پېښې په کې هم ډېرې دي، خو زموږ په هېواد کې هم سره له دې چې د الکولو کارونه کمه ده پېښې یې بیا هم ډېرې شتون لري چې لاملونه یې تر یو حده د شحمي غذاګانو، غوړیو کارونه او د فزیکي فعالیت لږوالی دي.

وړاندیزونه:

- ټول هغه ناروغان چې شحمي ځيګر لري ورته سپارښتنه کېږي چې په تدريجي ډول خپل وزن کم کړي.
- دا ډول ناروغان بايد په منظم ډول تمرينات او فزيکي فعاليتونه ترسره کړي.
- دا ډول ناروغان بايد خپل وزن په اني ډول کم نه کړي، ځکه چې زيانمنوونکې پايلې لري.
- کله کله د ويتامين E کارونه ګټور تماميږي.
- د قلبي وعايي خطراتو د مخنيوي لپاره بايد ناروغان الکول، تنباکو او سګرت څکول بند کړي.
- که چېرې ناروغان د شحمي ځيګر سره يوځای ديابټ ولري، بايد خپل شکر هر وخت معاينه او د خپل ډاکتر د لارښوونې سره سم يې کنترول کړي.
- هغه درمل چې د شحمي ځيګر لامل ګرځي، بايد بې ځايه ونه کارول شي.
- په اضافي مقدار هغه غذاګانې چې د شحمياتو او کولسترول کچې يې لوړې وي، بايد ونه کارول شي.
- حامله ميندې بايد پر شحمي ځيګر له اخته کېدو څخه وژغورل شي، يعنې که چېرې د اميدوارۍ پر مهال په يوې مور کې د ګېډې درد، کانګې او زيړی وکتل شو، بايد شحمي ځيګر خواته فکر وشي.

Abstract:

Non alcoholic fatty liver can not be causes of Sevier liver diseases, but excessive use of Alcohol, fatty diet and under activity cause fatty liver and fatty liver can face with Sevier diseases like, Cardio vascular, stroke, and other.

Gradually loses of the Wight can reduce fatty liver, but suddenly losses of the weight can be danger in fat people.

ماخذونه:

۱. ظفرزی، محمد ظاهر، د ځيګر ناروغي، پوهاند درسي کتاب تاليف، د داخلي څانګه طب پوهنځی، ننګرهار پوهنتون.(۲۰۳-۲۰۷).

2. Frank W.Jackson, M.D. available on: www.gicare.com/diseases/fatty-liver.aspx

3. GPS and nurses to patients during consultation UK available on: www.patient.co.uk/health/fattly-liver-disease.htm .

4. Leon Schiff, Eugene R. Schiff, Diseases of the Liver, J.B.Lippincott Company 1993. Philadelphia. PP(825-839).

5. Stephen J. McPhee-Maxine A. Papadakis, Current Medical Diagnosis and Treatment MC Grew-Hill Company 2011 USA.PP(659-661).

6. Wikipedia, free encyclopedia available on: en.wikipedia.org/wiki/Fatty_liver.

7. Wikipedia, the free encyclopedia available on: en.wikipedia.org/wiki/Non-alcholic_fatty_liver_diseses.

8. Wikipedia, the free encyclopedia available on: en.wikipedia.org/wiki/Non-alcholic_fatty_liver_diseses.

پوهندوی دوکتور احسان الله (احسان)
طب پوهنځی- فزیولوژي څــــانګه

د مور پر فزیولوژۍ د ډېرو بچو ناوړه اغېزې

لنډیز:

په یو څو ټکو کې دا مقاله داسې رالنډولی شو چې د مور د روغتیا په موخه د بچیو تر منځ د مناسب وخت تېرېدنه یو خو ډېره اړینه ده او بل دا چې نه یوازې دا چې ناروا نه ده بلکې روا او آن د یو الهي حکم پر ځای کول دي.

سریزه:

الله ج فرمایي: لاَتُضَارَ والِدة بِولَدِهَا... الایه (البقرة ۲۳۳)
ژباړه: (ضرر دې نه رسول کېږي مور ته په سبب د ولد د دې سره)

الهي حکم روښانه او څرګند دی چې مور ته دې د هغه د بچي له لاسه ضرر نه رسول کېږي. دا خو د دې ایت شریف اجمالي معنی ده؛ خو تفسیر یې د ټولو هغو زاویو نه کېدی شي له کومو نه چې مور ته د خپل ماشوم له لاسه ضرر رسول کېږي او دا کار یا د امیدوارۍ په وخت کې او یا هم د شیدو ورکولو په وخت کې کېدونکی دی.
مونږ به د موضوع په اړه د دې ایت د طبي اړخ په تفسیر خپل کار راټول کړو. زما موخه د دې علمي مقالې له لیکلو څخه دا ده چې ګران لوستونکي په دې خبره پوه شي چې مور ته څنګه د خپل بچي له لاسه ضرر رسول کېږي او څنګه کولی شو چې مور د خپلو بچو له شر څخه په امان کړو.
ښاغلیو لوستونکو! کومه موضوع چې ما ته د فزیولوژۍ دیپارتمنت زما د علمي ترفیع د یو فرعي اثر په توګه ټاکلې، په خپل ځای یو مناسبه خبره ده، خو په اصل کې دا د ټولې انساني ټولنې یوه هغه ستره او بنسټیزه ستونزه ده چې نن سبا ورسره مخ ده.
یوازې په دومره توپیر چې په اسلامي لحاظ د نفوسو د کنترول موخه د مور روغتیا په پام کې نیول دي او په بشري او مدني لحاظ د نړۍ د نامسلمانو هېوادونو موخه بیا د نفوسو له کنترول نه بل ډول ده او هغه دا چې بیا به دژوند اسانتیاوو ته لاس رسی ګران شي.
له دې عنوان څخه موخه دا ده چې د بچو په راوړلو کې باید مناسب(شرعي) واټن په پام کې ونیول شي او هغه دا چې د دوو بچو ترمنځ باید لږ ترلږه درې کاله واټن موجود وي.(1)
زمونږ ټولنه چې په علمي لحاظ ډېره وروسته پاتې ده بېخي بل ډول فکر لري او د خپل دین نه د ناخبرۍ له کبله داسې انګېرې چې ګوندې دا یوه ګناه ده او یا د رزق او روزۍ مسئله په منځ کې ده؛ خو خبره د روزۍ په اړه هم روښانه ده(و ما من دابة فی الارض الا علی الله رزقها. الایه. هود سورت ۶ ایت) او د اولاد د کنترول په اړه هم.
نوره نړۍ خپله پروژه په ډېر جدي ډول څاري چې د ۲۰۱۱ میلادي کال د اکتوبر په یو دېرشم یې د نړۍ د هغه ماشوم نوم ولیکه چې دا شمېر یې اوه میلیاردو ته ورساوه او دا د هند په اتر پردېش ایالت کې د نرګس په نوم د یوې نجلۍ زېږېدنه وه.(۸)

د اصلي موضوع نه دمخه غواړم هغو ستونزو ته يو ځغلنده کتنه وکړم چې د بېلابېلو لاملونو له کبله ورسره زموږ د هېواد ميندې لاس او ګرېوان او په پای کې يې په روغتيا ناوړه اغېزه کوي. که دا ستونزې په يوه ټکي کې راونغاړم؛ نو وبه وايم چې بې علمي يا ناپوهي ده، خو که يې لږ څه راوسپړم نو خبره خامخا غزېږي.
هغه څوک چې دمخه تر هغه چې د چا ښځه يا مور شي د يو پلار اولاد وي؛ خو هغه پلار ورته په خپل مال کې د ميراث په نوم خپل حق ورکول شرم بولي؛ نو چې د يو چا په اولادولۍ کې دا حالت وي چې اولاد د پلار د زړه ټوټه ګڼلی شي؛ نو په ښځې ولۍ يا مورولۍ کې به يې حالت څه وي؟
د هېواد د پوهنيزې کچې ټيټوالی، د نشت برابر اقتصادي حالت، روانه جګړه، ناوړه دودونه او بې له کوم پلان او پروګرامه د بچو راوړل ټولې هغه ستونزې دي چې په يو نه يو ډول د مور روغتيا ته ضرر رسوي.
زه به خپله موضوع راټوله او يوازې د بچو د ډېروالي له کبله به د مور پر روغتيا د هغې ناوړه اغېزې په ګوته او په پای کې به يې د اواري لارې چارې د سپارښتنو او وړاندېزونو تر عنوان لاندې راټولې کړم.

طبي ادبيات:

دا چې يوه مېرمن د خپل مياشتيني جنسي Cycle په نيمايي کې يوه تخمه(Ova) توليدوي (Ovulation) نو که دا هګۍ د Spermatozoa په واسطه القاح نه شي، نو بهر ته وځي او که القاح شي نو د اميدوارۍ يا حمل په نوم يوه نوې لړۍ پيل کېږي چې ټول بار يې د مور پر غاړه دی.
تر ټولو ړومبی چې رحم کوم تياری د دې Zygote د غرس لپاره نيسي هغه په وينو د ډې مېلمه پالنه ده، داسې چې رحم ته د پخوا په پرتله ډېره وينه راځي او دلته راټولېږي تر څو د دغه نوي موجود ړومبنۍ تغذيه له ستونزو سره مخ نه شي او دې ته د رحم شيدې(Uterine Milk) وايي؛ خو مور به دا اضافي تياری هله په برې سره ونيولی شي چې په خپله له بهر نه مناسب خواړه تر لاسه کړي.
د اميدوارۍ په اوږدو کې چې ۲±۴۰ اونۍ وخت نيسي د مور د بدن وزن په اوسط ډول ۱۱ کيلو ګرامه ډېرېږي چې د دې وزن نيمايي د مور پر بدن او نيمايي نور يې په جنين پورې اړه لري.
د مور د بدن حجرې ګلوکوز نه مصرفوي او دا غذايي توکی د جنين لپاره ځانګړی کوي. مور خپله انرژي د خپل بدن له شحمي زېرمو نه ترلاسه کوي له دې کبله د مور په بدن کې يوه Lipolytic وتيره جريان لري او چې کله ماشوم وزېږېږي، بايد ۵۰۰-۴۰۰ ګرامه پروتين ولري.
د دې لپاره چې مور دا ټول کارونه په فزيولوژيك ډول تر سره کړي، په کار ده چې په هرو څلورويشت ساعتونو کې ۲۵۰-۳۰۰ کيلو کالوري انرژي او ۳۰ ګرامه پروتين د پخوا په پرتله اضافه واخلي او که نه نو همدومره څه به په همدومره موده کې له لاسه ورکړي.
له همدغه Metabolic stand point څخه اميدواري په دوه پړاوو ويشلی شو:
۱. ړومبی نيمايي يا Anabolic phase چې دا وخت جنين کوچنی او مصرف يې کم وي؛ نو مور غذايي توکي د راتلونکي لپاره په خپل بدن کې زېرمه کوي.
۲. دويمه نيمايي يا Catabolic phase چې د اميدوارۍ وروستۍ نيمه(په ځانګړې ډول وروستی ثلث) په بر کې نيسي د جنين او پلاسنټا وزن په چټکۍ سره ډېرېږي، مصرف يې پورته ځي او په دې ډول د مور د بدن حالت د Anabolic څخه په Catabolic حالت اوړي.
په ړومبۍ مرحله کې د مور د بدن د ژونکو(حجرو) حساسيت د انسولين په وړاندې پورته ځي چې پايله يې د مور د بدن په دوران کې د ګلوکوز، امينو اسيدونو، ازادو شحمي اسيدونو او ګليسرول د کچې نارمل او يا له نارمل نه ښکته والی راځي.
دا وخت د Lipogenesis پله د Lipolysis نه درنه او پروتين جوړېدنه خو په مطلق ډول جريان لري.
د دې مرحلې په پای کې د مور ټول بدن په عمومي ډول؛ خو رحم او ثديې په ځانګړي ډول داسې غټېږي چې د جنين د راتلونکو اړتياوو او غوښتنو پوره کولو لپاره ځان ښه چمتو کړي.

د مور د بدن ژونکې د اميدوارۍ په دويمه نيمايي(Catabolic phase) کې د انسولين په وړاندې د حساسيت پر ځای خپل مقاومت لوړوي چې پايله يې د مور په دوراني وينه کې د ګلوکوز او امينواسيدونو د کچې لوړوالی راځي، دا کار له دې کبله کېږي چې مورنی بدن په خپل ځان د غذايي توکو لګښت د خپل جنين د غوښتنو له کبله د يو Feedback Mechanism (FBM) پر بنسټ پارچاووي، تر څو يې کچه په وينه کې لوړه او بيا ګلوکوز د پلاسنټا له لارې د Diffusion او امينو اسيدونه د Facilitated Diffusion له لارې جنين ته په اسانۍ سره ورتېر شي چې جنين دا ګلوکوز د خپلې انرژۍ لپاره او امينو اسيدونه د پروتين جوړونې په پروژه کې په کار اچوي.

دا وخت د جنين د ګلوکوز لګښت 5mg/kgBW/min دی په داسې حال کې چې دا وخت همدا عدد د جنين د مور لپاره ۲،۵ ملي ګرامه دی؛ نو دا کار هله شوني دی چې مور په ۲۴ ساعتونو کې ۲۵ ګرامه اضافي ګلوکوز واخلي.

دا چې مور د انرژۍ لومړنۍ سرچينه (ګلوکوز) د جنين لپاره ځانګړې کړه د يو FBM پر بنسټ خپله انرژي د خپل بدن له شحمي زېرمو نه لاس ته راوړي او په دې ډول Lipolysis پيل چې د مور په دوراني سيستم کې د ازادو شحمي اسيدونو، ګلسرول او کيتواسيد د کچې په لوړوالي پای ته رسېږي.

د ګلوکوز د دې Shifting مېکانېزم د پلاسنټا د Human Chorionic Somato Mamo Tropin (HCS) او د Lipolysis مېخانيکيت د پلاسنټا پواسطه د کورتيزول، استروجن او پروجسترون د افراز د کچې د لوړوالي نه عبارت دی.

لکه چې دمخه مو وويل د مور د بدن وزن ۱۱ کيلو ګرامه (۳۵-۲۵ پونډه) پورې ډېرېږي چې په دې کې د رحم وزن له ۵۰ ګرامو څخه تر ۱۱۰۰ ګرامو ته او سينې د پخوا په پرتله دوه چنده غټېږي، بهرني تناسلي غړي هم ښه وده کوي، Acne ، Oedema او نور Muscalin بدلونونه چې په يو Acromegalic حالت پای ته رسېږي، منځته راځي.

د پينځو پونډو په اندازه دوراني او خارج الحجروي مايعات زياتېږي، د مور قلبي دهانه (CO) له ۳۰٪ نه تر ۴۰٪ پورې لوړېږي، ځکه چې هم د مور بدن او هم پلاسنټا ته د وينې جريان ډېرېږي؛ خو د حيرانتيا خبره دا ده چې د اميدوارۍ په وروستيو اتو اونيو کې سره له دې چې جنين ته وينه هماغسې ډېره ځي، قلبي دهانه د نارمل نه لږ غونډې لوړه وي او پخوانۍ ډېر لوړوالی يې راکمېږي.(۴،۳،۲)

د يادولو وړ ده چې يوازې د پلاسنټا هورمونونه، نه دي چې د مور په بدن کې يې انقلاب راوړی بلکې د مور د بدن خپل هورمونونه هم په خپل ټول زور او شور سره افرازېږي. د بېلګې په ډول د تايرايد او پاراتايرايد هورمونونه، ادرينو کارټيکل او جنسي هورمونونه، چې له همدې امله د مور د بدن Basal Metabolic Rate (BMR) د پخوا په پرتله ۱۵٪ پورته ځي او لکه چې پوهېږئ دا لوړ BMR په همدومره لوړه کچه غذايي توکي غواړي.

PTH چې د وينې د ايونايز کلسيم(چې حياتي دندې په غاړه لري) د ثابت ساتلو دنده په غاړه لري، دا وخت په لوړه کچه افرازېږي؛ نو که مور د دې افراز سره مناسب کلسيم له بهر نه وانخلي له هډو کو به يې کلسيم کډې کولو ته اړ شي.

اوس که اميدواري او شيدې ورکونه په همدې ډول وپايي او مور د کلسيم د اخيستو کوم پلان ونه لري، د څو کالو په اوږدو کې به يې هډوکي له کلسيم نه خلاص او په پتالوژيك کسرونو به اخته شي؛ خو کوم شی چې ډېر عام دی هغه د Carpopidal Spasm نه عبارت دی چې Hypo calcimic tetany هم ورته وايي.

دا ډول ناروغه ميندې رومبی د مياجي صيب زيارت ته او بيا د مياعلي صيب زيارت ته او که چېرته يې بخت ښه و په پای کې ډاکتر ته وړل کېږي او که نه نو د همدغه دوو زيارتونو د سر صدقه به شي.

د اميدوارۍ له پرمختګ سره که له يو پلوه د مور اړتيا خوړو ته ډېرېږي، له بله پلوه د دې ميندو د هضمي سيستم څخه د غذايي توکو جذب هم کمېږي چې دا کار خوړو ته(لکه پروتين، کلسيم، فاسفېټ او اوسپنه) د ميندو اړتيا لاپسې زياتوي؛ نو که دا خواړه ميندو ته ورسېدل، ډېره ښه او که نه نو تاسې يې ووايئ چې د دې مور به څه حال وي؟

جنين د خپلې وينې د جوړونې لپاره ۳۷۵ ملي ګرامه اوسپنې او د مور بدن د خپل ځان لپاره ۶۰۰ ملي ګرامه نورې او اضافي اوسپنې ته اړتيا لري، په داسې حال کې چې د مور د بدن د Non-Hb-Fe اندازه ايله ۱۰۰ ملي ګرامه وي او له ۷۰۰ ملي ګرامه څخه خو هيڅ پورته نه ځي؛ نو که دې مور ته دا مناسبه اضافي اوسپنه ورنه کړل شي خامخا به د اوسپنې د کمښت په کم خونۍ(IDA) اخته کېږي. په همدې ډول که اضافي کلسيم او ورسره جوښت اضافي ويټامين ډي

ورنه کول شي په مور کې به د هايپو کلسيميا نښې (چې ژوند تهديدوي) او که اضافي ويټامين کا ورنه کول شي، د زېږون په وخت به د وينې د بهېدنې له کبله د مړينې تر بريده ورسېږي.
په اميدوارۍ کې Pulmonary Ventilation د ٪۵۰ په شاوخوا کې لوړېږي(د تنفس د شمېر د زياتوالي له کبله) د دې کار مېخانيکيت د پروجسترون ډېر افراز دی چې تنفسي مرکز د کاربن ډای اکسايډ په وړاندې ډېر حساسوي.
د نايتريك اکسايډ او ريلکسين هورمونونو د افراز له کبله GFR ٪۵۰ لوړېږي. دا لوړ کارونه لوړه انرژي غواړي چې بايد مور يې له بهر څخه واخلي او دا هغه کار دی چې زمونږه په ټولنه کې د کېدو وړ نه دی. بناءً ميندې به دا ټولې اړتياوې د خپل بدن نه پوره کوي او په دې ډول به يې عمر نيمايي ته راکم او هغه هم له ډول ډول روغتيايي ستونزو نه ډک.
اميدوارۍ پسې د زېږون وار راځي او دا هغه وخت دی چې مور د خطر پر ځای د مړينې له ګواښ سره مخ ده؛ خو د ولګې له لاسه نه بلکې د هغو ناپوهيو او ناوړه راوجونو له کبله چې زمونږه ټولنې پرې ايمان راوړی.
تر دې وروسته دربېمه مرحله راځي چې بيا هم مور د خپل ماشوم لخوا له خطر سره مخامخ ده او دا د شېدو ورکولو موده ده. لکه چې پوهېږو ماشوم ته د شيدو ورکولو موده دوه کاله ده چې په دې کې ړومبۍ شپږ مياشتې په مطلق ډول د تي په شيدو پورې تړلې دي. هغه غذايي مواد چې مور يې د خپلو شيدو له لارې ماشوم ته ورکوي بايد پخپله يې له بهر څخه واخلي او که نه نو د مور بدن به خپل ځان وخوري.
د بېلګې په ډول مور چې په ۲۴ ساعتونو کې خپل ماشوم ته يونيم لېتر شيدې ورکوي په هر ليتر کې يې له ۷۵۰-۶۵۰ کيلو کالوري پورې انرژي وي. پر دې سربېره مور په ۲۴ ساعتونو کې د خپلو شيدو له لارې ۵۰ ګرامه شحم، ۱۰۰ ګرامه لکتوز او ۳ ګرامه کلسيم فاسفېټ خپل ماشوم ته ورکوي چې که يې د خپلو خوړو له لارې تر لاسه نه کړي نو يوازې د هايپو کلسيميا له کبله به هم د مور په بدن کې روغ ځای پاتې نه شي، دا نور خو يې لا په ځای پرېږده.(۷،۶،۵)
(لومړی جدول)

محتويات	د مـور شـيدې (%)	د غــوا شــيدې (%)
اوبه	88.5	87
غوړ	3.3	3.5
لکتوز	6.8	4.8
Lactalbumin او نـور پروټين	0.4	0.7
Ash	0.2	0.7

جدول د مور د شيدو او د غوا د شيدو محتويات سره پرتله کوي.

پايله:

که په دې اړه د طبي ادبياتو تر سرليك لاندې خپلو توضيحاتو ته پام وکړو، روښانه به شي چې ټول قوانين څه که هغه الهي دي او يا بشري د مور پر روغتيا ټينګار کوي او مونږ هم همدې پايلې ته ورسېدو چې مور د ټولنې په راس کې قرار لري، نو که مور روغه وه ټولنه به روغه وي او که مور ناروغه وه نو ټولنه به ناروغه وي.

سپارښتنې:

له هغه ځايه چې په دې ستونزه کې له فرد څخه بيا تر نړيوالو سازمانونو او انجوګانو پورې ټول شريك دي، له دې امله زما سپارښتنې هم دا ټول خلك په بر کې نيسي:

۱. پخپله مور باید د خپل ځان د روغتیا په موخه ږومبی او تر ټولو زیات په دې اړه خپل مسؤلیت درك كړي او د اهل فن خلكو څخه پوښتنه وكړي(فسئلو اهل الذكر ان كنتم لا تعلمون.الانبیاء، ۷ ایت)

۲. درنو كورنیو ته سپارښتنه كوم چې په دې اړه خرافات یوې خوا ته كړي، ځانونه بې علمه مفتیان نه كړي او د پوهې په رڼا كې د الله ج د دې حكم په تطبیق سره ثواب حاصل كړي.

۳. د دین محترم عالمان باید د دې ایت په رڼا كې كوم چې د مقالې په پیل كې ذكر شوی خپله ټولنه د اولادونو د كنترول او د میندو د مناسبې تغذې په اړه وپوهوي.

۴. د طب ښاغلي ډاكتران باید د خپلو شخصي كتنځیو له لارې والدین د دې خبرې په ارزښت او رواوالي باندې پوه كړي.

۵. د روغتیا او ښځو چارو وزارتونه او اړوندې نړیوالې انجوګانې باید په دې برخه كې خپل رغنده رول ولوبوي او د ګولیو، پیچكاریو او نورو هغه شیانو كارول چې له ګټې نه یې زیان ډېر دی، په خپل كنترول كې راوړي او د رسنیو له لارې د دې شیانو زیانونه او د بې زیانه شیانو كارونه ټولنې ته وروښیي.

References:

1. Al-Qura'n
2. Arthur C.Guyton MD, Jahn E Hall PhD, Textbook of medical physiology. 12th edition, 2011, chapter 82, page 1009-1010.
3. David Shier, Jackia Butter and Ricki Rewis Hole's Human Anatomy and Physiology, 9th edition 2002, chapter 22, page 883.
4. K.Semolingam PhD and Prema Sembulingam PhD, Essential of medical physiology, 5th edition 2010, chapter 48, page 480-481.
5. Lawrence M. Tieney, Jr. Stephen, J. Mc phee Maxin A-papadakis, Current Medical Diagnosis and Treatment 2002, chapter 29, page 1278.
6. Robert.M.Berne and Mathew N.levy, Physiology, 4th edition, USA, Mosby 1998.
7. William F.Ganey MD Review of Medical Physiology 16th edition, chapter 23, page 408-409.
8. http: www.bbcpashto.com

پوهنمل ببرک (مياخېل)
ژبو او ادبياتو پوهنځی- پښتو څانگه

په تېرو درېيو لسيزو کې د محتوا له مخې پښتو شعر

لنډيز:

په دې څېړنيزه عملي ليکنه کې ، په تېرو دريو لسيزو کې دپښتو شعر پرمنځپانگه بحث او څېړنه شوېده ، او دبېلابېلو شاعرانو دشعرونو يو شمېر هغه بېلگې دلته راوړل شوي دي ، چې دهرېږاو استازولي کولی شي . دارنگه دکلاسيک او نوي شعر ځينې توپېرونه او گډ ټکي هم په دې ليکنه کې بيان شوي دي . ديو شمېر کلاسيکو شاعرانو لکه خوشحال ، رحمان با با او حميد مومند دشعرونو بېلگې هم راوړل شوي دي . ددې ترڅنگ دحمزه بابا په گډون د يوشمېر معاصرو استازو شاعرانو شعري بيلگې هم ذکر شوي دي . دا بېلگې په تېرو دريو لسيزو کې دروانو حالاتو يوه روښانه انځور گري ده. مقاله ، لنډيز ، سريزه ،موخه ، مواد او کړنلاره ، پايله ، مناقشه ، Abstract او اخځليکونه لري .

سريزه:

داچې زه (ببرک مياخېل) دننگرهار پوهنتون په ژبو او ادبياتو پوهنځي په پښتو څانگه کې ، دادبپوهنې او ادبياتو تاريخ ، مضامينو په تدريس کې مرسته کوم ، او په دې برخه کې مې تر دې وړاندې هم ځينې ليکنې دهيواد په نورو مطبوعاتو ، کې خپرې شوي دي .
له دې علمي مقالې نه هم ، دژبو ادبياتو پوهنځي استادان ، دخپلو مرستندويه درسي موادو او هم ترې محصلين گټه اخيستی شي .

موخې:

ددې څېړنيزې علمي ليکنې يوه موخه داده چې په خپرېدو سره يې دژبو او ادبياتو پوهنځي زياتره زده کوونکي و کولی شي دخپلې پوهنيزې کچې دلوړتيا له پاره ترې گټه واخلي . دارنگه داليکنه دنورو ليکوالو له پاره ديو لاسوند (ماخذ) په توگه هم دگټې اخيستنې وړ ده . تر ټولو لويه موخه يې داده چې دليکنې ليکوال يې علمي رتبې ته دلوړتيا په موخه ، ديو سند په توگه له حقوقو نه گټه اخلي.

مواد او کړنلاره:

ددې علمي او څېړنيزې ليکنې دليکلو پرمهال لومړی دسرليک او منځپانگې په اړه فکر شوی ، بيا يې کړنلاره او پلان برابر شوی دي . وروسته له معتبرو ماخذونو نه چې په دې کې دلويو شاعرانو ديوانونه هم را ځي گټه اخيستل شوې ده . په ټوله کې دولس اخذونه ددې ليکنې دبشپړاوي له پاره کاريدلي دي . نو په دې تړاو ويلی شو چې دڅېړنې ميتود يا لاره چاره کتابتوني ده .

تولیز جاج

چې هر دور یې اوډلو ته هـــــوس کا
دزربفـــــتو هنر چېرې دی اســـــان
کــــــه دې زړه دی چې لذیذ شعر ووایم
دخوشحـــــال غوندې پیدا کړه خپل لسان

د شعر په باب پخوانی تصور دا ووچې یوازې منظومه وینا ده چې قافیه او ردیف ولري خو تر ډېره اوسني ادب پوهان پر دې باور دي چې شعر ځینې نور توکي هم لري. د بېلګې په توګه شعریت، تخییل، انځورونه عاطفه او احساسات د شعر توکي ګڼل کېږي رښتیا هم خبره داسې ژر نه خلاصه کېږي ځکه د تاریخ په اوږدو کې پوهانو د شعر لپاره بېلابېل پېژندنونه وړاندې کړي دي.

ځینو د هغې مرغۍ خوږ غږ بللی چې د یو زړه له بامه پاڅېږي او د بل زړه په بام کښېني چا ورته د عواطفو او احساساتو څپاند سیند ویلی. څوک یې په توللې او اهنګینه ژبه د فکر او خیال عاطفي تړون بولي. که خبرې ډېرې هم شي خو زما په باور، مانا یې همغه یوه ده او مفهوم یو ښندي . زمونږ یو شمېر معاصر او کلاسیک لوی شاعران او ادبپوهان تردې یو قدم وړاندې تللي او د شعر لپاره یې لوړ معیارونه وړاندې کړي دي د پښتو ژبې ستر شاعر خوشحال خان ختک وایي:

شعر کار د هر فاسق و فاجـر نه دی
نه د هر یو وړ سترګي د کنګــال

(۱۱م ۱۵۲)

خوشحال خان خټک شعر ته په لوړ ارزښت قایل دی ځکه هغه یې یو ناپایه سمندر بولي او پدې باور دی چې شعر د شاعر له ارادې وتلی دی ځکه ورته ((شعر حیض دی د رجال)) خطاب کوي تر ډېره د خوشحال په اند شاعري د خپل وس کار نه دی ځکه خو وایي ((لکه سپی راپسې ګرځي په دنبال)) .

عبدالرحمان بابا هم د شعر په اړه خپله پرېکړه کړې او هغه یې یو درد او احساس ګڼلی دی وایي:

دا دستور دی چې له درده ځګیروی خېژي
که نه څه وو د رحمــــــان لـــــه شاعرۍ

د اوسني شعر ځانګړنې: (۲۸ م ۱۵۲)

که چېرې دپښتو داوسني شعر دناوې له مخه پلو پورته کړو نو راتـه جوتـه بـه شي چې دا ناوې پـه ښـلا ښلو غزلیزو ښـیګڼو سنبال ده . دپښتو دنوي غزل خبره که مخې ته راځي نو بې له شکه چې دحمزه بابا نوم پکې اخیستل کېږي.

د معاصر دور غزل بول شاعر او د غزل بابا امیر حمزه خان شینواری شعر ته هم په ډېر څه قایل دی او هغه داسې څه بولي چې توپانونه پکې پټ دي.

پټ وي توپانونه د شاعر په خاموشۍ کې
مه شه پرې غلط چې تش خبرې جـــوړوي

(۱۲ م ۱۵۷)

حمزه بابا شعر هغه تشې ښکې نه بولي چې له باد سره اسمان ته په هوا کېږي او ارزښت نه لري بلکې د هغې د یوې یوې کلمې درښت او ارزښت ته قایل دی. ددې تر څنګ یې د تخییل یوه سرچینه هم بولي .

لاخو تخییل د حمزه تت نـــــــه دی
چا ویل چې پښتو کې غزل چېرتــه دی

که د ځينو باور دا وي چې بابا دلته له مبالغې ډکې کلمې کارولي خو زما په اند حمزه صيب ددې حقدار دی چې د پښتو غزل بابا وبلل شي که څه هم دده هم مهالي به هم دا دعوه په زړه کې لرله چې د بابا پر ځای هغه ددې مقام ته ورسېږي.

یاره قلندر ته دعاګانې کـــــــړه
اوس ګنې پښتو کې غزل چېرته دی

د شعر په اړه ځينې نظرونه:

پروفيسر ډاکټره سلما شاهين په خپل کتاب«جديد پښتو نظم کې » د اروابناد قلندر نظر راخلي حمزه د قديمې شاعرۍ احتمام او جديدې پښتو شاعرۍ امام دی د کلاسيک او جديد تر منځه يو داسې پل دی چې د شاعرۍ د روايت د ځنځير کړۍ د نوي عصر سره يوځای کوي .....»(۱۰ م ۴۹)

خو د حمزه صيب پورتنۍ ادعا دا ثابته کړه چې د پښتو غزل د معاصر بڼ لوی مالي او د غزل د مهراب لوی امام حمزه دی. مګر تر ټولو يو قدم وړاندې ايوب صابر تللی او شعر يې تر لوړو مقاماتو رسولی ان د ولايت درجه يې ورکړې او تر هغې يې هم لوړ کړی دی وايي:

د وينا کيفيت داسې وي صابـــــره
لکه خېژي په شاعر چې د نبي رنګ
(۱۰ م ۱۹۲)

که د ايوب صابر او د خوشحال نظريات سره لږ پرتله کړو نو سره نږدې دي ځکه خوشحال هم ورته په همداسې يو مقام قايل دی خو زمونږ رياليست ليکوال او منتقد شاعر ګل پاچا الفت شعر د يو سپېځلي احساس زېږنده بولي.

يو پټ غلی احساس دی چې ارام مې نه پرېږدي
په اور مې کړوي لکه چې خام مې نـــه پرېــږدي
جرئت مې زياتوي دومره په ځان يم پوهـــــېدلی
غافل له خپله ځانه او غلام مې نه پرېـــــــــږدي
(۱ م ۲۲)

که د شعر د تعريف او پېژند په اړه د خپلو خبرو لمن داسې راټوله کړم چې شعر د ټولنې د دردونو د هيلو ارمانونو او عواطفو زېږدنه ده شاعر د ټولنې سړی دی په ټولنه کې پيدا کېږي او نوښت او ايجاد يې هم د ټولنې لپاره دی، دی هر څه له ټولنې اخلي او بېرته يې په جادوګرواو هنري الفاظو ټولنې ته وړاندې کوي شاعر د ټولنې د نورو وګړو پرتله ډېر حساس دی خپل عواطف او احساسات د هر څه په مقابل کې ډېر ژر ښيي.

غني خان وايي: «شاعر هغه حيوان ته ورته دی چې وجود يې پوټکی نه لري او ګرمي او يخني ډېر ژر حس کولای شي»
نو د هرې خارجي انګېزې په وړاندې ډېر حساس وي ځکه نو دی د ټولنې غوږونه، سترګې، بللی شو.

په اوسني شعر کې د ماضي څرک:

پښتو اوسنی شعر ناڅاپي نه دی رامنځ ته شوی، بلکې له خپلې روښانه ماضي سره تړاو لري او هغه تړاو هر اړخيز تړاو دی، په فورم او محتوا دواړو کې معاصر شعر د کلاسيک شعر پيرو او دا بهير يې څارلی دی. هغه په دې مانا هغه پېښې چې څرنګه په تېر کې تکرارې شوي اوس هم تکرارېږي او يا په نوي رنګ رامنځته کېږي. په ټوله کې که سړی د پښتو شعر محتوا ته وګوري نو د مېړانې کيسې د بهرنيو يرغلګرو پر وړاندې د مقاومت داستانونه او نورې ډېرې خبرې په کې دي. همدارنګه که په تېر کې زموږ شاعر د خپلې ټولنې درد او د وګړو بې وزلې ژړلې نو هم تر ډېره په موضوعاتو کې بدلون نه دی راغلی خوشحال خان خټک ۴۰۰ کاله وړاندې د پښتون قوم د ژوند په ناخوالو خپل احساس څرګند کړی.

پښتانه په عقل کـــم دي يو په بل کاندي غورزی
يو چې سر کاندي راپورته بل يې و وهــي مــغزی
(۱۱م ۲۳۴)

لکه چې ښکاري د ۴۰۰ کالو په تېرېدو هم د دغه قوم په کړو، وړو او خوی کې کوم خاص بدلون نه دی راغلی ځکه ددې دور شاعر هم همدا درد ژاړي.

تار تار پروت دی چا راټول نه کړو سایله
د پښتون ولس ګریوان د لــــیوني دی

که سړی دې محتوا ته ګوري تر ډېره په کې بدلون نه دی راغلی، خو بیا هم دا چې پښتو شعر ته په تېرو دریو لسیزو کې کوم مسایل راغلل هغه هم د ټولنیزو حالاتو بهرنیو تیریو بې کوریو مهاجرتونو یو څپانده اور وو. دې اور که له یوې خوا زموږ د کوټې چت وسوزاوه خو له بل پلوه یې دیوالونه وړیاخه کړل.
په تېرو دریو لسیزو کې البته د پېل په شپږو کې شعر ته انقلابي مسایل ور ننوتل دلته که د شعر د هنر تله تر یوې اندازې درنه برېښېده خو ورسره د شعار مالګه هم ملګرې وه او شعر د احساساتو تر اغېز لاندې راغلی و. تر ډېره په شعر کې د شعر دننی احساس هم مل و. دلته به د سلیمان لایق د شعر هغه بېلګه راواخلو چې د انقلاب خبره کوي.

د آزادۍ د موزیک مستــې څــپې
لکه سېلاب په پېــــښور درځـي
غرونه پرانیزه دردمــــــنه اشنا
ګوره چې څومره زورور درځــــي
دلته هاتیانو ته کړی لوېدلــــي
خو اوس مستي کوي کړی ماتوي
د ازادۍ نه راوتلی فریــــــاد
دا پرونۍ زړه نړۍ ماتـــــــوي
(۳م.م. ۷۱-۷۲)

پورته شعر ته که سړی وګوري احساسات ورسره ډېر مله دي او د وخت د واکمن نظام لپاره یو ډول تبلیغاتي مسائل پکې ځای پر ځای شوي دي همدارنګه یا د شوی شاعر تېر حالات یو سمندر بولي چې دی ترې د نجات ساحل ته راوتی دی.

زه د تورو ترږمیو زندانـــــي وم
عقل وایستم لمریزې دانایـــۍ ته
دیوالونه مې د سر په وهو مات کړل
څو راووتم د شخړو رڼایـــۍ تــــه

(۳ م. ۷۵)

خو لکه چې شاعر ټولنیز موجود دی د ټولنې له حالاتو متاثر کېږي کله کله ځینې هغه شاعر هم بېرته غندي چې ده ستایلي وي اوس به د همدغه شاعر یو بل شعر ته پام وکړو چې د خپلې پورتنۍ وینا بر خلاف ،شوی انقلاب خپل نه بولي.

انقلاب راغی، خو زمـــوږ نه و
د بل په خوښــه د بـــــل په زړه و

که دا د خپلو غرونــو بچي وای
نه د شـــــړلو، نـــــه د واهه و

ځینې نورې بېلګې هم چې هلته د واکمن نظام په ستاینه کې ویل شوي دي لرو.

وړمې سباوون راوړې اننګو چې امید خانــدي

چې سره بېرغ د لاندې د اسرو په لور قدم ږدو
خو هغه مهال هم ځینې بېلګې د ځینو شاعرانو په شعرونو کې راجوتې شوې چې د مورچل ځوان ته یې په عاطفي انداز کې وویل چې:

ای ښکاري اشنا درته سلام کـوم
پام کوه ماشې ته ګوتې مه وروړه
خو ددې تر څنګ ځینې داسې بیلګې هم په لر کې لرو چې دهغه مهال له نظام نه سرټکوي.

میاعلي صاحبه!
پخوا بـــــــــــــه خلکو خپل لیوني
تا تــــــــــــه دروړل چې درملنه یې کړې
خـــــــــو اوس ستا له ځنځیرونو نه یو لیوني
دي را خلاص شوي او پرمونږه حکومتونه کوي

مګر دوخت او مهال په تېرېدو سره، ورو، ورو هغه احساسات ساړه شول چې دنظام په ستاینه کې راڅرګندېدل او یو څه نور مسایل په شعر کې راڅرګند شول.
خاندي جام په ګوتو دهوس په تال
غبرګ کې دناز سترګې ګلابي ورځې
دشک په ګوتو مې نیـــــولي دباورلمنې
دشعر لمن ته مې په مینه غورځیدل ګلونه
خو بله غاړه په لره پښتونخوا کې چې دمهاجرت او جهاد پر مهال کوم شعرونه و پنځېدل تر ډېره یې هغه احساس را ونغښته چې دجهاد په روحیه په ولس کې را پاریدلی وو.
ستا دشنو بنګړو دسرساتنې دعا وشوه
پېړو هتکړیو ته مې لاســـــونه ونیول
چې له هنري پلوه هم یو لوړ شعر دی او یو درې اړخیز عیني انځور په کې دی، دعا ته لاس نیول، بنګړو ته لاس نیول او هتکړیو ته لاس نیول، چې زما په نظر یو ښه سیمبول په کې دی چې دشنو بنګړو نه موخه دوطن دننګ او ناموس ساتنه او پرې ځان قربانول دي.
همدارنګه د یوبل شاعر په وینا چې هغه وایي دامهال دجنګ دی نه دزلفو دستایلو.
زه چې دا زلفې، زلفې، زلفـــې کوم

دزولنو د شرنګا شرنګ ورځــې دي
ښاره! امن ضروي دی مــــــــــنم
خو ماته دا ورځې دجنګ ورځې دي

او جهاد ځلوونکي شاعرۍ ډېرې بېلګې مونږ له ځانه سره لرو چې د هجرت او جهاد انځور پکې ویستل شوی او د روسانو یرغل پکې غندل شوی دی او ولس او قوم یو ډول پاڅون ته هڅول شوی دی.

احساس مې یاغي شوی زولنو ته هــــوسیـږي
وحشت مې د جزباتو نذرانو ته هـــــوسیـــږي
یا ځغل د سومنات دی یا په سرو اتشــــــکدو
تکل په مخه تللو زمانو ته هوسیــــــــــــږي
مهدي د انقلاب ده اړوي وروستـــۍ شــپې
نړۍ چې بیا نوح ډوله توپانو ته هـوســـــیږي
ناګاره! چې تر څو پېلامه نه وي د پـاڅــــــون
بیا تال د زمان کله ترانو ته هوســــــیــــــږي
(۵.م.۴۵)

×××

دا د انقلاب غزل
دا د انقلاب غزل
واوښته له پولو لکه سیورۍ ځي په سرو پسې
وړي د یو ژوندي امت پیغام خورو ورو پسې
سترې بخارا ته ترانې دخپل پاڅون وایـــــې
هغو ته داستان دانقلاب دستر پاڅون وایــې

×××

سلام دی په هغو چې انقلاب په مخه بیایي
قانون پلی کوي ام الکتاب په مخه بیایــي
(۵.م.۴۸)

تر ډېره د ښاغلي ناګار شاعري له همدا ډول فکر نه ډکه ده خو دا خبرې په تشو الفاظو نه دي بلکې د هنریت او انځورګرۍ مالګه پکې ده.

نه یوازې زمونږ پښتو دیواني شعر دحالاتو له ناخوالو خپله لمن ډکه بلکې زمونږ ولسي شاعري په ځانګړي ډول لنډۍ هم له دې خبرو ډکه ده. زه به دبېلګې په ډول دوه لنډۍ را واخلم :

×××

بیا به دچا په کـــــــور غوغا وي
په هوا ګرځي دوروسانو جهازونه

×××

کارمله غبرګ بچــــــي دې مړه شه
پېلوټ دې ومره چې کړه بمبارونه

×××

دد غې دور د شاعرۍ ډېرې ښېلګې موږ لرو خو دلته د موضوع د اوږدېدو له امله یوازې په یو رتنیو څو هغوی یې بسنه کوو.

په افغانستان کې د روسانو له ماتې او د دوی د پلوي حکومت له ړنګېدو وروسته چې یو نوی پړاو راغی په دې پړاو کې که له یوه لوري د مجاهدینو د بریاو کیسې کېدې بل لوري ته شاعرانو هغه څه هم په خپلو شعرونو کې راونغاړل چې د هېواد او په ځانګړي ډول په کابل کې دقدرت پر سر دجګړو پېښ وو دلته هم شاعر د عاطفې په ژبه هغه څوک مخاطب کړ چې ګردنۍ یې شاته ټوپک په لاس ولاړ او پر بې ګنا وګړو یې نا تار جوړاوه.

دا څومره شوخ نظر و، تـــرې ګلۍ و وربـــدې
په وران کابل کابل زړه مې ګولۍ و وربـــدې
ما نه یې راشکولی زه دې نـــــه یمه قـــاتل
خفه نه شې ای ګله! زه زولۍ و وربـــــــدې
(۵.م.۷۷)

دلته که شاعر ناتار غندي خو د ژبې لطافت او ظرافت یې دومره ظریف دی چې که له یوې خوا په شعر کې د ښکلا احساس جوتیږي او بل لوري ته د حالاتو ترسیم په ښکلي انداز کې کوي .

دا رنګه زموږ بل شاعر عبدالباري جهاني هم د عاطفې په ژبه د مورچل ځوان مخاطبوي او ترې غوښتنه کوي چې نور ،نو مورچل پرېږده ځکه اوس تا په خپل ولس او قوم پسې ټوپک راخیستی او هغوی وژنې.

ځوانه دا څوک یې چې ګولـــۍ ور وې
د خپل نیکه او د ابا پر کلـــــــــــي
دې هدیره کې دې خپلوان پـراتــــه دي
څوک یې پروان څوک یې پـخوا ویشــتلي
بیا غاړکۍ د مرده کـــــــــیو ډکه
بیا دې مېدان ته سترګې سرې نــــیولي
پر کومو ځمکو به مرمــــۍ ور وې
کومې ځوانۍ دې په قسـمت لیکلي
کله چې ته پر ماشه ګوتــــې کړدې
هلته د ځمکې نه اورونـــــه خېژي
ستا د ګیولو د باران له وهـــــــمه
اوس پردښتونو غوټۍ نه سپړیــــږي
ځوانه!خبر شوې کابل اور اخیستــــۍ .

دا ناخوالې تر ډېره شاعرۍ ته ورننوتې او په شعر کې انځور شوې خو د دغه شعر ژبه احساساتي نه وه عواطف یې لرل او په ډېره نرمه ژبه یې ځوان محاطب کړ او هغه یې له دې عمله منع کولو یو بل شاعر بیا د پوښتنې په ډول همدا پوښتي چې.

نه لوګي شته نه چا لمبه کړل تــــــــنورونه ،
دا څه چل شوی دی
زما د ښار په مـاښامونو.

ښار چې زما له شور ماشــــــــوره ډک و،
داسې ګونګی ولــــــــــــې شــــــو .
په ګلورينو شونـــــــډو الوځي بـــــادونه
دا څه چل شوی دی
زما د ښار په مـاښامونـو

زموږ نورو شاعرانو هم دا حالت ونه شو زغملی او هغه يې و غانده .

د زړه زخم مې د سرې مالګې کمـــر دی
راختلی پرې د سپـــينو اوښکو لمر دی
د کابل زخمي سندر يې رانـــــــه وړه
د باګرام سروش له مانه مـــــــرور دی
مات کودري يې له تاندو وينو ډک دي
د شهيدو پېغلو څه رنګين ګـــودر دی

چې له لوړو هنري تلازماتو سره سره چې په دغه شعر کې موجود دی يوه نادره تشبې به هم لرې او تر څنګ يې په خورا ښه بڼه د کابل د هغه وخت حالات ترسيم کړې دي دا رنګه په يو بل شعر کې هم لولو چې د کابل د تراژېدۍ يو انځور دی .

يو زخمي زړه بل زخمي زړه ته تسل وي
پل په پل په وينو ځي په وينو پل وړي
دا تېره ازغی د چا په غېږ کې لوی شو
چې له ګل نه د خورو څېو بمبل وړي
×××
يا دا چې
د زخمي کب په څېر د خپلو وينو سيند کې لامبي
په کابل جان مې ژړه غونی هم علين وليده
درومي باګرام ته د خېبر پر هسکو څوکو زغلي
چېرته مې اه د بې اسرې پېغلې غمګين وليده
ما د روح نظرانه ورکړه د جنت پر تمه
خو اوس چې وينمه خپل ځای مې په سجين وليده
×××
خو داوښتون له يو بل پړاو سره هم مونږ مخامخ شو او هغه دطالبانو واکمنېدل وو

ددې حالاتو سيوری هم په شعر کې تر سيم دی .
×××
پښتنو وينو غوټۍ وکړې بهار دی
ساقي ګوره چې پېرۍ وروسته مې وار دی
بيا په غړو دشملو غرونه اوچت شول

اور ګډ شوی دټکريو پر بازار دی
ته په نشته غوږ کړه خولۍ په سروړه
ماتړلی دخوشحال بابا دستار دی
×××
زما دهويت او حريت ننبه همدا ده
طالب چې په مخ لاړ شي افغانۍ په بره خيژي
يا بله دا بېلګه چې
×××
خدای خبر چېرته مې دزړه دښايست لمر ختلی
که خړ طالب په تېره غاښې دشيبر ختلی
ددې ترڅنګ طالب ته دتوصيې په ژبه هم وويل شول
×××
وطالبه ګرانه پام کوه کابل باندې

زمونږ په ځينو شعرونو کې که ورته لږ دشک په سترګه وکتل شول ، خو تر څنګ يې ورته يوځه دپېژندګلوی شرايط هم وړاندې کړل ،
×××
خدايه دا خړی طالب دلمر غوندې روښانه کړې
ذات يې له ګومانه مه کړې ذات يې له ايمانه کړې
دی که دګاونډ له هرې موره زيږيدلی دی
ته يې شجره داصل نسل له افغانه کړې
اوس چې دافغان کاله ته راغی نو افغان دی شي
رنګ دقوميت دی زما واخلي چراغان دی شي
(۲.م.۲۵)
خو دبل نوي پړاو په راتلو سره بيا نورې نويو خبرو شعر ته لاره پيدا کړه لکه القايده ديموکراسي بيارغونه، او ځينې نورې خبرې
×××
همدارنګه پدې دوره کې سره له دې چې د ولسواکۍ ځپې راخورې شوې خو په ادبياتو کې يې د هرکلي انعکاس په زړه پورې ونه برېښنده او ورسره ورسره په شعر کې امريکايي او د بهرنيانو ضد احساسات هم ترسترګو شول.

ای پــــه مشرق کې دمغرب واکداره
تانه دې پاک خدای دغــه زورواخلي
زمادخاورو کور دې لـــــــــولپه کړ
ستادې دا سپينه ماڼۍ اور واخـــلي

همدارنګه يوه بله بېلګه هم د ورته يو شعر لرو چې په هغه کې هم د انقلاب يادونه شوې خو نړۍ پکې مخاطبه شوې او د ګيلې په شکل ورته ويل شوي چې ګواکې يو بل انقلاب پر موږ راتپل شوی .

نړۍ چپ شه نړۍ غوږ شــــه نړۍ واوره
بيايوسوي انقلاب تــــه دي زړه شـوی
دخونخوارو يهودانو غــــــم دي وکړه
بيادسرو وينو سيلاب تـه دي زړه شـوی

ګڼې نورې داسې بېلګې لرو چې ورته محتوا لري خو موږ يوازې په يادو شويو څو بېلګو بسنه کوو البته دا هم د يادولو ده چې په تېرو دريو لسيزو کې د شاعرۍ محتوا او منځپانګه يوازې دا نه چې پر جنګي مسايلو راڅرخي بلکې نور بېلابېل اړخونه هم لري مينه، عشق، فلسفه، او عرفان هم پکې ځای لري خو تر ډېره تراژيدي هم د اوسني شعر د منځپانګې برخه جوړوي او هغه ځکه چې موږ په پيل کې وويل چې شعر له ټولنې نه شي جلا کېدای شاعر ټولنيز موجود دی او شعر هم په ټولنيز چاپيريال کې وده کوي.

پايله:

د شلمې پېړۍ، د مخکنيو لسيزو پرتله، وورستۍ هغه او ديويشتمې پېړۍ لومړنۍ لسيزې ته که سرې پام وکړي ، پر پښتو شاعرۍ يې دناخوالو سيورى ډېر پروت دى . که په وړاندې لسيزو کې تر يوې اندازې شعري منځپانګه دانګريزي ښکيلاک او دهغوی پروړاندې پرافغاني سپېڅلي مقاومت را څرخي ، خو دتيرو څه باندې دريو لسيزو ، پر شاعرۍ دوروسانو دتېري، دجهاد دولولو او بيا وروسته ، دکورنۍ جګړې اغيزې شته . په ټوله کې سرى ويلى شي چې پښتو شاعرۍ په دې پړاو کې زياته وده کړې ده ، او ښکلا اورنګينۍ يې محتوا هم رنګينه کړې .

مناقشه:

هغه ليکنه چې په تېرو څه باندې دريو لسيزو کې ، پر پښتو شعر شوې ده ، دا ثابتوي چې دپښتو شعر منځپانګه ، په بېلابېلو پړاوونو کې بدلې شوې او هغه مسايل ورټنوتي چې دوخت او مهال داغې خبرې وې . نو داسې ويلى شو چې شعر ديوې ټولنې ترجمان دى ، او دا جوته وي چې شاعر په خپل شعر کې هغه څه رااخلي چې پر ټولنه مسلط وي .

Abstract:

Since the last three decades Pashto poetry has been adorn with new ideas, themes and forms, which is vivid mentioned about revolution, farmers, invasion of Russain troops. In this period the poets mentioned in their poems, enticing the people towards Holy War (Jihad), in fact most of the poems were famous and based on fact, but in some cases it had been seen fantasy, lack of realism.

Apart from this many poets wrote poems expressing their deep sorrows and concerns that of civil war in most part of Afghanistan. Criticism, appreciation is another aspect of poets that they had in their poetry in Taliban period.

9/11 and unexpected change after the topple of Taliban tenure, the thinking of poets were changed and mostly alluring poems were written expressing the tyranny attitude of the coalition forces, like night raids, martyrs of innocent civilians, their intervention in the internal affairs of Afghan government.

اخځونه:

١- الفت ، ګل پاچا (١٣٨٧) د الفت مرغلرې.پېښور : دانش خپرندویه ټولنه
٢- پېكار ، عبدالله .(١٣٩١ ل). راز (دویم چاپ). ننګرهار : مومند خپرندویه ټولنه
٣- لایق، سلیما(١٣٩٠ل).کيږدۍ(دریم چاپ) . کوټه: پښتو ادبي غورځنګ
٤- مومند ، عبدلحمید . (١٣٨٦ل). دحمید مومند كلیات ، پېښور : دانش خپرندویه ټولنه
٥- ناګار، فضل ولي .(١٣٨٩ل) . دناګار شاعري ، ننګرهار : ناګار خپرندویه ټولنه
ټولنه پېښور
٦_ سایل ، رحمت شا .(٢٠٠٩ م) . ستا خبرې دسندرو سرنامې دي .پېښور: دانش خپرندویه ټولنه
٧- سهیم ، نورمحمد .(١٣٦٩ ل). په اوسني پښتو شعر کې دنوښت مساله : کابل
٨- عبدالرحمان بابا .(١٣٨٤ ل) . درحمان بابا کلیات . پېښور : دانش خپرندویه
٩- روهي، محمد صدیق.(١٣٦٣ ل). پښتو معاصر ادبیات.کابل:کابل پوهنتون
١٠- شاهین،سلما.(٢٠٠٣هـ). جدید نظم په پښتو کې. پېښور: جدون پرنټنګ پرس
١١- شینواری، حمزه.(١٩٨٨م). یون. پښتو اکاډمي: پېښور
١٢- خټک،خوشحال خان.(١٣٨٧ ل). د خوشحال خټک کلیات. پېښور: دانش خپرندویه ټولنه

پوهنمل حميدالله (يار)
انجنيري پوهنځی- د عمومي مضامينو څانګه

د پرله پسې تقريبونو طريقه

لنډيز:

تولې هغه تفاضلي معادلې چې د $y' = f(x,y)$ شکل ولري، **يوازې په هغه صورت کې چې د** $f(x,y)$ تابع نظر x ته متمادي او نظر y ته پر يوې ترلــې ساحې لېشتس شرط (Lipschitz'condition) صدق کړي، د پرله پسې تقريب د متود له مخې چې کوم ترادف لاس ته راځي يوازې يوې مشخصې تـابع ته چې د (x_0, y_0) اوليه شرط صدق کـوي ، متقارب دی. نوموړې تابع د ورکړ شوې تفاضلي معـادلې لپاره هغه يوازينی حل دی کـوم چې د (x_0, y_0) شرط صدق کوي.

سريزه:

په اوسني عصرکي الکتروني ماشينونه يو لـــه هغو وسايلو څخه دي چې د تقريبي محاسبو لپاره ښه وسيلې دي او په ټولو محاسبوي برخو کې ورڅخه عملاً استفاده کوي.
د يادونې وړ ده چې نوموړي ماشينونه د انجنيري او تخنيکي مرکزونو د انکشاف او توسعې باعث ګرزيدلي دي.په دې برخه کې مونږ يوه تقريبي طريقه چې د رياضياتو د يوه عـــالم طريقه ده اود مختلفومسائلو د حلولو لپاره په بيلو بيلو ډولونو کارول کيږي او هــم د هرې مسئلې د حل لپاره په يوه خاص ډول فورمولبندي کيږي مطالعه کوو. کــه د تخنيکي مسائلو مختلفو برخو ته نظر واچوو، د اکثرو مسائلو د حلولو په خاطر د تفاضلي معادلو له حل سره مخ کيږو چې دقيق حلول يې له امکان څخه ليرې بريښي.بايد نوموړی حل په تقـريبي ډول داسې لاس ته راوړو چې د مسئلې دقيق حل ته ډير نژدې وي. بايد ذکر کړو چې د تفـاضلي معادلو د حل لپاره د تقريبي حلونو مختلف متودونه وجود لري چې لوستونکي او مينـه وال کولای شي د نمونې په ډول يې په [1] کې ووينې.
مونږ په دې برخه کې د $y' = f(x,y)$ لومړي ترتيب تفاضلي معادلې لپاره نومـــوړې طريقه فورمولبندي کوو او مربوطې پايلې يې تر لاسه کووچې په نتيجه کې يې يوې منـاسبې پايلې ته رسيږو. په دې ځای کې زمونږ هدف ديوې داسې نامعلومې تـابع لاس ته راوړل دي کوم چې د مختلفو مسائلو په تقريبي حلونو کې ورڅخه ګټه اخيستله کيږي.

موخې:

له دې څيړنې څخه زمونږ هدف دادی چې د پرله پسې تقريبونو طريقه درنومينه والوته وروپيژنو او په لړکې يې د معمولي تفاضلي معادلو هغه خاص حالت چــې $y' = f(x,y)$ شکل ولري، د $f(x,y)$ تابع نظر x ته متمادي او نظر y ته په يوې ترلې ساحې کـې د لېشتس شرط صدق کړي.نوموړې طريقه په لاندې ډول تر څيړنې لاندې نيسو.

مواد او کړنلاره:

د دې مسئلې د تحقيق لپاره د بيلو بيلو کتابونو څخه چې له مأخذونوڅخه يې د مقالې په آخر کې يادونه شوې ده، ګټه اخيستل شوې ده. د ډول ډول تقريبي متودونو د فورمولونو ترڅنګ په دې متود کې چې د پرله پسې تقريبونوهم متود ورته وايي او په کې د
$y' = f(x,y)$ تفاضلي معادلې ټول حلونه کوم چې د $x = x_0$ لپاره د $y = y_0$ سره مساوي کيږي خاصه يادونه شوې ده او اهميت يې په پام کې نيول شوې دی.

د پرله پسي تقريبونو طريقه:

فرضوو چې د

$$y' = f(x,y) \ldots\ldots\ldots\ldots\ldots\ldots\ldots\ldots\ldots\ldots\ldots\ldots\ldots (1)$$

تفاضلي معادله راکړ شوې ده . که د $f(x,y)$ تابع د G پرساحې محدوده او متمادي وي، د G ساحې د هرې نقطې (x_0,y_0) څخه يوازې او يوازې يو منحني تيريږي کوم چې د (1) تفاضلي معادلې حل رابښيي. [2] ته په کتنې.

د مسئلې طرح کول:

فرضوو چې د $f(x,y)$ تابع د G پرساحې چې د xoy پرمستوي واقع ده نظر x ته متمادي او نظر y ته د لپشتس شرط

$$|f(x,y_2) - f(x,y_1)| \leq k|y_2 - y_1| \ldots\ldots\ldots\ldots (2)$$

د G پرټولې ساحې صدق کوي [2] ته په کتنې.

که G´ د G په ساحې کې په مکمل ډول واقع وي، کولای شو د G ساحې د (x_0,y_0) هرې نقطې لپاره د ox پرمحور د $[a,b]$ داسې يو ترلې انتروال پيداکړو چې د x_0 نقطه په کې شامله وي او په هغې که د [1] تفاضلي معادلې داسې يوازينی حل موجود وي چې د $x = x_0$ لپاره د y_0 سره مساوي وي.

ددې مسئلې د حل لپاره تر هرڅه د مخه قبلوو چې ددې ډول حل موجوديت فرض شوی دی، نو له x_o څخه تر x پورې د $y'(\eta) = f(\eta; y(\eta))$

مساوات د انتيګرال نيولو په صورت کې حاصلوو:

$$y(x) = y_0 + \int_{x_0}^{x} f(\eta, y(\eta))(d\eta \ldots\ldots\ldots\ldots\ldots\ldots (3)$$

څرنګه چې د $y(\eta)$ تابع د مشتق نيولو قابليت لری نو متمادي هم ده. په نتيجه کې تر انتيګرال لاندې تابع يوه متمادي تابع ده .

په (2) معادله کې تر انتيګرال لاندې واقع د $y(\eta)$ تابع د انتيګرالي معادلې په نوم ياديږي.

واضحآ ليدل کيږي چې د (1) تفاضلي معادلې ټول حلونه د $x = x_0$ لپاره د y_0 سره مساوي دي او د (3) معادله صدق کوي. برعکس د (3) انتيګرالي معادلې د $y(x)$ ټول متمادي حلونه د (1) تفاضلي معادله صدق کوي چې دا يو مسلم حقيقت دی. په دې ډول هره متمادي تابع چې د (3) معادله صدق کوي بايد (1) معادله هم صدق کړي. اوس که $[a,b]$ پرقطعه خط د $\varphi_0(x)$ تابع په اختياري ډول په پام کې ونيسو داسې چې ګراف يې د G´ له ساحې څخه بهرنه شي.

که $\varphi_0(x)$ د (3) معادلې په ښۍ خوا کې وضع کړو نو دهغې ښۍ خوا نظر x ته يوه کاملاً مشخصه تابع د $\varphi_1(x)$ په لاس راځي داسې چې:

$$\varphi_1(x) = y_0 + \int_{x_0}^{x} f(\eta, \varphi_0(\eta))d\eta$$

واضح ده چې $\varphi_1(x)$ د $[a,b]$ پرقطعه خط تعريف شوی، متمادي او د $x=x_0$ لپاره د y_0 سره مساوي ده . په اسانۍ سره ښودلای شو چې د $\varphi_1(x)$ تابع گـراف د $a\le x\le b$ لپاره د G' له ساحې څخه نه بهر کيږي. يا په بل عبارت د لاندي شکل په نظر کي نيولو سره ښودلای شو چې د هغي گراف د $a\le x\le b$ لپاره د EAD او ABC له مثلثونو څخه نه خـارجيږي. ددې منظور لپاره کافي دي ثابت کړو چې:

$$|f(\eta,\varphi_0(\eta)|\le M.$$

له دې څايه:

$$|\varphi_1(x)-y_0|\le M|x-x_0|$$

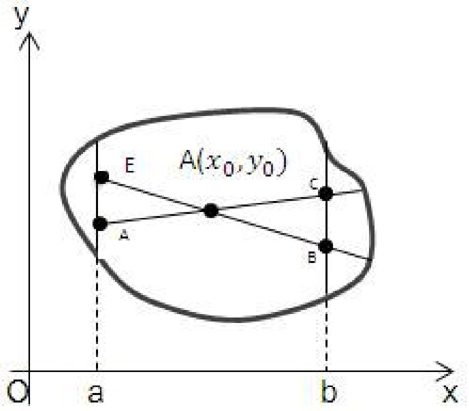

په همدې ډول د $\varphi_1(x)$ په وضع کولو لرو چې:

$$\varphi_2(x)=y_0+\int_{x_0}^{x}f(\eta,\varphi_1))d\eta,$$

د $\varphi_1(x)$ تابع لپاره نظر په پورته ذکر شوو خواصو، د مساوات د ښی خوا انتيگرال موجوددی.
د $\varphi_2(x)$ په وضع کولو لرو چې:

$$\left.\begin{aligned}\varphi_3(x)&=y_0+\int_{x_0}^{x}f(\eta,\varphi_2(\eta))d\eta.\\ \varphi_4(x)&=y_0+\int_{x_0}^{x}f(\eta,\varphi_3(\eta))d\eta.\\ &\dots\dots\dots\dots\dots\dots\\ \varphi_n(x)&=y_0+\int_{x_0}^{x}f(\eta,\varphi_{n-1}(\eta))d\eta\end{aligned}\right\}\ \dots\dots\dots\dots\dots(4)$$

د $\varphi_n(x)$ تابع د تشکليدو طريقي ته چې مونږ يې د حلونو د پر له پسې تقريب په نوم يادوو، کولای شو د خاتمي ورکولو په دوام لاندي بی نهايت تابعي ترادف په لاس راوړو.

$$\varphi_n(x)=\varphi_1(x)+[\varphi_2(x)-\varphi_1(x)]+[\varphi_3(x)-\varphi_2(x)]+$$
$$+[\varphi_4(x)-\varphi_3(x)]+\cdots+[\varphi_n(x)-\varphi_{n-1}(x)].$$

د (4) ترادف د منظم تقارب د اثبات لپاره، د لاندي سلسلي منظم تقارب په گوته کوو:

$$\varphi_1+(\varphi_2-\varphi_1)+(\varphi_3-\varphi_2)+\cdots+(\varphi_n-\varphi_{n-1})\dots\dots(6)$$

د دې منظور لپاره د $\varphi_{n+1}(x)-\varphi_n(x)$ تفاضل ارزيابي کوو او لرو چې:

$$|\varphi_{n+1}(x)-\varphi_n(x)| = |\int_{x_0}^{x}[f(\eta,\varphi_n(\eta))-f(\eta-\varphi_{n-1}(\eta)]d\eta| \le$$

$$< k|\int_{x_0}^{x}|\varphi_n(\eta)-\varphi_{n-1}(\eta)|d\eta| < k.max|\varphi_n(\eta)$$
$$-\varphi_{n-1}(\eta)|(b-a)\ \dots\dots(7)$$

اوس که C داسي یو ثابت وي چې د هغې لپاره $|\varphi_n(x)| \le C; \dots; |\varphi_2(x) \le C; |\varphi_1(x)| \le C$ او $k(b-a)=m$ وي نو د (7) رابطې ټول حدونه د لاندې سلسلې له حدونو څخه کومه چې د $m \le 1$ لپاره متقاربه ده نه لوئیږي.

$$C+2C+2Cm+2Cm+2Cm^2+\cdots$$

د [a, b] انټروال دومــره کوچنی په نظر کې نیسو چې په کې $k(b-a)=m<1$ پس (6) سلسله منظماً متقاربه ده او حاصل جمع یې د [a, b] پر قطعه خط متمادي ده او ګراف یې د ABC او EAD مثلثونو څخه نه بهر کیږي. [3] ته په کتنې.

په نتیجه کې د $\int_{x_0}^{x} f(\eta,\varphi(\eta)d\eta$ انټیګرال د یو مفهوم لرونکی دی.

داچې:

$$|\int_{x_0}^{x} f(\eta,\varphi(\eta)-f(\eta,\varphi_n(\eta)]d\eta| \le k\int_{x_0}^{x}|f(\eta,\varphi_{n-1}(\eta)|d\eta$$

دی، نو په (4) مساوات کې نه یوازې چپې خواته ، بلکې کولای شو ښې خواته هم د $n\to\infty$ لپاره حدي عبور وکړو. په دې ډول $\varphi(x)$ په حقیقت کې (3) معادله صدق کوي.

ددې لپاره چې وښیو: (3) انټیګرالي معادله د [a, b] پرټولې انټروال د یوازیني حل لرونکې ده، فرضوو چې علاوه د $\varphi(x)$ له حـل څخه $\Psi(x)$ هم د نوموړې معادلې حل دی کوم چې د $\varphi(x)$ سره مساوي نه دی. که چیرې $a\le x\le b$ وي نو:

$$\varphi(x)=y_0+\int_{x_0}^{x} f(\eta,\varphi(\eta)d\eta \quad \wedge \quad \Psi(x)=y_0+\int_{x_0}^{x} f(\eta,\Psi(\eta)d\eta$$

له دې څخه په استفاده:

$$|\Psi(x)-\varphi(x)| = |f(\eta,\Psi(\eta)d\eta)-f(\eta,\varphi(\eta)d\eta)| \le$$
$$\le k(b-a).\max_{a\le x\le b}|\Psi(x)-\varphi(x)|$$

له دې ځایه :

$$\max_{\le x\le b}\ \ 4\ \ x)| \le k(b-a)\max_{a\le x\le b}|\Psi(x)-\varphi(x)|$$

دا ځکه چې $k(b-a)<1$ دی. او دا هغه وــــ ــــس ـي چې$max\ \ \Psi(x)-\varphi(x)|=0$ وي.

او تعبیر یې دادی چې $\Psi(x)=\varphi(x)$ ، یعني دواړه حلونه سره مساوي دي.

مثال: د$y'=y^2$ تفاضلي معادلې لپاره مسلسل تقریب د کوم شکل لرونکی دی کله چې $y(0)=1$ او د $0\le x\le 2$ لپاره $\varphi_0(x)\equiv 1$ وي. نوموړی مطلب د $y'=y$ معادلې لپاره هم مطالعه کړئ.

حل: پوهیږو چې $f(x,y)=y^2$ ده ، بنا پردې د (4) رابطو له مخې لیکو:

$$\varphi_0(x)=1\,;(x_0,y_0)=(0,1)\,;[a,b]=[0,2]$$

$$\varphi_1(x) = y_0 + \int_{x_0}^{x} f(\eta, \varphi_0(\eta))d\eta = 1 + \int_0^2 f(\eta, \varphi_0(\eta))d\eta =$$

$$= 1 + \int_0^2 f[\varphi_0(\eta)]^2 d\eta = 1 + \int_0^2 1^2 d\eta = 1 + 2 = 3.$$

$$\varphi_2(x) = 1 + \int_0^2 f(\eta, \varphi_1(\eta))d\eta = 1 + \int_0^2 3^2 d\eta = 1 + 3^2.2 = 19.$$

$$\varphi_3(x) = 1 + \int_0^2 f(\eta, \varphi_2(\eta))d\eta = 1 + \int_0^2 (19)^2 d\eta = 1 + (19)^2.2 = 723.$$

$$\varphi_4(x) = 1 + \int_0^2 f(\eta, \varphi_3(\eta))d\eta$$

$$= 1 + \int_0^2 (723)^2 d\eta = 1 + (723)^2.2 = 104559.$$

وینو چې پورتنی ترادف بې نهایت ته نژدې کیږي یعنې ډېر لوئیږي.
اوس د $y' = y$ تفاضلي معادلې په نظر کې نیولو سره لیکو چې:

$$\varphi_1(x) = 1 + \int_0^2 f(\eta, \varphi_0(\eta))d\eta = 1 + \int_0^2 1.d\eta = 1 + 2 = 3.$$

$$\varphi_2(x) = 1 + \int_0^2 f(\eta, \varphi_1(\eta))d\eta = 1 + \int_0^2 3d\eta = 1 + 3.2 = 7.$$

$$\varphi_3(x) = 1 + \int_0^2 f(\eta, \varphi_2(\eta))d\eta = 1 + \int_0^2 7d\eta = 1 + 7.2 = 15.$$

بیاهم وینو چې لاس ته راغلی ترادف بې نهایت ته نژدې کیږي یعنې ډېرلوئیږي.

پایله: د پر له پسې تقریبونو متود په ریاضیاتو کـې یو له هغو اساسي طریقو څخه شمیرل کیږي چې د هرې سلسلې د شرایطو په نظر کې نیولو سره د خـاصو حالتونو لپاره فورمولبندی کیږي.په دې ډول ، ددې لپاره چې (1) تفاضلي معادلې حل د پرلـه پسې تقریبونو په کومک لاس ته راوړل شي او هغه یوازینی حل وي باید $f(x, y)$ نظر x ته متمـادي او نظر y ته د لپشتس شرط صدق کړي.

مناقشه:

1. دا چې د (5) پر ګراف په تشکیل کې مو اختیاري تابع په نظر کې نه ده نیولـې بلکې یوه متمادي تابع په پام کې نیول شوي ده کومه چې ګراف یې د G′ په ساحه کې واقع دی له همدې امله (5) ترادف یوازې همدې تابع ته تقرب کوي.
2. په نسبي ډول د $\varphi_{n+1}(x) - \varphi_n(x)$ افادې په دقیقې ارزیابی کې کولای شو وښیو چې د $\varphi_0(x), \varphi_1(x), \varphi_2(x) \dots \dots$

پرله پسي تقريبونه د [c, d] پر قطعه خط موجود او په خاص حالت کې کله چې د G ساحه د $c \le x \le d$ او $-\infty < y < +\infty$ نواروي ، يا تر دې علاوه $f(x,y)$ پرنوموړي نوار د لپشتس شرط صدق کړي، په دې حالت کې مسلسل تقريبونه متقارب دي.

3. که چيرې تفاضلي معادله د يوې ساحې او هغې ساحې د سرحد د اتحاد پرمخ ورکړ شوې وي، کله چې (x_0, y_0) د ساحې يوه داخلي نقطه وي پورته ذکرشوی مطابقت تغير نه کوي.
او که (x_0, y_0) د ساحې سرحدي نقطه وي په هغې حالت کې نه شو کولای د حل موجوديت تضمين کړو.

وړانديزونه:

لکه څنګه چې د تفاضلي معادلو لپاره د پرله پسي تقريب ميتود فورمول بندي شو، دا طريقه کولای شو د هغو لومړي ترتيب تفاضلي معادلو لپاره په کار يوسو کوم چې نظر y' ته د حلولو قابليت ولري او هم د ښي خوا تابع نظر x ته متمادي او نظر y ته په يوه ساحه کې د لپشتس شرط صدق کړي. په غيرله دې امکان لري لاس ته راغلي مسلسل تقريبونه يوې مشخصي تابع ته تقرب ونه کړي.

Abstract:

In Mathematics, the method of successive approximation (Method of iteration) is a method, in which we need to find the special unique solution of the first order differential equation $y' = f(x,y)$, where $f(x,y)$ is continuos with respect to (x) and continuos the Lipschitz's condition with respect to (y).

مأخذونه:

1. Burden . R.h. Numerical Analysis. P.W.S. Pubishing compony Boston (P.P.577-620)
2. دوندوچينکه - عزيزالله سادات -رياضيات عالِي انتشارات پولي تخنيک کابل. صفحه (206-216).
3. پسکونوف جلد دوم صفحه (312-319).
4. Introductory Mathematics for Engineering lectures in higher mathemtics . V.M.Volosov.D. SC. page 462-465. Published 1978.
5. problems in Mathemathecal Analysis Professor B.Demidevish. Published 1981
6. Calculus III .Professor Tunc Geveci page 384 spring 2009.
7. Advanced Mathematics for Engineers and Scientists 1976.
8. Advanced Calculus I Math .354 A. Professor Tunc Geveci .Page 57-59 fall 2008.

پوهنمل محمد گلاب (عمري)
کرنې پوهنځی- هارتیکلچر څانګه

د ځمکنیو توتانو پر کیفیت د زیات لګښته

او کم لګښته عناصرو اغیزې

لنډيز:

د زیات لګښته او کم لګښته عناصرو سپری کول یا پاشل [زیات لګښته عناصر 10 Lit /ha + کم لګښته عناصر 3.25 Lit /ha ، د کیمیاوي سرو NPK سپارښت شوې اندازه + عضوي سره په یو هکتار کې] په ځمکنیو توتانو کې (8.76°B) TSS زیاتوي او (٪ 0.700) تېزابیت ته راښکته کوي. (8.200٪) مجموعي شکرو او (% 2.247) کمېدونکې شکرو اندازه برابروي. د شاخص پاڼې لوړ نایتروجن(% 2.95) ، فاسفورس (% 57 .0) ، پوتاشیم (% 2.97) او کلسیم (% 4.25) وو. کم لګښته عناصر لکه د اوسپنې پوره اندازه 167.95 ppm ، منګانیز 183.25 ppm ، زینک 95.75ppm، کاپر 3.25ppm او په منځنۍ اندازه د زیات لګښته عناصرو لوړه پیمانه د کم لګښته عناصرو او سپارښت شوې اندازه کیمیاوي سرې NPK او عضوي سرې په استعمال سره یاداشت شوې.

سریزه (Introduction):

ځمکني توتان [*Fragaria x ananassa Duch*] د ویټامینونو او منرالونو غوره منبع ده چې ښه ذایقه لري. نو پدې اساس ځمکني توتان په ټوله نړۍ کې د میلونونو خلکو لپاره د مېز د سر میوه بلل کېږي.(Sharma and Singh, 1999)
دا د یو څو محدودو مېوو له ډلې څخه کېل کېږي چې ژر او د ځمکې د في واحد څخه زیات حاصل ترې په لاس راوړی شو. په لنډ ډول ویلی شو چې د ځمکنیو توتانو کرنه یوه ښه سرمایه ګزاري ده. د تکنالوژۍ په انکشاف سره او د بې تفاوته انواعو مینځته راتګ د دې سبب شول چې د کال په اوږدو کې د ځمکنیو توتانو مېوه ولرو. د ځمکنیو توتانو لپاره د Fe - EDDHA په هفته کې یو وار سپری کول یا پاشل د لوړ حاصل د لاسته راتللو سبب ګرځي.(Zaiter *et al*., 1993)
د اوفال مایع سرې سپری کول په ځمکنیو توتانو باندې ډېر زیات مؤثر تمام شوي چې د نمو او حاصل لوړ ارقام ترې لاسته راغلي دي.(Huang *et al*., 2000)

اهداف(Objectives):

- د ځمکنیو توتانو د کیفیت لوړول
- د عناصرو پاشلو د مؤثریت معلومول
- د غذایي موادو د جذب اندازه د پاڼو پواسطه

د څېړنې ميتود ، مواد او کړنلاره(Research Method and Materials): -

د ځمکنيو توتانو د حاصل په مختلفو پارامترونو باندې د زيات لګښته او کم لګښته عناصرو د اغېزو تر عنوان لاندې تحقيق د بنګلور پوهنتون د هارټيکلچر پوهنځي په فارم کې ترسره شو چې د بحر له سطحې څخه [930 m] ارتفاع لري او د شمالي عرض البلد په 58 °12 او د غربي طول البلد °77 درجو په منځ کې پرته سيمه ده. د ځمکنيو توتانو (CV. Sujatha) يوشان قد يا سايز لرونکې او خړوبه بڅکي په پوشتو باندې د 30 X 45 cm په فاصله باندې د اګسټ په لمړۍ هفته2007 ميلادي کال کې وکرل شول. پدې تجربه کې 16 ټريټمنټونه ځای پرځای شوي وو چې زيات لګښته عناصر 5,10,20,40 lit/ha او کم لګښته عناصر1,2,3,5+ سپاربنت شوې اندازه کيمياوي سره او عضوي سره چې په RCBD ډيزاين کې څلور ځله تکرار شوې و. د زيات لګښته او کم لګښته عناصرو سپرې کول 45,30 او 60 ورځې له کرلو وروسته د ارقامو راټولول د حاصل د زياتوالي او د مېوې د خصوصياتو په هکله ترسره کېدل.

پايله او مناقشه(Results and discussion):

د کيفيت پاراميترونه:

د منحلو مالګو اندازه: په لوړه پيمانه د منحلو مالګو اندازه(Brix 8.76) هغه وخت ريکارډ او ثبت شوه چې په منځنۍ اندازه زيات لګښته اوپه لوړه اندازه کم لګښته عناصر وپاشل شول. دا چې زيات لګښته او کم لګښته عناصر د ضيايي ترکيب په عمليه کې مرسته کوي، نو په زغرده ويلی شو چې د مېوې کيفيت لوړوي. بله دا چې دغه زيات لګښته او کم لګښته عناصر د انزايمونو فعالتيونه هڅوي او کاربن مرکبات په ګلوکوز تبديلوي چې په پايله کې د مېوې د خوږوالي لامل ګرځي.

تېزابيت، شکري مواد او غير شکري مواد:

دغه د کيفيت پاراميترونه په داسې ډول ريکارډ شوي چې تېزابيت (0.700%)، د شــــکري مجــــــــموعي اندازه (8.200 %)، کمېدونکې شکره (2.367 %) او نه کمېدونکې شکره(5.937 %) دي. دغه لاسته راغلي ارقام د زيات لګښته عناصرو د منځنۍ اندازې او کم لګښته عناصرو د لوړې پيمانې د استعمال په صورت کې رامنځته شو.کېدای شي دغه د زيات لګښته او کم لګښته عناصرو د پاشلو په نتيجه کې منځته راغلي وي. بله دا چې زيات لګښته عناصر او کم لګښته عناصر امينواسيد هڅوي او د پوتاشيم مقدار په مېوو کې لوړوي، کوم چې د تېزاب د کموالي باعث ګرځــي او مـيتابوليزم زياتوي او هـــم تېزابيت په شــــکره تبديلوي. دغـــه څېړنــه د (Wojecik and Lewandowski., 2003) لـه څېړنې سره ورته والی لري چې د ځمکنيو توتانو په هکله يې اجرا کړې ده.

(1) جدول : د ځمکنيو توتانو په کيفيت باندې د زيات لګښته او کم لګښته عناصرواغېزې:

تریتمنت	دمنحلومالگو اندازه (B)	تېزابیت (%)	مجموعي شکرې (%)	کمپدونکې شکرې (%)	نــــه کمپــــدونکې شکرې (%)
T1	8.22	1.405	7.512	2.325	5.187
T2	7.66	1.425	7.580	2.332	4.497
T3	7.45	1.322	7.490	2.257	5.232
T4	7.69	1.325	7.607	2.292	5.315
T5	7.60	1.295	7.565	2.292	5.272
T6	8.76	0.700	7.200	2.262	5.937
T7	7.17	1.305	7.385	2.292	5.092
T8	7.39	1.310	7.385	2.290	4.100
T9	7.15	1.297	7.390	2.347	5.655
T10	7.36	1.292	7.002	2.192	4.425
T11	7.18	1.272	7.617	2.297	5.052
T12	7.04	1.265	7.250	2.307	5.067
T13	7.23	1.287	7.075	2.317	4.757
T14	8.34	0.647	7.182	2.367	5.815
T15	7.25	1.240	7.322	2.225	5.097
T16	6.46	1.527	7.170	2.187	3.982
F-test	*	*	*	NS	*
SEm $\pm$	0.13	0.023	0.828	0.040	0.217
CD.at5 %	0.37	0.067	0.364	0.114	0.620
CV [%]	3.47	3.828	3.476	3.514	8.663

د شاخص پاڼې نایتروجن، فاسفورس، پوتاشیم او کلسیم غلظت:

په لوړ مقدار نایتروجن (% 2.95) ، فاسفورس (% 0.57) ، پوتاشیم (% 2.97) او کلسیم (% 4.25) غلظتونه د پاڼې په تجزیه کې هغه وخت ریکارډ شول چې زیات لګښته عناصر Lit/ha 10 او کم لګښته عناصر Lit/ha 3.25 + NPKکیمیاوي سرې سپارښت شوې اندازه او حیواني سره په یو هکتار کې استعمال شوه. د دغه لوړو ارقامو لاسته راوړنه کېدای شي د NPK د استعمال له کبله وي چې بوټې پراخوي او په کافي اندازه د ریښو د تولید لامل ګرځي. نو پدې توګه ریښې کافي اندازه غذایي مواد جذبوي او د پورتنیو عناصرو د زیاتوالي سبب ګرځي. دې ته ورته څېړنه د Lojones پواسطه په (1962) کال کې د ځمکنیو توتانو په هکله سرته رسېدلې، چې دې څېړنې سره ورته پایلې لري.

(2) جدول:

د ځمکنیو توتانو د شاخص پاڼې NPK او Ca کوم چې د زیات لګښته او کم لګښته عناصرو په واسطه اغېزمنې کېږي:

تریتمنت	نایتروجن (%)	فاسفورس (%)	پوتاشیم (%)	کلسیم (%)
T1	2.37	0.45	2.82	3.43
T2	2.29	0.40	2.81	3.25
T3	2.28	0.34	2.71	3.42
T4	2.32	0.38	2.75	3.37
T5	2.26	0.37	2.66	3.30
T6	2.95	0.57	2.97	4.25
T7	2.36	0.35	2.54	3.40
T8	2.40	0.34	2.77	3.50
T9	2.42	0.39	1.26	2.90
T10	2.32	0.34	1.37	2.57
T11	1.25	0.36	1.38	2.32
T12	1.18	0.28	1.14	2.35
T13	2.26	0.34	1.39	2.47
T14	2.73	0.53	2.84	3.90
T15	2.22	0.32	1.44	3.22
T16	1.15	0.24	0.40	2.32
F-test	*	*	*	*
SEm+	0.01	0.02	0.06	0.12
CD.at5 %	0.04	0.06	0.19	0.36
CV[%]	1.67	11.25	6.45	8.17

د شاخص پاڼې اوسپنه، منګانیز، زینک او کاپر غلظت:

په لوړ مقدار اوسپنه (167.95ppm)، منګانیز(183.25ppm)، زینک (95.75ppm)، کاپر(32.25ppm) غلظتونه د پاڼې په تجزیه کې هغه وخت ملاحظه شول چې { زیات لګښته عناصر Lit/ha 10 ، کم لګښته عناصر Lit/ha 3.25 دکیمیاوي سرې NPK سپارښت شوې اندازه + عضوي سره په یو هکتار کې} د اوسپنې، منګانیز، زینک او کاپر دغه غلظتونه شاید د غذایي موادو د جذب له کبله وي چې په پاڼو کې صورت نیسي او له بله پلوه زیات لګښته او کم لګښته عناصر د پاڼې اوسپنه، منګانیز، زینک او کاپر زیاتوي. په همدې ډول موندنې د(Riestra and Molina.,1980) پواسطه هم راپور ورکړی شوی و.

(3) جدول:

د ځمکنیو توتانو د شاخص پاڼې د عناصرو په غلظت باندې د زیات لګښته او کم لګښته عناصرو اغېزې:

تریتمنت	اوسپنه [ppm]	منګانیز [ppm]	زینک [ppm]	مس [ppm]
T1	145.45	152.00	83.75	36.25
T2	146.20	168.00	75.75	34.25
T3	142.95	141.25	72.00	37.50
T4	139.40	139.50	75.00	34.25
T5	138/90	128.50	72.50	32.25
T6	167.95	183.25	95.75	45.75
T7	142.70	129.00	72.25	36.00

T8	135.10	135.50	73.75	35.50
T9	104.30	120.25	48.25	31.30
T10	132.10	130.50	54.25	33.00
T11	135.00	126.00	65.00	35.00
T12	139.80	132.25	64.75	32.25
T13	138.75	122.75	65.75	36.00
T14	139.85	175.75	87.50	38.75
T15	136.75	118.00	65.75	32.25
T16	91.15	80.00	53.00	25.72
F-test	*	*	*	*
SEm±	7.18	7.66	1.89	1.57
CD.at5%	20.46	21.84	5.40	4.48
CV [%]	10.56	11.24	5.39	9.06

وړاندیزونه(Suggestions):

عملي استفاده: دغه څېړنه داسې راښيي چې زيات لګښته عناصر 10 Lit/ha + کم لګښته عناصر 3.25 Lit/ha د NPK سپارښت شوې اندازه + او عضوي سره په يو هکتار کې د بوټو د کيفيت او د غذايي موادو د جذب د اصلاح او زياتوالي سبب ګرځي. نو پدې اساس د ځمکنيو توتانو کرونکي بايد دغه تمرينات اجرا کړي.

Abstract:

Application of TurfVigour and Agriplex [TurfVigour 10 lit/ha + Agriplex 3.25 lit/ha + RDF + OM] in Strawberry increased TSS [8.76 B] and decreased intractable acidity [0.700%] total sugars [8.200%] and reducing sugars [2.34%]. The index leaf maximum Nitrogen [2.95%]Phosphorous [0.57%] Potassium[2.97%] Calcium [4.25%]. The micro nutrient viz., maximum Iron [167.95 ppm] Manganese [183.25 ppm] Zinc [95.75 ppm] and Copper [3.25 ppm] were recorded with application of medium level of TurfVigour and Agriplex and higher level of Agriplex with recommended dose of NPK and organic fertilizers.

Reference:

1. Chattopadhyay, T.K. (2003). A text book on Pomology with special reference to growth and chlorophyll content of strawberry. Vol. I: Fundamentals of fruit production. Kalyani Publishers, Ludhiana, India.
2. Chattopadhyay, T.K. (2004). A text book on quality and nutrients uptake. Vol. II: Tropical Small fruits.Kalyani Publishers, Ludhiana, India.
3. Huang, H., Zhao, Y, F. and Chen, H.Q., 2000. Experiment of Using Opal liquid fertilizer for Strawberry. *Film green house culture China fruits*48: 312 -314.
4. Ljones, B., 1962, The influence of commercial fertilizers on Strawberries. Meld. Norg *Landbr. Hogsk.*, 41: 1-14.
5. Roson Riestra, J.A and Martin Del Moline, I.M., 1980. The effect of N on the availability of other nutrient elements. *An. Edafol.Agrobiol.*, 39: 1743 -1756.
6. Sharma, R.R and Singh, S.K., 1999, Strawberry cultivation a highly remunerative farming enterprise. *Agro, India*, 3 (2): 29-31.
7. Wojcik, P. and Lewandowski, M., 2003, Effect of calcium and Boron sprays on yield and quality Of Elsanta Strawberry. Journal of plant nutrition, 26 (3) : 671 -682.
8. Zaiter H. Z., Saed, I. and Nimah, M., 1993, Yield of iron sprayed and non sprayed strawberry cultivar grown on high Ph calcareous soils. *Communications of soil science and plant analysis*, 24: 1421 – 36.

پوهنمل دوکتور محمد عارف (رحماني)
طب پوهنځی- وقایوي څانګه

د هوا ککړتیا او پر روغتیا یې بدې اغېزې

لنډیز:

د انسان شاوخوا چاپېریال هوا احاطه کړی او د ټولو ژوندیو موجوداتو ژوند پرې ولاړ دی. هوا سربېره پردې چې عضویت ته اکسیجن لېږدوي او ژوندېښونکي دنده تر سره کوي، يوشمېر نورې دندې هم ترسره کوي لکه د عضویت یخ ساتل، د نباتاتو لپاره د اکسیجن برابرول، د خاصو حسونو لکه بوی او غږ د لېږدولو دنده هم په غاړه لري، چې دغه انتقال د هوا د ذراتو په وسیله صورت نیسي.
د هوا ککړتیا د خاورو، دوړو، لوګي، زهرجنو ګازاتو او کیمیاوي بخاراتو په وسیله چې د ناروغۍ او په پای کې د مړینې سبب کېږي، صورت نیسي. په دې تحقیقي مقاله کې د هوا پر ککړتیا، لاملونو، روغتیایي منفي اغېزو او د مخنیوي پر لارو چارو بحث شوی دی.

سریزه او موخې:

د انسانانو ژوند په دوامداره توګه د اکسیجن په تهیې یا Supply باندې ولاړ دی. د هوا ضرورت په نسبي ډول ثابت دی چې ۱۰- ۱۲متر مکعب په ورځ کې د یو انسان لپاره تاکل شوی دی. د هوا حیاتي ارزښت نظر اوبو او غذا ته زیات دی، په دې مانا چې یو انسان کولای شي چې ۶-۸ اوونیو بې له غذا څخه او تر اته ورځو بې له اوبوڅخه ژوند وکړي، خو بې له هواحتی تر ۸ دقیقو پورې ژوند امکان نه لري.
څرنګه چې د هوا ککړتیا یوه نړیواله ستونزه ده چې ۱۳ بیلونه خلک ددې خطر سره مخامخ دي، اوس زمونږ په هېواد کې د ډول ډول دلیلونو له امله لکه د ثقیله وسایطو زیاتوالی، سوزوونکو موادو څخه نامخفوظه ګټه اخیستل، ګڼه ګوڼه، د زیاتو غیر صحي فابریکو جوړېدل، د خښتو بټۍ او نور د هوا د ککړتیا ستونزې جوړې کړې دي چې نه یوازې په انسانانو بلکې پر حیواناتو او حتی د نباتاتو پر ژوند هم بدې اغېزې لري. د همدې شته ستونزو څخه د خپلو وطنوالو او هم مسلکانو د خبرېدو او د بدو اغېزو د مخنیوي انګېزې وهڅولم چې دغه علمي او تحقیقي مقاله ولیکم.

د هوا ترکيب:

هوا د گازاتو يو ميخانيکي مخلوط دی چې د نارملې باندنۍ هوا د ترکيب اندازه په تقريبي توگه په لاندې ډول ده:
د تازه هوا ترکيب:
اکسيجن ۲۰،۹۳٪، نايتروجن ۷۸، ۱٪، کاربن داي اکسايد ۰،۰۳٪ او د اوبو بخارات ۰، ۰۶٪
د ذفيري هوا ترکيب: اکسيجن۱۶، ۹٪، نايتروجن ۷۸، ۱٪، کاربن دای اکسايد ۴، ۴٪
همدارنگه د هوا په ترکيب کې يو تعداد نور گازات لکه Argon, Neon, Krypton, Xenon او Helium هم په ډېر کم مقدار شتون لري. علاوه د پورته گازاتو څخه د هوا په ترکيب کې د اوبو بخارات، په کم مقدار امونيا او ځينې مغلق مواد لکه گرد ، بکترياوې، سپورونه او نباتي بقاياوې (Vegetable debris) هم شتون لري.
لاندې دوه فکتورونه د اکسيجن د مقدار په کموالي کې مهم رول لري:
الف- گڼه گوڼه: په گڼه گوڼه کې ۱-۲٪ اکسيجن کمېږي چې د اکسيجن کموالی عملاً د ناگوارو حوادثو په منځته راتگ کې کوم رول نه لري. هغه ناراحتي چې په لويو ازدحاماتو کې پيدا کېږي د اکسيجن د کموالي په اثر منځته نه راځي، بلکې د هغې علت دحرارت د درجې لوړوالی او د رطوبت زياتېدل دي چې په نتيجه کې د هوا د جريان مانع گرځي.
ب- ارتفاع : دويم فکتور د ارتفاع څخه عبارت دی، يو انسان د اکسيجن کموالی د ۸۰۰۰-۱۲۰۰۰ فټ ارتفاع پورې زغملی شي، اما ددې څخه په پورته ارتفاع کې د اکسيجن کمبود کاملا احساس کېږي. انسان د اکسيجن زياتوالی تر ۲۰-۷۰٪ پورې په اسانۍ سره زغملی شي، خو خالص اکسيجن زهرجن تاثير لري ۱۰۰٪ اکسيجن وژونکی دی چې مړينه په دې مورد کې د سږو د تخريب او حادي اذيما له کبله د ۷-۱۷ ساعتونو په حدودو کې منځته راځي.
انسان کولای شي چې ۱۷-۲۱٪ پورې O2 زغم کړي، مگر ددې څخه په کمه فيصدي کې مختلف عوارض منځته راځي. د اکسيجن دکموالي علايم د نبض او تنفس د سرعت د زياتوالي (Tachypnea and Tachycardia) څخه عبارت دی چې نوموړي علايم د اکسيجن د کمبود سره د وجود د توافق په نتيجه کې منځته راځي چې وروسته له کم وخت څخه نوموړي علايم خپل نورمال حالت ته راگرځي.
که چېرې د اکسيجن مقدار د ۱۵٪ څخه کم شي، په دې صورت کې دماغي عوارض لکه هزيانات په شخص کې پيدا کېږي چې وروسته د حافظې ضياع او په پای کې ارادي حرکات محدودېږي او بالاخره شخص کوما ته ځي. که چېرې د اکسيجن فيصدي د۷ څخه کمه شي نو د شخص شعورضايع او د هغه د مړينې سبب کېږي.

د اوسېدو د خونې هوا(The Air of Occupied room):

د انسانانو اوسېدل په يوه خونه کې د هوا په ترکيب کې بدلون منځته راوړي چې د خونې اوسېدونکو ته ناراحتي پيدا کوي چې دا د هوا تغيرات په کيمياوي او فزيکي ډول صورت نيسي.
الف- کيمياوي تغيرات:
په هوا کې په مترقي ډول د کاربن دای اکسايد سويه لوړېږي او د اکسيجن مقدار کمېږي، په اوسط ډول يو شخص د ميتابوليکي پروسې په اساس په يو ساعت کې ۷، ۰ فټ مکعب کاربن دای اکسايد ازادوي. د فزيکي فعاليت په وخت کې د کاربن دای اکسايد ازادېدل ۲ فټ مکعب ته په يوه ساعت کې هم رسېږي په يوه گڼه ټولنه کې چې د هر عمر کسان موجود وي، د کاربن دای اکسايد د توليد اندازه ۲، ۰ فټ مکعبه په يوه ساعت کې وي.
ب- فزيکي تغيرات:
هغه مهم فزيکي تغيرات چې د کوټې اوسېدونکو په واسطه د کوټې په داخلي هوا کې صورت نيسي په لاندې ډول دي:
۱- د خونې د حرارت د درجې لوړوالی: يو شخص د استراحت په حالت کې تقريبا 400 BTU حرارت توليدوي.

يادښت: يو BTU (British Thermal Unite) حرارت د هغه مقدار حرارت څخه عبارت دی چې د يو پونډ اوبو د حرارت درجه د فارنهايټ يوه درجه لوړه کړي.

۲- د رطوبت زياتوالی: رطوبت په نسبي ډول په کوټه کې د پوستکي او سږو د مرطوبو بخاراتو په واسطه منځته راځي. د ذفيري هوا رطوبت ۶٪ د اوبو بخارات په خپل ترکيب کې لري او يو کاهل شخص چې د استراحت په حال کې وي د تنفس په وسيله يې ۷۰۰ ګرامو په اندازه د اوبو بخار په هرو ۲۴ ساعتو کې منځته راځي. داسې اټکل يا محاسبه شوې چې يو انسان د استراحت په حالت کې ۱۸،۴ ګرامه د اوبو بخار په هر ساعت کې توليدوي او د فعاليت او کار په وخت کې تر ۱۷۵ ګرامه د اوبو بخار منځته راوړي.

۳- د هوا په حرکاتو کې کموالی: د هوا د جريان کموالی په ازدحام کې په طبيعي ډول د هوا د حرکاتو د تراکم له کبله بيخي له منځه ځي او ستونزه پيدا کوي.

۴- د وجود بدبويي: د وجود بدبويي د خراب تنفس، خولو، د خولې د خرابې حفظ الصحې او د ناپاکه جامو څخه توليد ېږي چې د خلکو په ټولنيز حالت، عمر او د شخصي حفظ الصحې په مراعت پورې اړه لري.

۵- بکترياېي ککړتيا Bacterial pollution: خارجه شوې هوا په معلق ډول مکروبونه هم په خپل ترکيب کې لري چې اکثره يې بې ضرره وي، خو پټوجن هم امکان لري د غه مکروبونه د خبرو کولو، ټوخي او پرنجي په وخت کې د اطاق هوا ته ازاد ېږي. که چېرې د تازه هوا په واسطه تعويض نه شي، نو په روغتيا باندې ناوړه اغېزه کوي.

کثيفه هوا د کوټې په اوسېدونکو باندې بده اغېزه کوي او ددې هوا د تنفس په نتيجه کې د کوټې اوسېدونکو ته سردردي، drowsiness او د توجه عدم تمرکز پيدا کېږي. همدارنګه د الوده هوا په واسطه د انتاناتو (droplet infection) د انتقال خطر موجود وي او په دوامداره توګه مواجه کېدل د ناروغيو په مقابل کې د مقاومت د کموالي سبب کېږي.

ناراحتي (Discomfort):

ناراحتي يو غير قابل احساس (Subjective) حس دی او د هغه خلکو په واسطه حس کېږي چې خرابه هوا تنفس کوي (په پر نفوسه يا د خلکو څخه په ډکه خونه کې ژوند کوي). پخوا داسې عقېده موجوده وه چې ناراحتي د کاربن دای اکسايد د زياتوالي او د اکسيجن د کموالي څخه منځته راځي، خو اوس دا نظريه د منلو وړ نه ده. مطالعاتو ښودلې ده چې که چېرې د اکسيجن مقدار ۱۸٪ او د کاربن دای اکسايد مقدار ۵٪ ته لوړ شي کوم جانبي عوارض نه لري.

د هند د کلکتې په يو زندان کې ۱۴۲ تنه زندانيان په يوه خونه کې چې ۱۸×۱۰×۱۴ مساحت يې درلوده اچول شوي وو او د هغوی د جملې څخه يوازې ۲۳ تنه ژوندي پاتې وو، که څه هم هغه کوټې دوه کوچنۍ کړکۍ هم درلودې چې د اکسيجن د تهيې ضرورت يې پوره کولای شو. په نتيجه کې ويل کېږي چې مرګ د هوا د فزيکي بدلون له کبله منځته راځي.

په اوس وخت کې دا ثابته شوې ده چې ناراحتي د کيمياوي بدلون له کبله نه بلکې د فزيکي بدلونونو له کبله منځته راځي چې د غه فزيکي بدلونونه د حرارت، رطوبت، د هوا جريان او د حرارتي تشعشع څخه عبارت دي چې د غه فکتورونه د هوا د cooling power په حيث پېژندل کېږي. پروفيسور لي Professor Lee په ښکاره ډول ويلي دي چې د تهويې ستونزې کيمياوي نه دي فزيکي دي او تنفسي نه دي جلدي دي.

د هوا ککړوالی (Air Pollution):

د هوا د نارمل ترکيب په بيلانس کې د بدلون راتلل او د غه ترکيب ته د خارج څخه د ځينې موادو اضافه کېدلو ته د هوا الوده ګي وايي. د Air pollution اصطلاح په اتموسفير کې د مختلفو شيانو په واسطه په ګوته کېدای شي لکه مختلف ګازات، د ګازاتو مخلوط، د موادو ټوټې او ذرات کوم چې د انساني فعاليت په واسطه توليد ېږي او مستقيماً د انسانانو

او حیواناتو ژوند متاثره کوي. په پخوا زمانو کې air pollution د لوګي موجودیت ته په هوا کې ویل کېده، خو اوس air pollution کوم خاص سیاسي او جغرافیوي سرحد نه لري او په نړۍ کې یوه لویه روغتیایي ستونزه ګڼل کېږي.

د هوا نا پاکي یا الوده ګي د لاندې شیانو په واسطه صورت نیسي:

۱- د انسانانو او حیواناتو د تنفس په واسطه

۲- د تېلو، ګازو او سکرو د سوزولو او لوګیو په واسطه

۳- د عضوي موادو د تجزیې(Decomposition of Organic matter) په واسطه

۴- د موټرو، ترافیکو او صنعتي عملیو د لوګي، دوړې، بخارات او ګازاتو په واسطه

د هوا ککړونکې سرچینې:

د هوا الوده کوونکي ډېرې مهمې سر چینې په لاندې ډول دي:

۱- نقلیه وسایط یا Automobiles: نقلیه وسایط او موټر په ښارونو کې د هوا د الوده ګۍ عمده سر چینه تشکېلوي، د دوی په واسطه هایدروکاربونونه،کاربن مونواکساید ، lead، نایتروجن اوکساید او Particulate matter هوا ته ازادېږي.

۲- فابریکې(Industries): فابریکې هم د الوده کوونکو موادو زیات مقدار اتموسفیر ته خارجوي. د سون د موادو څخه چې په فابریکو د حرارت او انرژۍ د تولید په منظور استعمالېږي. د لوګي، سلفر دای اکساید او ایري د تولیدسبب کېږي. Petrochemicalفابریکې هایدروجن فلوراید ، HCL او عضوي هلایدونه تولیدوي او همدارنګه ځینې فابریکې د کاربن مونو اکساید ، کاربن دای اکساید ، اوزون، هایدروجن سلفاید او سلفر دای اکساید د تولید سبب کېږي.

۳- کورنۍ سرچینې Domestic Source:

په کورونو کې د سکرو، تیلو او لرګیو د سوزولو څخه لوګي، Dust، So2 او نایتروجن اوکساید منځته راځي. London disaster یا د لندن ناورین په ۱۹۵۲ کال کې دا وښودله چې په زرګونو مرګونه په کورونو کې د سکرو د سوزولو (domestic coal burning) څخه منځته راغلي وو.

۴- متفرقه سرچینې Miscellaneous:

دا سر چینې مشتملې دي په اورلګېدل، د کثافاتو سوزول، Pesticides spraying او طبیعي سر چینې لکه (د بادونو په واسطه د لوګیو او ککړ ګازاتو انتقال، بکتریاګانې، Fungi) او د هستوي انرژۍ پروګرامونه.

د هوا الوده کوونکي عمده بڅرکي-Major Classes of Air Pollutants:

د سلو څخه زیات ذرات موجود دي چې د هوا د الوده ګي سبب کېږي چې مهم یې په لاندې ډول دي:

۱- کاربن مونواکساید(CO): کاربن مونواکساید د ډېر معمولي او په زیاته اندازه د هوا الوده کوونکي مادې په ډول پېژندل شوې دي. د کاربن لرونکو موادو د نامکمل احتراق څخه په موټرو، فابریکو او incinerators کې تولیدېږي، د انسانانو په واسطه هم تولیدېدای شي بیولوژیکي او غیر بیولوژیکي سرچینې یې هم پېژندل شوې دي. د کاربن مونواکساید اندازه په ښارونوکې د موسم او د ترافیکو د ازدحام پورې اړه لري چې اندازه یې په سهار او ماښام کې د ترافیکو د ازدحام له امله زیاته وي. د کاربن مونواکساید زیاتوالی په انسانانو کې د Carboxyhaemoglobine د اندازې د زیاتوالي په واسطه معلومېږي.

۲- کاربن دای اکساید: کاربن دای اکساید معمولاً د هوا الوده کوونکي مادې په ډول نه پېژندل کېږي، دا هم د انسانانو په واسطه په زیاته اندازه د تیلو، سکرو او ګازو د استعمال په واسطه تولیدېږي او په طبیعي ډول د هوا په ترکیب کې هم وجود لري CO_2 په هوا کې د موجودو نورو ګازاتو سره په تعاملاتو کې برخه نه اخلي. ددې ګاز اهمیت په دې کې دی چې که

غلظت یې په اتموسفیري هوا کې د طبیعي اندازې څخه زیات شي د Global Temperature د لوړوالي او اقلیم د متاثره کېدو سبب کېږي.

۳- Sulper dioxide: د سلفر د ډولونو څخه دی چې په هوا کې موجود دی، نور ډولونه یې عبارت دي له H2S ، H2SO4 او سلفر لرونکي مالگو څخه سلفردای اکساید د سلفر لرونکو سونګ موادو، د سلفر لرونکو کانو د ویلي کېدو، صنعتي عملیو او په کورونو کې د بل شویو اورونو څخه پیدا کېږي.

۴- Lead: د موټرو د سون د تېلو څخه په زیاته اندازه lead اتموسفیر ته ازادېږي او تقریبا ۸۰ - ۹۰% سرب اتموسفیري هوا ته د سرب لرونکو تیلو د سوزېدو څخه ازادېږي او د الوده ګۍ درجه یې له دې سرچینې څخه نظر د یو هېواد څخه بل هېواد ته فرق کوي چې د ترافیکي وسایطو په تعداد او د پطرولو د سرپو په اندازې پورې اړه لري چې د شپږو کلو څخه ټیټ عمر لرونکو ماشومانو او امیدوارو ښځو ته ډېر خطر ناک دی.

۵- هایدرو کاربونونه: د لرګیو، پطرولو او سکرو د سوزولو څخه منځته راځي، په ځینو کیمیاوي تعاملاتو کې برخه اخلي او د Photo chemical smog سبب کېږي.

۶- Cadmium :Cadmium د ستیل له فابریکو، Waste incineration ،Volcanic Action او Zinc د تولید له فابریکو څخه منځته راځي. څرنګه چې په اوس وخت کې Incineration په اروپایي هېوادونو کې د کثافاتو د سوزولو یو انتخابي میتود دی، نو ځکه د Cadmium په واسطه د اتموسفیر د الوده ګۍ احتمال مخ په زیاتېدو دی. په تنباکو کې هم په زیاته اندازه موجود دی چې د سګرټ د څکولو په واسطه اخیستل کېږي چې یو ګرام تنباکو ۵، ۰-۳ مایکروګرام Cadmium لري.

۷- هایدروجن سلفاید: په طبیعي ډول د انسانانو د فعالیت په واسطه اتموسفیر ته ازادېږي او په فابریکو کې د سلفر لرونکو عناصرو او عضوي موادو د یو ځای کېدو څخه په لوړ حرارت کې تولیدېږي. هایدروجن سلفاید یوه توکسیکه ماده ده چې په ژوندیو موجوداتو بده اغېزه کوي، بد بویې تولیدوي، د منظمې د تخریش او د عصبي اعراضو د تولید سبب کېږي.

۸- اوزون: اوزون یو قوي اوکسیدایزکوونکی Agent دی چې د انسانانو په واسطه په اتموسفیر کې نه تولیدېږي، بلکې اوزون په هوا کې د یوه کیمیاوي تعامل څخه پیدا کېږي(د لمر د وړانګو جذب د نایتروجن اوکساید په واسطه صورت نیسي).

۹- Poly Nuclear Aromatic Hydrocarbons: دا د عضوي مرکباتو یو لوی ګروپ دی چې د دوه بنزین کړیو څخه جوړشوی دی د Pyrolytic عملیې څخه تولیدېږي خصوصاً د عضوي موادو د نامکمل احتراق څخه.

۱۰- Particulate Matter: په هوا کې تولید شوي PM د عضوي او غیر عضوي موادو څخه منځته راځي چې د کتلې له نظره په دوه ډوله دي:

الف - Large particulate matter: جسامت یې د 2, 5 micron څخه زیات وي او اکثره د خاورو د کرستلونو، فابریکو او سړکونو څخه منځته راځي.

ب - Small particulate matter: جسامت یې د ۲,۵ micron څخه کم وي او د هوا د قظیراتو په واسطه انتقالېږي.

د هوا د ککړتیا اغېزې(Effects of Air Pollution):

تقریبا 1,3 بیلونه خلک په ټوله نړۍ کې د هوا د الوده ګۍ خطر ته معروض دي. د هوا کیفیت په پرمختللیو هېوادونوکې په تېرو دوو لسیزو کې اصلاح شوی دی، خو په ډېرو مخ پر ودې هېوادونو کې د فابریکو د فعالیت او صنعت د زیاتوالي، د انرژي د تولید او په موټرو کې د lead لرونکو تیلو د استعمال له وجې مخ په خرابېدو دی. د هوا الوده ګي په لاندې دوه طریقوسره روغتیامتاثره کوي:

الف- روغتيايي اړخ (Health Aspect): روغتيايي اغېزې يې هم په دوه ډوله دي:

۱- چټک يا Immediate: فوري اغېزې يې په تنفسي سيستم کي منځته راځي لکه Acute Bronchitis او Pneumonia او که چېرې د هوا د الوده ګۍ اندازه ډېره زياته شي، نو د Suffocation يا اختناق له کبله د انې مړينې سبب هم کېږي چې ښه مثال يې د London disaster څخه عبارت دی، کوم چې ۱۹۵۲ کال کې منځته راغلی و.

۲- وروستني يا Delayed: وروستني تاثيرات يې عبارت دي د سږو سرطان، chronic Bronchitis Emphysema، Bronchial asthma او تنفسي الرژي څخه، همدارنګه د lead تسمم د بدن ډېرو سيستمونو ته خصوصاً د ماشومانو عصبي سيستم ته مضر او د ۷ کلنۍ څخه په کوچنيو ماشومانو کې د Neuropsychological انکشاف کموالی لکه د IQ د کموالي، د ښوونځي سره بې علاقه ګي او د سلوک ستونزې پيدا کوي.

ب - ټولنيز او اقتصادي اړخ (Social and Economic Aspect): د حيواناتو او نباتاتو د ژوند د له منځه وړلو، د فلزاتو د تخريب، د تعميراتو د خرابوالي، د پاک ساتلو او ترميمولو د قيمت د لوړوالي او د طبيعت د ښکلا د کموالي سبب کېږي.
همدارنګه د هوا الوده ګي په ښارونو کې د ليدلو د کموالي، د کاليو د چټلوالي او تخريب سبب کېږي.
په حيواناتو او نباتاتو يې اغېزې:

- وحشي او کورني حيوانات په دقيق ډول د هغو اغېزو سره چې انسان مخ دی مخامخ کېږي.
- نباتات هم د اوزون، سلفر دای اکسايد او اسيد له کبله زيان ويني.
- سلفر ډای اکسايد د نمو د توقف لامل ګرځي.
- اسيد د پاڼو شته کېدو او خرابوالي او د مغذي مادې د له منځه تګ لامل ګرځي.
- اوزون د خستګۍ او ضعيفۍ لامل او د حشراتو او ناروغيو سره نور هم د ناروغيو په منځته راتګ کې مرسته کوي.
-

د هوا د ککړتيا کنترول او مخنيوی

:(Air Pollution Control and Prevention)

د هوا الوده ګي د ځينو خودبخوده تصفيه کوونکو ميکانيزمونو په واسطه لکه rain، wind, sun light, plant life او د اتموسفيريک ساحې د پراخوالي په واسطه کنټرولېږي. خو په عادي حالاتو کې د هوا ترکيب ثابت دی چې دا د ځينو خودبخوده تصفيه کونکو ميکانيزمونو په واسطه چې په طبيعت کې موجود دي اجرا کېږي چې په لاندې ډول ترې يادونه کېږي:

۱- باد يا Wind:
ددې عمل په واسطه د هوا ناپاکه ذرات جارو او منحل کېږي او نه پرېښودل کېږي چې سره يو ځای شي.

۲- د لمر وړانګې يا Sun Light:
د اتموسفير حرارت او د لمر وړانګې د هوا د ککړو ذراتو او بکترياګانو د له منځه وړلو او اکسيدايز کولو سبب کېږي.

۳- باران يا Rain: باران اکثره د ککړو ګازاتو او معلقو ذراتو د پاکولو يا وينځلو سبب کېږي.

۴- نباتاتو ژوند Plant life: شنه نباتات کاربن دای اکسايد مصرفوي او اکسيجن توليدوي چې په نومړې طريقه د هوا الوده ګي په طبيعي ډول کمېږي، دا کار د شپې تر سره کېږي هغه وخت چې ککړتيا زياتېږي او يا هغه وخت چې د پاکولو پروسه غير موثره وي چې د روغتيا لپاره خطر جوړوي.
خو څرنګه چې ککړتيا يو انجنيري مشکل دی، نو WHO ورته د لاندې لارو وړانديزکړی دی:

۱- Containment: د زهرجنو موادو څخه په هوا کې د خپرېدو مخنيوى او يا د ټولو ککړو ګازاتو د خپرېدو څخه په هوا کې مخنيوي ته ويل کېږي.

۲- تعويض Replacement: د نويو تخنيکي طريقو د عملي کولو په اساس د هوا د الوده ګۍ مخنيوى دى. لکه د برق زيات استعمال، د طبيعي ګازونو څخه استفاده او د مرکز ګرمي زيات استعمال چې دا ټول د لوګي په راکمولو کې مرسته کوي او همدارنګه نړيواله هڅه روانه ده چې د پطرولو د سرپو اندازه کمه شي، کوم چې يو ذخيروي زهر (Cumulative poison) دي.

۳- ترقيق Dilution: دا د چاپېريال د خودبخوده تصفيه کولو عمليه ده لکه د شنو بوټو او نباتاتو زياتوالى، کوم چې د هوا الوده ګي کموي. همدارنګه د Green Belt جوړول د فابريکو او اوسېدو د ځايونو ترمنځ کوم چې د هوا په پاک ساتلو کې کومک کوي.

۴- د قانون وضع کول Legislation: د هوا الوده ګي په ځينې هېوادونو کې د يو تعداد قوانينو په واسطه کنترولېږي، لکه Clean Air Act چې ددې تر پوښښ لاندې مختلف موضوعات راځي لکه د دودکش ارتفاع (Height of chimneys) د محلي ادارو تقويه کول چې تحقيق، پلټنه او تعليم د هوا د الوده ګۍ په مورد کې ترسره کړي. د بې لوګي ساحو توليدول لکه ځينې حکومتونو داسې ناحيې منځته راوړي دي چې په هغې کې د سګرټو څکول منع دي او د خارجي هوا د معياري کيفيت تقويه کول.

۵- نړيواله کړنه International Action: WHO په بين المللي سطحه د هوا د الوده ګۍ د کنترول او monitoring د مطالعې لپاره د لابراتوارونو يوه بين المللي شبکه تاسيس کړې ده. دغه شبکه دوه بين المللي مرکزونه په لندن او واشنګټن کې لري او درې نور مراکز په ماسکو، Nagpur او توکيو کې لري او ۲۰ نور لابراتوارونه د نړۍ په مختلفو برخو کې لري. دغه مراکز د هوا د الوده ګۍ په اړه خبرداری چېرته او کوم وخت کې چې ضروري وي، خپروي.

د هوا تعقيم کول(Disinfection of air):

په دې وروستيو وختونو کې د هوا تعقيم زياته توجه ځان ته اړولې ده. هغه ميتودونه چې د هوا د تعقيم لپاره استعمالېږي په لاندې ډول دي:

۱- ميخانيکي تهويه يا Mechanical Ventilation: د هوا الوده ګي او د بکترياوو غلظت په هوا کې کموي.

۲- د الترا وايلټ تشعشع يا Ultraviolet Radiation: دا طريقه په ځينې خاصو ځايونو کې لکه Operation Theater او infectious disease ward کې ترسره کېږي. څرنګه چې د الټراويليت وړانګه په سترګو او جلد باندې مستقيم تاثيرلري نو ځکه بايد په هغو ځايونو کې چې هوا اطاقونو ته داخلېږي، دا وړانګه بايد نصب شي.

۳- کيمياوي بخارات يا Chemical mists: د Triethylene Glycol بخارات موثر بکتريوستاتيک تاثير لري، خصوصاً په Dust او Droplet nuclei باندې.

۴- د دوړو کنترول يا Dust Control: د شفاخانو په فرشونو باندې د تيلو استعمال بکترياوې په هوا کې کموي.

خو يادونه بايد وشي چې د هوا تعقيم تر اوسه پورې په تجربوي مرحله کې دى.

پايله او وړانديزونه:

۱- څرنګه چې د هوا ککړتيا په نړۍ کې يوه روغتيايي ستونزه جوړه کړې، نو د ټولو روغتيايي او اړوندو ادارو، ملي او بين المللي غير دولتي سازمانونه بايد دې ته وهڅول شي چې د چاپېريال ساتنې ادارو سره همکاري وکړي، چې د يادې ستونزې په کنترول کې موثر واقع شي.

۲- څرنګه چې د هوا ککړتيا د ټيټې اجتماعي او اقتصادي ټولنې او د هغې ټولنې عمده ستونزه جوړوي چې د پوهې کچه يې ټيټه وي، چې ددې ستونزی د له منځه وړلو بنه لاره هغوي ته په دې برخه کې د عامه پوهاوي ورکړه ده، چې خلک پوهه تر لاسه کړي او دې ته وهڅېږي چې خپله ټولنه او خلک ددې ستونزې په مخنيوي کې دلچسپي او برخه واخلي. نو د عامې روغتيا وزارت، چاپېريال ساتنې ادارې او د جمعي اطلاعاتو ادارو ته وړانديز کېږي چې ددې ستونزې د مخنيوي او کنترول په خاطر خلکو ته اغېزمنه پوهه ورکړي.

۳- څرنګه چې نوموړې ستونزه يوازې د چاپېريال ادارو پورې اړه نه لري، نو په مجموع کې د دولت د ټولو اړوندو ادارو او خلکو پوره همکاري او هماهنګي په کار ده.

۴- دولت بايد داسې پلانونه او پروګرامونه طرح او تطبيق کړي چې د ټولنې اجتماعي او اقتصادي سويه اوچته شي او د ټولنې د پوهاوي او زده کړې کچه لوړه شي، ترڅو د دې ستونزې په مخنيوي کې برخه واخيستلی شي.

۵- څرنګه چې د هوا ککړتيا يو خطرناک او وژونکی حالت رامنځته کوي، نو ددې حالت د مخنيوي لپاره بايد دولت درست قوانين وضع او تطبيق کړي.

د هوا د الوده ګۍ د کنترول او monitoring د مطالعې لپاره د لابراتوارونو د يوې شبکې تاسيس اړين دی.

Abstract:

Human envy roment is covered by air and living life is stand by air. Beside of oxygen carrying to Human body air has allots of other Functions like Body coldness oxygen for vegetables senses, voice transportation, all of these Functions are done by air.

Reference:

1. Current Medical diagnosis and Treatment, 34th Ed (1995) Edited by Lawrence M Tierney, Stephen J. Mcphee and Maxine A Papadakos, Lance.
2. En.wikipedia.org.wiki/file (year 2007).
3, http://www.fao.org/NEWS/FACTFILE/FF9721-E.HTM (year 2005).
4. Maharashtra pollution control board (2004).
5. Maxcy-Rosenau – last, Public Health and preventive Medicine, 13th Edition, 1992.
6 NEERI (1994) National Environmental Engineering Research Institute, Directors Report.
7, WHO (1971), WHO Chronicles 25, 91.
8, World Development Report (1993) , investing in Health Published foot the world bank , Oxford University press.

پوهنمل حميدالله (يار)
انجنيري پوهنځی- د عمومي مضامينو څانگه

په سرعت سره د تغير کوونکو توابعو انتيګرال نيولو ته يوه کتنه

لنډيز:

د معين انتيګرال محاسبه کـول يو له هـغو مسايلو څخه دي چې د معاصر تخنيک د اکثرو مسايلو په حلـولو کې ورڅخه استفاده کيږي. د دې منظور لپاره بايد په محاسبه کولو کې يې دې ته پاملرنه وشي چې د محـــاسبې نتايج يې دقيق او پايلې ته نژدې وي. په دې برخه کې دهغو توابعو انتيګرال نيول په پام کې نيسو چې په سرعت سره تغير کـوي او د انتيګرال اصلي قيمت په کې د انتيګرال له تقريبي قيمت سره پرتله شوی وي. نوموړې موضوع په سره د تغير کوونکو توابعو يوه بيلګه ده چې د

$$f(x) = ce^{-kx} \text{ او } f(x) = ce^{-kx^2} \; ; c > 0 \quad k > 0$$

کلاس توابع تشکيلوي، تر څېړنې لانـدې نيول شوې او د تخميني محاسبو لپاره يې مناسب تخمين په ګــوته شوی دی. دا هــم بايد په کې ښودل شوي وي چې د $\int_{a}^{+\infty} ce^{-kx}\,dx$ او $\int_{-\infty}^{+\infty} ce^{-kx^2}\,dx$ انتيګرالونو په محاسبه کـولو کې کوم فورمولونه په کار يووړل شي.

سريزه:

د رياضياتو په علم کې معين انتيګرالــونه يولــه هغو مفاهيمو څخه دي چې نه يوازې په رياضي بلکې د نورو طبيعي علومو په مختلفو برخو کې هم د تطبيق وړ دي. داچې څه وخت په کــومو شرايطو د کومو خواصوله مخــې معين انتيګرال شتون لري او په کـــوم ډول محاسبه کيږي، دا ټول هغه موضوعات دي چې په انتيکـرالي کـورسونو کې ترمطالعې لانـــدې نيول کيږي. بې لــه شکه چې د معين انتيګـرال د محـاسبې يوه طــريقه د نيوټن- لبنيز متوددی چې د اوليه توابعو دشتون په صورت کې په کــاروړل کيږي. دا ډول حالتونه د کومو لپاره چې اوليه توابع شتون لـري د توابعو يوه کوچنۍ طبقه جـــوړوي. مګر دانجنيرۍ او نورو تخنيـکي مسايلو په حلولو کې د وقوع له مخې د اوليه توابعو پيداکول څه اسان کار نه دی. د دې منظور لپاره د انتيګرالــونو د محـــاسبې لپاره مختلف تقريبي فورمولونه شتون لري چې دلته يې مونږ له يادونې څخه صرف نظر کــوو، او پرځای يې په سرعت سره د متغيرو توابعو انتيګرال ته يوه کتنه کوو.

ددې ډول توابعو په ډله کې د $y = ce^{-kx}$ او $y = ce^{-kx^2}$ تـوابعو د انتيګـرال نيولو تقريبي اړخ ترمطالعې لاندې نيول کيږي چې پايلې يې د مطلقه قيمتونو سره پرتله کـوي. ددې پرځای چې دا ډول توابع تر مطالعې لاندې ونيسو، د هغوی د اهميت په باب چې استعمال يې د احصائيې او فزيک په مختلفو برخو کې مشاهده کيږي، يادونه کوو.([1] ، [2] او [4] ته په کتنې) .

موخې:

په دې څېرنه کــې د په سرعت سره د تغير کوونکو توابعو په پيژندنه او بيا دهغې د مطلق انتيګرال نيولــو او تقريبي محاسبې متود تر مطالعې لانـدې نيول شوی او د دوارو محــاسبو پايلې يې سره مقــايسه شوې دي. دې ته هم په کې اشاره شوې ده چې د تقريبي محاسبو په صورت کې بايد کوم ټکي په پام کې ونيول شي تر څو د محاسبو نتايج دقيق تر لاسه شي. په دې ډول د مسلک مينه والـو ته د دې ډول توابعو د انتيګــرال نيولــو تقريبي بڼه پېژندل شوې ده.

مواد او کړنلاره:

ددې مسئلې د تحقيق لپاره د مختلفو کتابونو څخه چې له مأخذونو څخه يادونه شوې، کټه اخيستل شوې ده. د مختلفو تقريبي فورمولونو ترڅنګ ددې طــريقې په واسطه ، د په سرعت سره د متغيروتوابعو په ډله کې ، د C او K حقيقي عــددونو لپاره د $y = Ce^{-kx}$ او $y = Ce^{-kx^2}$ توابعو د انتيګرال نيولو تقريبي اړخ د معينو انتيګرالو د هندسي مفهوم څخه دپه کټې اخيستنې او بيا د هغې مقايسه کول د اصلي قيمت سره پرتله شوې او اهميت ته يې پاملرنه شوې ده.

د انتيګرال تاريخي اړخ ته کتنه:

هغه هندسي مسايل چې د $\int_a^b x\,dx$ يا $\int_a^b x^2dx$ انتيګرالونو په واسطه په اوسني عصر کې تر مطالعې لاندې نيول کيږي د لومړي ځل لپاره د ارشميدس له خوا مطالعه شوي دي. د نني عصر د انتيګرال نيولو مفهوم د لومړی ځل لپاره په اولسمه پيړي کې د نيوټن او لبنيز له خوا اساس کېښودل شو.

لبنيز د $\int y\,dx$ سمبول معــرفي کــړ چې تر اوسه ورڅخه د رياضياتو په مآخذونو کې د استعمال وړ استفاده کيږي. په 1821م کــال کې د معين انتيګـرال مفهوم د کوشي په واسطه د انتيګــرالي مجوعې د لميټ په حيث وپيژندل شو. د دې معرفت لــه مخـې د انتيګــرال موجوديت د متمادي توابعو لپاره تر مطالعې لاندې ونيول شو.

تر دې وروسته د داربو په واسطه په 1875م کال کې د غير متمادي توابعو لپاره انتيګرال نيول مطالعه شول. په همدې ډول د نومــورو علماو څخه پس ريمن او لوبيګ په نولسمه پيړی کې د انتيګرال نيولو لازمي او کافي شرطونه مطالعه او دستلتس له خوا د انتيګــرال نوی مفهوم د رياضياتو په څانګه کـې وړاندې شو او د دې مفهــوم په واسطه د وخت عالمانو وکـولای شول په پراخه پيمانه ور څخه د مسايلو په حلولو کې داستفاده وکړي[7] ته په کتنه.

د فزيکي، تخنيکي مسايلو په حلولــو کې اکثرآ د هغو توابعو د انتيګرالونو د محاسبې سره مخ کيږو چې د هغوی لپاره د مطلق محــاسبه کولو امکان موجود نه وي. د دې منظور لپاره د انتيګرال نيولو تقريبي ميتودونه په کار اچوي. له هغې جملو څخه د مستطيل ميتود، د ذوذنقي ميتوو، د پارابولا ميتود او سمسون طريقه په کار وړل کيږي. د دې طــريقو تر څنګ په دې مقاله کې د انتيګرال د هندسي مفهوم څخه په استفاده يوه هم د په سرعت سره د تغير کـوونکو توابعو د انتيګرال نيولو لپاره يوه طريقه تر څېرنې لاندې نيول شوې ده.

د مسئلې له مطرح کولو څخه د مخه لاندې څو ټکو ته پاملرنه کوو:

1. که چيرې يوه تـابع په سرعت سره تناقص يا په سرعت سره تزايد وکړي ، دې ډول توابعو ته په سرعت سره تغيرکوونکي توابع وايي.

2. د معين انتيګــرال ازمايښت- که د $f(x)$ تابع د $[a,b]$ پر قطعه خط د انتيګــرال نيولــو قابليت ولري او هم $m \le f(x) \le M$ وي، په دې صورت کې.

$$m(b-a) \le \int_a^b f(x)dx \le M(b-a).$$

په لاس راځي.[3] په کتنه.

د هغوتوابعو ازمايښت چې په سرعت سره تغير کوي.

د انتيګرالونو په محاسبه کــولو کې ځينې وخت دي ته اړ کيږو چـــي د انتيګرال دعددي قيمت ازمايښت وکړو. ددي منظور لپاره د $I := \int_a^b f(x)\,dx$ انتيګرال له هندسي مفهوم څخه په واضح ډول ددې ازمايښت کولای شو چې :

$$I < \int_a^b y_{max}\,dx = (b-a)y_{max} \quad ; \quad y = f(x).$$

داسې چې y_{max} تر انتيګرال لاندې تابع د $y = f(x)$ د تر ټولو لـوی قيمت د انتيګرال نيولو په انټروال کې راښيي. که چيري نوموړي تابع د انتيګرال نيولو په انټروال کې په سرعت سره تغير ونه کړي، په هغې حالت کې د $y \approx y_{max}$ له تقريب څخه استفاده کوو. يعني:

$$I = y_{max}(b-a) \ldots (1).$$

په پام کې نيسو. چې نوموړی ازمـايښت د $y(x)$ متحول العلامه تابع لپـاره يو مناسب قيمت نه دی. په دې حالت کې کولای شو د انتيګرال نيولو انټروال په څو داسې انټروالـــونو وويشو چې په هريوه نومـــوړي انټروال کې دتابع اشاره (علامه) تغيرونه کـــړي او بيا په هـر انټروال کې د انتيګرال د قيمت ازمايښت وکړو.

نوموړي ازمايښتونه هغه وخت د قناعت وړ دي چې ديوې علامې د انتيګرال نيولو حاصل جمع د بلې علامې د انتيګرال نيولو له حاصل جمعي سره يو شان نه وي. په دې ډول فـرضوو چې تر انتيګرال لاندې تابع د انتيګرال نيولو پر انټروال د مثبتې علامې لرونکې ده.

که چيرې $y = f(x)$ تابع مثبه او د انتيګرال نيولـو پر انټروال په سرعت سره کوچنی شي او هـم په b کافي اندازه لوی وي نو (1) ازمايښت به د لـويي اشتباه څخه خـالي نه وي ، چې دايـــو مسلم حقيقت دی. د (1) ازمايښت په کارولـو سره مونږ تابع د هغې له اعظمي قيمت سره تعويضوو. څرنګه چې تابع په سرعت سره تغير کـــوي نو د انتيګرال نيولو په يوې کوچنی ساحـه کې د هغې قيمتونه اعظمي (مګزيموم) قيمت ته نيږدې کيږي. نوموړی مطلب د $I = \int_0^b e^{-x}dx \;\; ; \;\; b > 0$ په مثال کې مطالعه کـوو.د e^{-x} اعظمي قيمت د $x = 0$ لپاره په لاس راځي او هغه د "1" له عـدد سره مطابقت کـوي. په دې ډول د (1) ازمايښت څخه په استفاده $I \approx b$ دی مګـر د انتيګرال مطلق قيمت $I = 1 - e^{-b}$ دی. د I او b لپاره لانـدې جدول په پام کې نيسو:

b	0	0,1	0,2	0,5	1	2	3	5	10
I	0	0,095	0,18	0.39	0,63	0,86	0,95	0,993	0,99996

له جدول څخه دا معلوميږي چې د b د کوچنيو قيمتونو لپاره (1) ازمايښت مناسب دی، مګر کله چې b لوئيږي نو د $I \approx b$ تقرب ډير نامناسب دی.

اوس فرضوو چې د $y = f(x)$ تابع د انتيګرال نيولو پر انټروال په سرعت سره کميږي (تناقص کوي). په دې حالت کې د تابع اعظمي قيمت د انتيګرال نيولو د انټروال په چپې خوا کې واقع کيږي يعنې تابع په $x = a$ کې اعظمي قيمت غوره کوي [6] ته په کتنه.

اوس که د $f(x)$ تابع په سرعت سره تناقص وکړی او فاصله يې د ox محور سره صفرته نژدې شي(تابع صفر کيدونکی شي) نو د $I = \int_a^b f(x)dx$ انتيګرال د b د قيمت په زياتيدو ډير تغير نه کوي او $b = \infty$ قيمت په وضع کولو د I لوی ازمايښت په b کې نه واقع کيږي. په دې حالت کې انتيګرال په تقريبي ډول $y_{max} = f(a)$ د مشتق او Δx طول له حاصل ضرب سره مساوي کيږي، داسې چې Δx د انتيګرال نيولو هغه برخه ده چې په b پورې اړه نه لري.

همدارنګه کله چې $|f'(a)|$ ډېر لوئېږي باید د Δx کوچنی شي او په لاندې ډول د $f(a)$ او $|f'(a)|$ قیمتونو له مخې یوازینۍ رابطه دارنګه وټاکو. $\Delta x = \frac{f(a)}{|f'(a)|} m$

داسې چې m د تناسب ضریب دی. په دې توګه په لاس راځي:

$$I \approx f(a)\Delta x = \frac{f^2(a)}{|f'(a)|} m. \dots\dots (2)$$

که چیرې د $y - f(x)$ تابع د انتیګرال نیولو پر انتروال په سرعت سره تزاید وکړي نــو د هغې اعظمي قیمت د انتیګرال نیولو پر انتروال په ښی خوا یعنې $x = b$ کې واقع کیږي([6] ته په کتنه). په دې صورت کې (2) فورمول لاندې شکل غوره کوي.

$$I \approx \frac{f^2(a)}{|f'(b)|} m \dots\dots\dots\dots\dots\dots (2')$$

او د (2) ازمایښت فورمول له مخې د $(c > 0 \wedge k > 0)$; $y = ce^{-kx}$ نمایي تابع لپــاره د یوې په سرعت سره تغیر کوونکي تـــابع یوه ښه نمونه ده. د m قیمت د ټاکلو لپاره د $\int_a^\infty ce^{-kx} dx$ انتیګرال په نظر کې نیسو. څرنګه چې :

$$y = ce^{-kx} \Rightarrow y' = -kce^{-kx} \quad ; \quad f(a) = ce^{-ka} \quad \wedge \quad |f'(a)| = cke^{-ka}$$

په لاس راځي، نو لیکلای شو:

$$I = m\frac{c^2 .\ e^{-2ka}}{c.k\ e^{-ka}} = m \frac{ce^{-ka}}{k} = \frac{m}{k} f(a).$$

دا چې د انتیګرال مطلقه قیمت عبارت دی له : $I = \int_a^\infty ce^{-kx} dx = \frac{1}{k} f(a)$

نو د پایلو د مقایسې له مخې لروچې: $\frac{m}{k} f(a) = \frac{1}{k} f(a)$

له دې ځایه $m = 1$ په لاس راځي. او (2) فورمول لاندې شکل غوره کوي:

$$I \approx \frac{f^2(a)}{|f'(a)|} \dots\dots\dots\dots\dots\dots (3)$$

اوس د (3) فورمول هندسي تعبیر واضح کوو. ددې منظور لپاره د $y = f(x)$ تابع د A په نقطه کې مماس رسموو (1 شکل ته وګورئ). د A_1N طول پیداکوو. ددې منظور لپاره ، پوهیږو چې د AN مماس معادله $y - f(a) - f'(a)(x - a)$ ده. که $y - 0$ وضع کړو نــوممماس خط د ox محور د N په نقطه کې قطع کوي او $x = a - \frac{f(a)}{f'(a)}$ په لاس راځي بنأ:

$$x = a + \frac{f(a)}{|f'(a)|}.$$

له دې ځایه : $A_1N = a + \frac{f(a)}{|f'(a)|} - a = \frac{f(a)}{|f'(a)|} = \Delta x.$

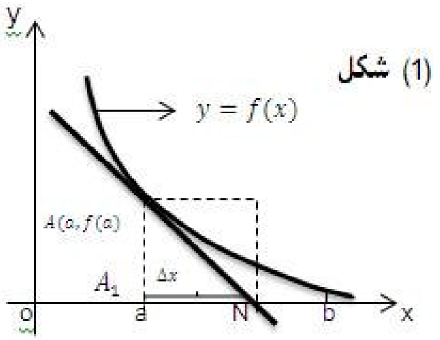

مثال: د (2) فورمول په مرسته د $\int_1^{\infty} \frac{dx}{x^8}$ قيمت محاسبه کړئ.

حل: وينو چې $f(x) = \frac{1}{x^8}$; $f'(x) = -\frac{8}{x^9}$; $f(1) = 1$ و $|f'(x)| = 8$ دي.

پس: $\int_1^{\infty} \frac{dx}{x^8} \approx \frac{1}{8} = 0{,}125$

د انتيګرال مطلق قيمت عبارت دی له : $I = -\frac{1}{7x^7} \Big|_1^{\infty} = \frac{1}{7} = 0{,}143 \approx 13\%$

واضحاً وينو چې په محاسبه کې 13% اشتباه (غلطي يا سهوه) شتون لري. اکثراً په محاسبه کې له دي سره مخ کېږو چې د تابع مګزيموم په انجامي نقطو کې نه واقع کيږي(2 شکل ووينئ).

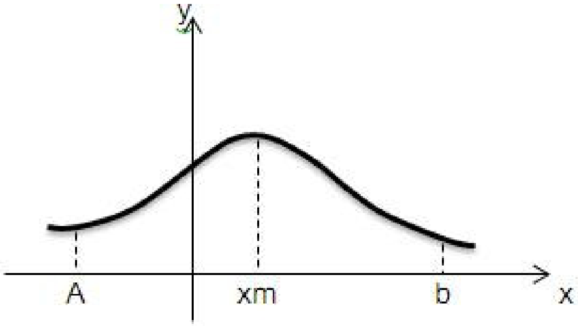

لکه څنګه چې وينو د تابع مګزيموم د $x = x_m$ نقطه ده. نو $f'(x_m) = 0$ دی. ([5] ته په کتنه). کولای شو نوموړی انتيګرال د $[a, x_m]$ او $[, x_m, b]$ په انتروالونـو کـې بيلابيل په دوه انتيګرالونو داسې په پام کې نيسوچې په دواړو انتروالونوکې يې اعظمي نقطې په انجامونو کې واقع دي. په دې ډول مسئله د (1) ازمايښت په حالت بدليږي، مګـر په حقيقت کې مسئله په دې ډول نه ده ځکه چې دx_m په نقطه کې $f'(x_m) = 0$ دی او (3) ازمايښت د تطبيق وړ نه دی.

په دې معنی چې دا يو نوی حالت دی چې بايد ترمطالعې لاندې ونيول شي.

ددې منظور لپاره د انتيګرال نيولو ساحه په بل ډول داسې ويشو چې هره برخه يې Δx وي.

په دې حالت کې، په دې پوهيږو چې x_m د مګزيموم نقطه ده چې هغـه $y''(x_m)$ له مخـې مشخصيږي.

ددې منظور لپاره د $f(x)$ تابع د x_m نقطې په مجاورت کې د $x - x_m$ په توانونو د تيلورپه سلسلې تجزيه

کوو او دمحاسبې لپاره يي د تيلور د سلسلي دوه لومړني حدونه په پام کي نيسو کوم چي ژر نه صفرکيږي پس لرو چي:

$$y \cong f(x_m) + \frac{1}{2}(x - x_m)^2 \cdot f''(x_m).$$

([5] ته په کتنه).

د $\Delta x = x - x_m$ په وضع کولو هغه قيمت په پام کي نيسو د کوم لپــاره چي :

$$f(x_m) = 0 \Rightarrow f(x_m) + \frac{1}{2}(\Delta x)^2 \cdot f''(x_m) = 0. f(x_m) + \frac{1}{2}(x - x_m)^2 \cdot f''$$

وي. له دې ځايه $\Delta x \sim \sqrt{\frac{2f(x_m)}{|f''(x_m)|}}$ په لاس راځي. وينو ، کله چي $|f''(x_m)|$ لوئيږي ، Δx کوچنی کيږي.

په دې ډول Δx د $f(x_m)$ او $|f''(x_m)|$ سره د ارتباط له مخې دارنګه په لاس راځــي:

$$\Delta x = l \sqrt{\frac{f(x_m)}{|f''(x_m)|}}$$

داسي چي د l ثابت عدد د تناسب ضريب او قياسي واحدنه لري.

په پايله کي د انتيګرال نيولو لپاره لاندې ازمايښت په لاس راوړلای شو:

$$I \approx f(x_m)\Delta x = l \cdot f(x_m) \sqrt{\frac{f(x_m)}{|f''(x_m)|}} = l \sqrt{\frac{f^3(x_m)}{|f''(x_m)|}} \ldots\ldots\ldots\ldots (4)$$

د l د قيمت تعينو لو لپاره (3) فورمول په $\int_{-\infty}^{+\infty} f(x)dx$ عوض کوو. او داچي:

$$f(x) = ce^{-kx^2} \quad ; \quad k > 0 \wedge c > 0.$$

ده نو که $x_m = 0$ شي وبه لرو چي:

$$f''(x_m) = -2ck \; ; \; f(x_m) = c \wedge I = l \sqrt{\frac{c^3}{2ck}} = \frac{lc}{\sqrt{2k}} \ldots\ldots\ldots\ldots (5)$$

اوس که وغواړو د $\int_{-\infty}^{+\infty} ce^{-kx^2}dx$ قيمت په لاس راوړو نو د

$$z = x\sqrt{k} \Rightarrow dz = \sqrt{k}dx$$

تعويض څخه په استفاده حاصلوو چي: $\int_{-\infty}^{+\infty} ce^{-kx^2} = \frac{c}{\sqrt{k}}\int_{-\infty}^{+\infty} e^{-z^2}dz$

څرنګه چي د $\int_{-\infty}^{+\infty} e^{-z^2}dz$ انتيګرال قيمت $\sqrt{\pi}$ دی [6] ته په کتنه.

د (5) فورمول او اخرني فورمول له مخې حاصلوو چي:

$$\frac{lc}{\sqrt{2k}} = c\sqrt{\frac{\pi}{k}} \Rightarrow l\sqrt{2\pi}$$

چي ددې له مخې (5) فورمول لاندې شکل غوره کوي.

$$I \approx \sqrt{2\pi \frac{f^3(x)}{|f''(x_m)|}} \ldots\ldots\ldots\ldots (6)$$

په دې ډول مو د (3) او (6) فورمولونو له مخې په سرعت سره د تغيرکوونکو توابعو لپاره دوه مشابه فورمولونه په لاس راوړل.

پايله: وموليدل چي که د $f(x)$ تابع د انتيګرال نيولـو په ساحــه کي په سرعت سره کوچنی، تابع د انتيګرال نيولوپه ساحه کي مثبته او $b > 0$ وي، په دې حالت کي (1) فورمول د لــويي خطالرونکی دی. که چيرې تر انتيګرال لاندې تابع صفرکيدونکي تـابع وي د محاسبې لپاره يي د (3) او (6) فورمولونه د تطبيق

وړ دي. مګر که چيرې $f(x)$ يــوازې په سرعت سره تغير وکړي نو (3) او (6) فورمولونه د تطبيق وړدي. صحت نه لــري، علاوه پردې دمحـــدودو انټروالونو لپاره هم د صحت وړنه دي مګر پايلې يې مناسبې دي.

مناقشه:

څرنګه چې په دې څېړنه کې د په سرعت سره د متغيرو توابعو انټيګرا ل نيول تر مطالعې لاندې نيول شوي او دهغې لپاره د محاسبه کولو تقريبي فورمول لاس ته راغلی او دا تقريبي قيمت د مسئلې د اصلي قيمت سره پرتله شوی دی. نوموړې حقيقت په مثالونو کې وضاحت موندلی او په تقريبي محاسبه کولو کې يې چې کومه اشتباه موجوده ده هغه صريحاً په ګوته شوې او هم د نوموړې اشتباره علتونه په ډاګه شوي دي.

وړانديزونه:

لکه څنګه چې د مقالې په متن کې ذکر شول، د ډيرو فزيکي او تخنيکي مسايلو په حلولو کې له معين انټيګرال څخه استفاده کوي. له همدې امله د هغې د محاسبه کولو په صورت کې موږ له تقريبي محاسبو سره مخ کيږو چې د دې ډول محاسبو د تر سره کولو لپاره بايد لاندې ټکي په پام کې ونيسو.

1. تر انټيګرال لاندې تابع بايد د انټيګرال نيولو قابليت ولري.
2. که تر انټيګرال لاندې تابع متحول العلامه وي بايد هغه په داسې ساحو وويشله شي چې په هره ساحه کې د تابع علامه تغير ونه کړي او بيا په هغې ساحـــه کې د په سرعت سره تغير کوونکو توابعو طريقه تطبيق شي.
3. که تابع په سرعت سره تغير کوونکې نه وي نو په دې طريقه نه شو کــولای مطلوبې نتيجې ته ورسيږو.
4. (3) فورمول د په سرعت سره تغير کوونکو توابعو د نورو ډولونو لپـاره صدق نه کوي مګر کولای شو ورڅخه مناسب نتايج په لاس راوړو.
5. که تر انټيګرال لاندې تابع په سرعت سره متزايده او هم په سرعت سره کوچنۍ شي په هغې حالت کې د Max نقطې لرونکې ده. د پورتنۍ طريقې د تطبيق لپاره بايد د تقسيم شوو ساحو په انجامي نقطو کې د Max نقطه واقع نه شي. له دې پرته مطلوبه نتيجه نه شو تر لاسه کولای.

Abstract:

We saw that if the function f(x) gets smaller very fast in the domain of the function, and the function is positive in domain and b>0, in this case formula (1) has a big error. If the integrable function is likely to be zero, then (3) and (6) formulas can be applied. But if the functions f(x) only varies faster, then (3) and (6) formulas are not right, moreover, it is also unusable for bounded intervals. But the results are fine.

مأخذونه:

1. ايمل عبدالحق. د احصايي اساسات، افغان پوهنتون پيښور 2002م(ص ص105-97).
2. ايمل عبدالحق. عمومي رياضيات او تحليلي هندسه، کابل پوهنتون 1388 (349-355).
3. دوندوچينکه، عزيزالله سادات، رياضيات عالي، کابل پوليتخنيک 1360.
4. شمس محمدانور،سيدعبدالعلي جويان،دوست محمدعلي زي، عمومي فزيک. کابل پوهنتون (398-404).
5.N.PISKUNOV DIFFERENTIAL AND INTEGRAL CALCULUS I. 1981.
6. Advance calculus. 1.2008. Tunc Gevici.
7. Advanced Engineering Mathematics. Louis.C.Barrett.Proffessor Emeritus, Montana state university.
8. ШилоВЮ.Г.Е.МатематиЧеский Анализ.част.1.м.1962.

پوهنمل محمدگلاب (عمري)
کرنې پوهنځی- هارتیکلچر څانگه

د ځمکنیو توتانو د حاصل په مختلفو پارامترونو باندې د زیات لگښته او کم لگښته عناصرو اغیزې

لنډیز:

د زیات لگښته او کم لگښته عناصرو(زیات لگښته عناصر 10liter/ha او کم لگښته عناصر 3.25liter/ha + دNPK کیمیاوي سرې سپاربنت شوې اندازه او عضوي سره په یوه هکتارکې) په ځمکنیو توتانو کې 50% گل نیونه په [120.50] ورځو کې او بشپړه ډول گل نیونه (133) ورځې نیسي. په یوه بوټي کې د گلانو تعداد (25.149)، د مېوې نیونې اندازه (85-28%)، په بوټي کې د مېوو اندازه (89-21) ، په یو بستر کې د مېوې اندازه (141.13)، په یو بوټي کې د حاصل لوړه اندازه (146-75 g) او په بستر کې د حاصل اندازه [3.94 Kg] په یو هکتار کې، د حاصل اندازه (8.47 T/ha) غټه او لومړۍ درجه A مېوې [80-43]، متوسط اندازه دویمه درجه B مېوې 29.70 ، دریمه درجه C مېوې [33.47]، د مېوې متوسط وزن (10.80g)، د مېوې والیم (14.92ml)، د مېوې قطر [4.92cm] پورتني ارقام هغه وخت مشاهده شول کله چې زیات لگښته عناصر په منځنۍ اندازه او کم لگښته عناصرپه لوړه اندازه استعمال شوي وو. د NPK سپاربنت شوې اندازه او عضوي سره د حاصل په لوړوالي کې اغېزمنه تمامېږي.

سریزه(Introduction):

ځمکني توتان (Fragaria x ananassa Duch) د نړۍ یوه خوندوره ښایسته او نرمه مېوه ده. په ټوله نړۍ کې خپورشوی نبات دی. په جینونو کې د اختلاف تنوع د درلودلو له کبله خورا مهمه مېوه ده. هیتروزایگوس خاصیت لري او د پراخه او مختلف النوعه چاپېریال لرونکو سیمو سره توافق لري. ځمکني توتان د عناصرو د سپری کولو په مقابل کې مثبت عکس العمل ښیي. په عمومي ډول یوریا او کم لگښته عناصر په ځمکنیو توتانو باندې پاشل کېږي.(Singh *et al.*, 1983)

په دې اړوند د څلورو څلو سپری کولو پېشنهاد کېږي. نایتروجن (0.5%) ، فاسفورس پنتااکساید(0.2%) او پوتاشیم اکساید(0.5%) باید د اگست او فبروري میاشتو کې وپاشل شي. ددې لپاره چې نایتروجن، فاسفورس او پوتاشیم د خاورې له لارې ورکړئ، نو په نمو، حاصلاتو او مېوو په کیفیت کې په حیرانونکي ډول مثبت تغیرات رامنځته کېږي او هم د ښه نمو حاصل او د ښه کیفیت مېوې د تولید راپور ورکړی دی او د اړونده سرې د استعمال سپاربښتنه یې کړې ده.(2002 Sharma *et al* .,)

موخې (Objectives):

- له ځمکنيو توتانو څخه د لوړ حاصل لاسته راوړل
- د مېوه نيوني لوړه فيصدي
- د لوړ جنسيت او غذايي ارزش لرونکو مېوو توليد

د څېړنې ميتود، مواد او کړنلاره(Research Method and Materials) :

د ځمکنيو توتانو د حاصل په مختلفو پارامترونو باندې د زيات لګښته او کم لګښته عناصرو اغېزې تر عنوان لاندې تحقيق د بنګلور پوهنتون د هارتيکلچر پوهنځي په فارم کې ترسره شوی چې د بحر له سطحې څخه [930 m] ارتفاع لري او د شمالي عرض البلد په 58 °12 او د غربي طول البلد د °77 درجو په منځ کې قرار لري. د ځمکنيو توتانو (CV. Sujatha) يو شان قد يا سايز لرونکي او خروبه بچکي په پوشتو باندې په30 X 45 cm فاصله د اګست په لومړۍ هفته 2007 ميلادي کال کې وکرل شول. پدې تجربه کې 16 تريتمنټونه ځای پرځای شوي وو چې زيات لګښته عناصر 5,10,20,40 lit/ha او کم لګښته عناصر1,2,3,5 + سپاربښت شوي اندازه کيمياوي سرهNPK او عضوي سره چې په RCBD ډيزاين کې څلور ځله تکرار شوي وه، د زيات لګښته او کم لګښته عناصرو سپرې کول 45,30 او 60 ورځې له کرلو وروسته د ارقامو راټولول د حاصل د زياتوالي او د مېوې د خصوصياتو په هکله ترسره کېدل.

پايله او مناقشه (Results and discussion) :

د حاصل پارامترونه:

50% او مکمله ګل کونه: د کتنې وړ تغيير 50% ګل کوني په هکله [120, 50] ورځې وه او مکمله ګل کونه 133 ورځې وروسته رامنځته شوه. هغه وخت چې زيات لګښته عناصر 10liter/ha او کم لګښته عناصر3.25 liter/ha د نايتروجن، فاسفورس او پوتاشيم سپاربښت شوې اندازه او عضوي سره په يو هکتار کې استعمال شوي وه. 50% او مکمله ګل کونه شايد په سپرې کې د شاملو عناصرو له کبله وي، کوم چې د وختي نمو او ګل کوني لامل ګرځي. دغه څېړنه د Breen, 1981 او Martin د څېړنې سره چې په ځمکنې توتانو يې ترسره کړې وه، ورته والی لري.

ګل کونه او مېوه نيونه:

په يوه بوټي کې د ګلانو لوړه اندازه (49.25) ده او د ګل نيوني فيصدي [85.75] پورې هغه وخت ياداشت کړی شوه چې زيات لګښته عناصر 10liter/ha او کم لګښته عناصر 3.25liter/ha د NPK سپاربښت شوې اندازه او عضوي سره په يو هکتار کې استعمال شوه. دغه زياتوالی په ګل نيونه او مېوه نيونه کې کېدای شي د هغو استعمال شوو عناصرو له کبله وي چې په پاڼو شيندل شوي وه، کوم چې ګل کونه او مېوه نيونه تشويقوي. دې څېړنې ته ورته څېړنه په (Chaturvedi *et al.*, 2005) کې سرته رسېدلې چې ارقام يې له دې څېړنې سره ډېر ورته دي.

(1) جدول: 50% او مکملې ګل نيوني پورې، د ورځو مقدار او مېوې نيوني فيصدي باندې د زيات لګښته اوکم لګښته عناصرو اغېزې:

دمېوې نيوني فيصدي	په يو نبات کې د ګلانو مقدار	مکمل ګل نيوني [ورځې]	د 50% ګل نيوني [ورځې]	تريتمنټ
82.10	18.60	133.50	123.75	T1
80.95	18.62	134.75	125.75	T2
81.52	18.15	137.25	125.00	T3
80.67	17.83	137.25	124.75	T4

T5	127.50	133.25	17.78	81.45
T6	120.50	133.00	25.49	85.28
T7	126.50	135.75	17.25	80.16
T8	127.50	137.50	17.57	80.35
T9	128.00	136.75	17.25	80.25
T10	123.75	135.25	17.19	78.40
T11	126.25	139.00	17.04	80.50
T12	126.50	137.50	17.54	80.17
T13	125.75	142.25	16.97	78.80
T14	122.25	135.75	19.99	82.90
T15	126.25	138.25	16.32	78.12
T16	131.00	142.50	12.97	73.65
F-Test	*	*	*	*
SEm+-	0.56	0.72	0.25	0.76
CD.at5%	1.62	2.06	0.72	2.18
CV[%]	0.90	1.06	2.83	1.90

په یو بوټي او یو بستر کې د مېوې اندازه یا تعداد:

زیات لګښته او کم لګښته عناصر په یو بوټي کې مېوه نیونه تر تاثیر لاندې راولي. په یو بوټي کې د مېوو نیونې اندازه (21.89) او په یو بسترکې (414.13) په لوړه اندازه مېوې په هغه بستر کې یاداشت کړی شوې، چېرته چې زیات لګښته عناصر 10Liter/ha او کم لګښته عناصر 3.25 liter/ha او NPK سپارښت شوې اندازه او عضوي سره استعمال شوې وه. دا کېدای شي چې د زیاتو پاڼو او NPK سرې د استعمال له کبله رامنځته شوې وي، کوم چې په یو بوټي او یو بستر کې د زیاتو مېوو د تولید باعث شوې دي. نوموړې څېړنې ته ورته څېړنه (Singh *et al.*, 2001) په واسطه ترسره شوې چې ورته پایله یې درلوده.

حاصل: د حاصل پارامترونه لکه د یو بوټي حاصل (146.5 g) له یوې پشتې څخه حاصل 3.94 kg او د حاصل اندازه یې پر یوه هکتارکې 8.49 T/ha په ستره پیمانه د زیات لګښته او کم لګښته عناصرو د پاشلو په واسطه اغېزمنه کېږي.

د حاصل لوړه اندازه په فې نبات کې او له یوې پشتې څخه او له یو هکتار څخه هغه وخت یاداشت شول کله چې د زیات لګښته عناصرو 10liter/ha او کم لګښته عناصرو 3.25liter/ha + NPK سپارښت شوې اندازه او عضوي سره په یو هکتار کې استعمال شوه. د حاصل د لوړوالي دغه اندازه شاید د ډېرو پاڼو د تولید او د زیاتو څانګو د تولید له کبله وي چې د مېوې د زیاتوالي باعث ګرځي. د بدني نمو او د مېوو زیاتوالی له یو هکتارڅخه د زیات حاصل لاسته راوړلو سره مرسته کوي. د دې ورته څېړنې (Chen *et al.*, 1997) په واسطه د ځمکنیو توتانو په هکله راپور ورکړل شوی دی.

(2) جدول: د ځمکنیو توتانو په حاصل باندې د زیات لګښته اوکم لګښته عناصرو اغېزې:

تریتمنت	میوومقدار په یوه نبات کې	حاصل گرام پر نبات	میوومقدار په بسترکي	بسترکي حاصل په [Kg]	حاصل T/ha
T1	15.21	79.20	266.34	3.17	6.39
T2	15.07	80.90	307.16	2.89	6.20
T3	14.88	73.37	287.02	2.61	5.80
T4	14.51	84.05	249.26	3.15	6.15
T5	14.49	88.87	256.34	2.80	6.44
T6	21.89	146.75	414.13	3.94	8.47
T7	13.85	90.42	267.32	3.00	6.53
T8	14.17	87.32	275.62	2.74	6.06
T9	14.08	85.82	288.46	2.51	6.23
T10	13.49	83.95	264.66	2.64	5.76
T11	13.76	80.35	289.09	2.78	5.54
T12	14.12	84.22	230.53	2.72	5.66
T13	13.58	90.12	231.13	2.80	5.57
T14	16.91	91.90	358.28	3.54	7.33
T15	13.20	84.27	243.46	1.91	5.35
T16	9.62	53.35	183.04	1.06	2.55
F-test	*	*	*	*	*
SEm+-	0.24	7.20	19.37	0.23	0.36
CD.at 5%	0.70	20.53	55.18	0.67	1.05
CV[%]	3.38	16.65	14.05	17.06	12.30

د میوې وزن، حجم او قطر: د میوې متوسط وزن 10.80g ، حجم 14.92ml ، طول4,97cm او قطر یې 3.67cm چې د زیات لګښته او کم لګښته عناصرو د پاشلو په واسطه مثبت تغیر کوي. هغه تریتمنت چې پکې په منځنۍ اندازه زیات لګښته اوپه لوړه پیمانه کم لګښته عناصراستعمال شوي وو، نو تر ټولو لوړ د میوې وزن، حجم، طول او قطر یې درلود. دغه تریتمنت عبارت دی له زیات لګښته عناصر 10liter/ha + کم لګښته عناصر3.25liter/ha +NPK سپارښت شوې اندازه + عضوي سره په یوهکتار کې د زیات لګښته او کم لګښته عناصرو له کبله دغه مثبت تغیرات چې د میوې په وزن او سایز کې رامنځته کېږي. د خاورې په فزیکي خصوصیاتو او کیمیاوي خصوصیاتو کې د تغیر له کبله دي، کوم چې په پاڼوکې په لوړه اندازه CHO جوړېږي او د میوې په وزن، سایز، حجم، طول او قطر کې تغیر رامنځته کوي. پورتنۍ څېړنه د Jurcev *et al.*, 1996) د موندنو سره ورته والی لري چا چې د ځمکنیو توتانو په هکله څېړنې کړې دي.

(3) جدول: د ځمکنیو توتانو د میوې په خصوصیاتو باندې د زیات لګښته او کم لګښته عناصرو اغېزې.

دمېوې قطر[cm]	دمېوې اوږدوالی[cm]	دمېوې حجم[ml]	دمېوې وزن[g]	تریتمنت
3.40	3.85	13.00	8.33	T1
3.10	3.95	11.25	8.05	T2
2.97	3.92	10.93	7.57	T3
2.95	3.87	10.47	7.55	T4
3.45	3.60	10.65	7.55	T5
3.67	4.97	14.92	10.80	T6
2.92	3.67	10.72	7.55	T7
2.60	3.55	9.82	6.65	T8
2.70	3.47	10.62	7.27	T9
2.70	3.60	10.22	7.25	T10
2.75	3.50	10.00	7.20	T11
3.07	3.42	10.15	7.35	T12
3.15	3.35	9.92	7.25	T13
3.45	4.26	13.77	9.00	T14
2.75	3.60	10.72	7.00	T15
2.17	2.92	7.77	4.35	T16
*	*	*	*	F-test
0.21	0.13	0.29	0.24	SEm+-
0.62	0.37	0.84	0.69	CD.at 5%
14.62	7.02	5.45	6.46	CV[%]

د مېوې درجه بندي:

کوچنۍ مېوه (70- 24)، منځنۍ مېوه (70- 29) او غټه مېوه (80 - 43) د زیات لګښته او کم لګښته عناصرو پواسطه هڅول کېږي. د زیات لګښته عناصرو منځنۍ اندازه او کم لګښته عناصرو لوړه اندازه چې زیات لګښته عناصر 10liter/ha+ کم لګښته عناصر NPK + 3.25liter/ha سپارښت شوې اندازه او عضوي سره په یو هکتار کې د غټ سایز مېوې رامنځته کوي، د کم لګښته عناصرو منځنۍ اندازه د مېوې په لویوالي کې مرسته کوي. دغه لاسته راوړنې (Molina *et al.*,1993) د موندنو سره پوره ورته والی لري.

(4) جدول: د ځمکنیو توتانو د مېوې په غټوالي باندې د زیات لګښته او کم لګښته عناصرو اغېزې:

تریتمنت	وړوکی {<10g}	متوسط {10-15g}	غټ {>15g}
T1	24.55	24.85	21.75
T2	23.75	26.60	23.75
T3	23.55	24.65	23.35
T4	24.42	26.00	22.17
T5	32.85	25.00	24.22
T6	24.70	29.70	43.80
T7	25.05	23.60	24.00
T8	31.20	26.10	23.87
T9	31.50	24.50	23.82
T10	31.62	23.30	23.47
T11	24.10	24.85	24.30
T12	31.12	24.60	24.47
T13	24.72	25.10	24.75
T14	33.47	27.55	25.12
T15	31.02	24.40	23.75
T16	18.76	14.75	21.67
F-test	*	*	NS
SEm+-	1.20	0.49	1.11
CD.at5%	3.43	1.40	3.18
CV{%}	8.83	3.99	9.46

وړاندیزونه (Suggestions):

عملي استفاده: دا څېړنه مونږ ته داسې راپه ګوته کوي چې زیات لګښته عناصر 10liter/ha، کم لګښته عناصر 3.25liter/ha د NPK سپارښت شوي اندازه او عضوي سره په یوه هکتارکې د 15 ورځو په وقفوي استعمال سره د مېوې د طول، قطر او وزن د زیاتوالي سبب ګرځي. په دې اساس بزګرانو ته توصیه کېږي چې دغه تمرینات اجرا کړي چې د لوړ حاصل په لاسته راوړلو کې مرسته کوي.

Abstract:

Application of TurfVigour and Agriplex at [Turf Vigor 10 lit/ha + Agriplex 3.25 lit/ha + RDF + OM/ha]. In strawberry decreased the number of days taken for 50% flwering [120.50] days, full flowering [133] days, number of flower per plant [25.149] percentage of fruit set [85.28] percent number of fruit per plant [21.89] number of fruit per bed [3.94 Kg] fruit yield per hector [8.47 T/ha] large sized A grade fruits [43.80] medium sized B grade fruit [29.70] small sized C grade fruit [33.47], Average fruit weight [10.80 g] fruit volume [14.92 ml] polar diameter of fruit [4.92cm] transverse diameter of fruit [3.67 cm]

were observed in medium dose of TufVigou and higher dose of Agriplex in addition to recommended dose of NPK and organic manure resulted in maximum yield parameters.

References:

۱. Breen, P.J and Martin, L.W., 1981. Response of some strawberry cultivar to Nitrogen with regard to vegetative and reproductive growth. J Amer . Soc.Horti. Sci 106: 266- 272.

۲. Chatuvedi,O.P and Singh, A.K., Tripathi, V.K and Dixit, AK., 2005, Effect of Zinc and Iron on growth, yield and quality of strawberry CV. Chandler Acta Hort. 696: 237-238.

۳. Chen, C.H., Wang, Y.H and Kefu Yun, 1997, study on nutrient absorption characteristic and fertilizer application techniques of strawberry Acta Agriculture Shanghai., 13: (4) 67-70.

۴. Jurcev, V.K., Velutina, V.A and Lozuneva, M.F., 1966, Effect of micro nutrients on flower bud formation in strawberry. Sadovodstvo, No. 8 p 23.

۵. Molina, E., Salas, R and Castro, A., 1993, Phosphorous fertilization in strawberry (Fragaria x anannasa cv. Chandler) in Fraijanes, Alajuela. Agronomia. Costrarricacens 17:61- 66.

۲. Sharma, R.R., Sharma, V.P., Panday, S.N and Singh, N.M., 2002 Effect of foliar application of N, P and K on growth and yield of strawberry. Continuing Challenges held at the IART New Delhi from 26 to 30 November 2oo2, pp. 321-23.

۷. Singh, A.K., Chandera, P and Gupta., 2001. Effect of Urea dose on growth and fruit yield of strawberry cultivated under green house condition. Prog., Hort. 33 (2) 64-68.

۸. Singh, R.P, Srevastava, R.P and Pkhogt , K.P.S., 1983. Study on foliar nutrition of Strawberry. Pungab, Horticultural. Journal, 23: (1): 64-65.